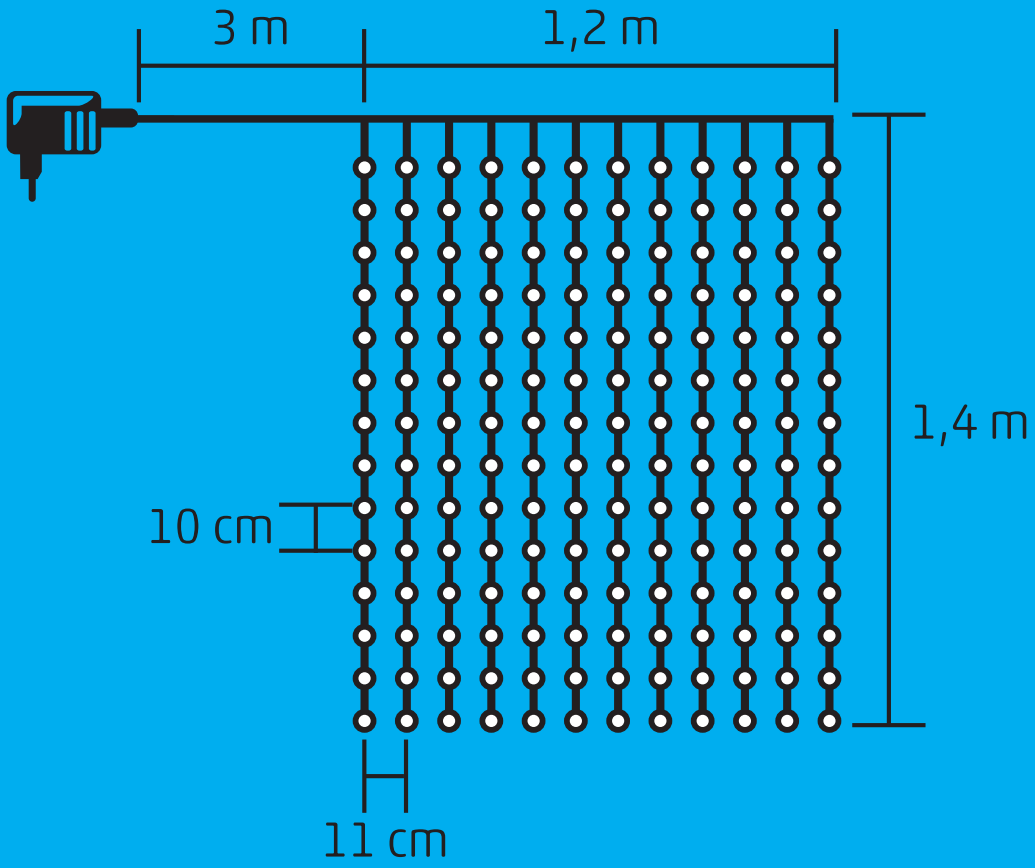
3 m
1,2 m
1,4 m
10 cm
11 cm