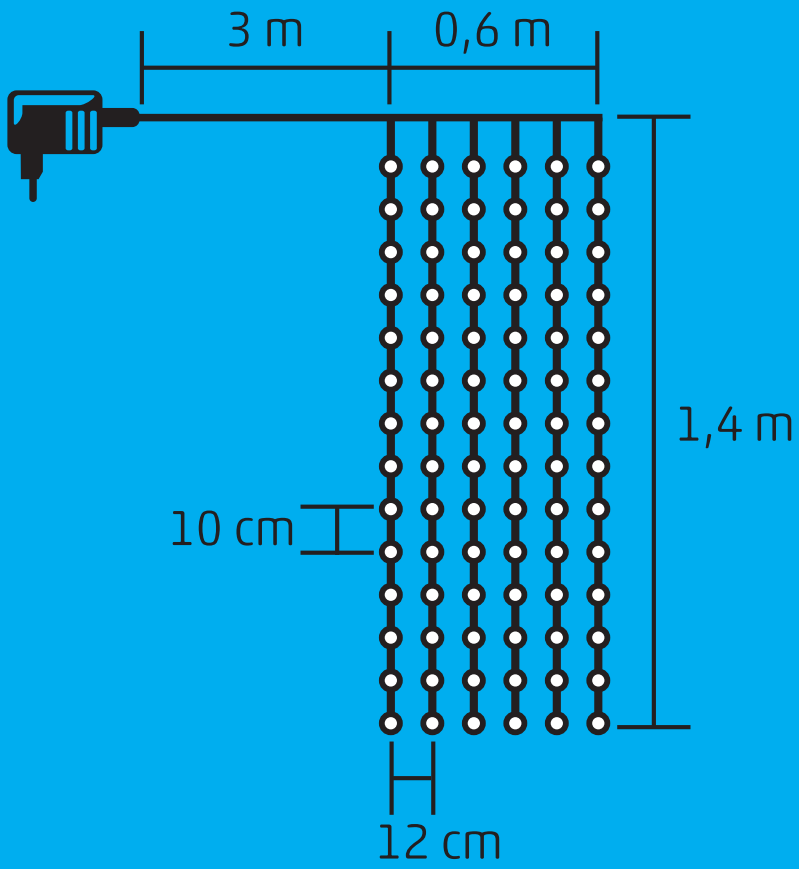
3 m
0,6 m
1,4 m
10 cm
12 cm