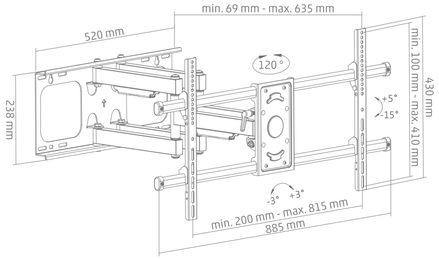
min. 69 mm - max. 635 mm
520 mm
120°
238 mm
430 mm
min. 100 mm - max. 410 mm
+5°
-15°
-3°
+3°
min. 200 mm - max. 815 mm
885 mm

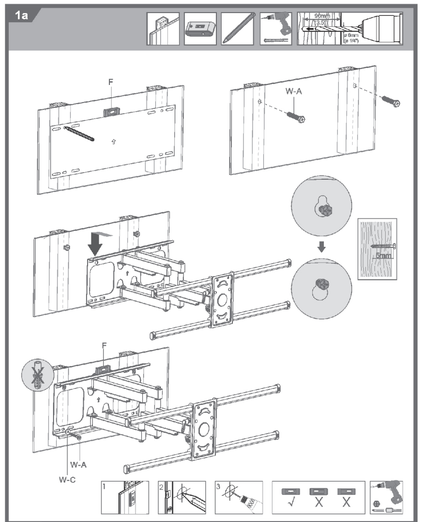
1a
F
W-A
F
W-A
W-C

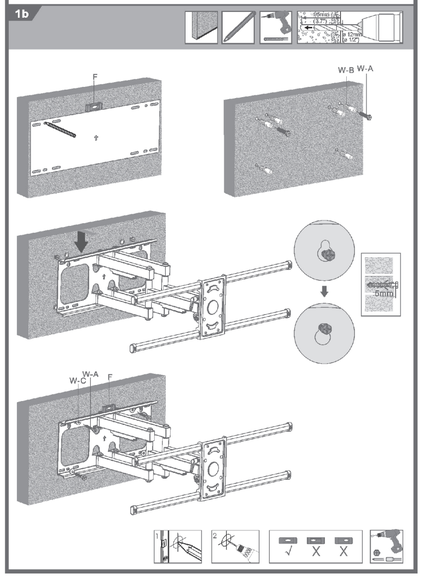
1b
F
W-B W-A
W-A
W-C
F

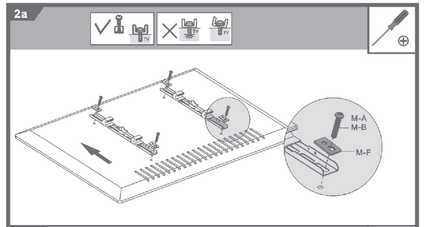
2a
M-A
M-B
M-F

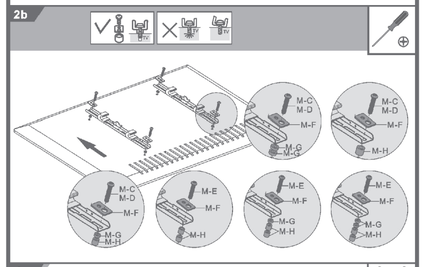
2b
M-C
M-D
M-F
M-G
M-H
M-E

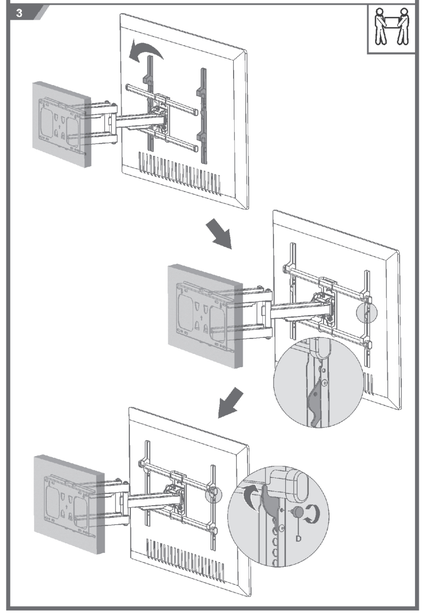
3

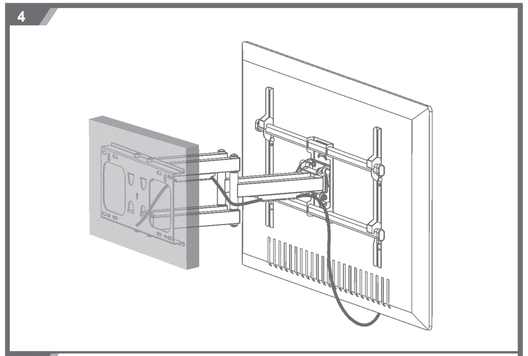
4

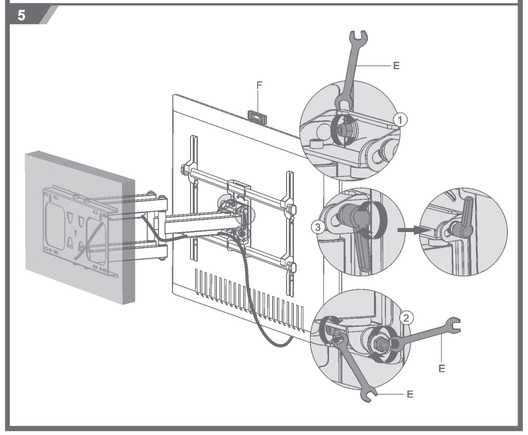
5
F
E
1
2
3
E
E

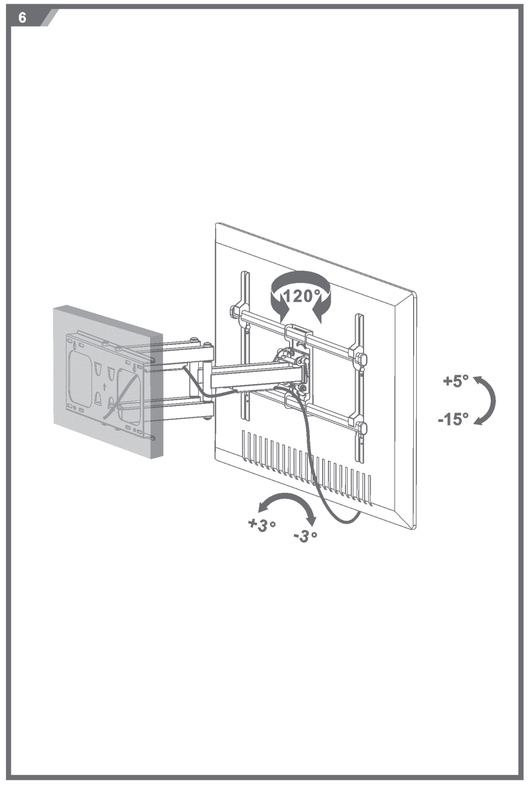
6
120°
+5°
-15°
+3°
-3°

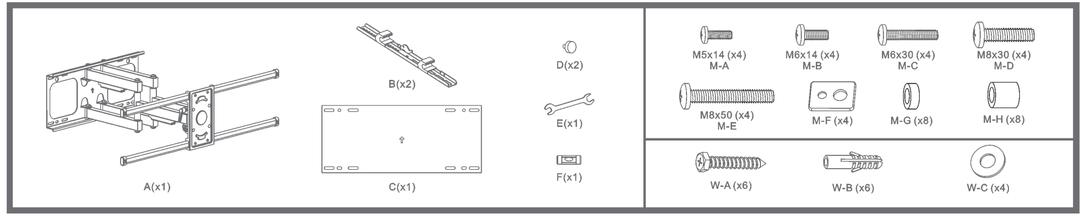
A(x1)
B(x2)
C(x1)
D(x2)
E(x1)
F(x1)
M5x14 (x4)
M-A
M6x14 (x4)
M-B
M6x30 (x4)
M-C
M8x30 (x4)
M-D
M8x50 (x4)
M-E
M-F (x4)
M-G (x8)
M-H (x8)
W-A (x6)
W-B (x6)
W-C (x4)