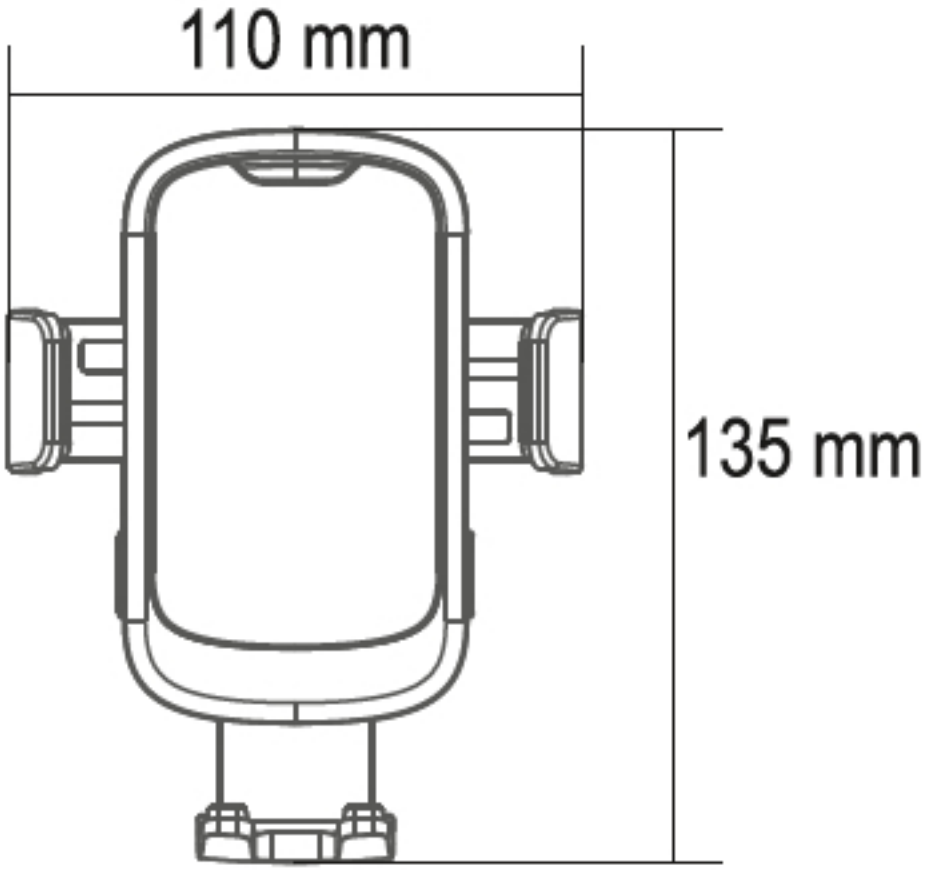
110 mm
135 mm

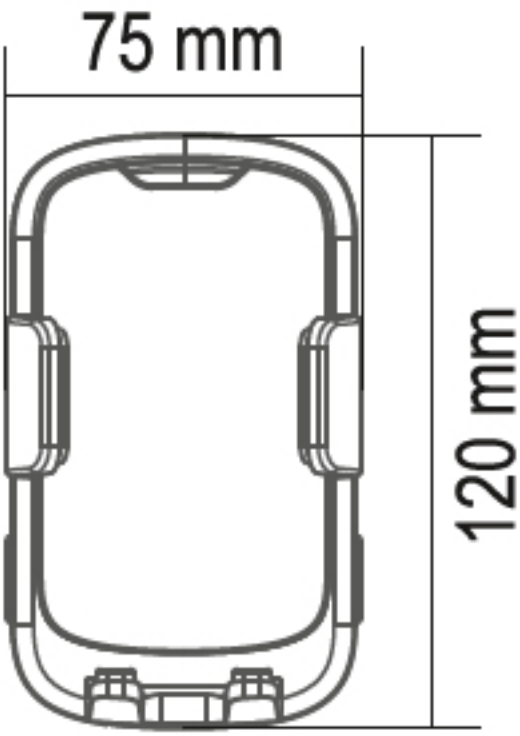
75 mm
120 mm

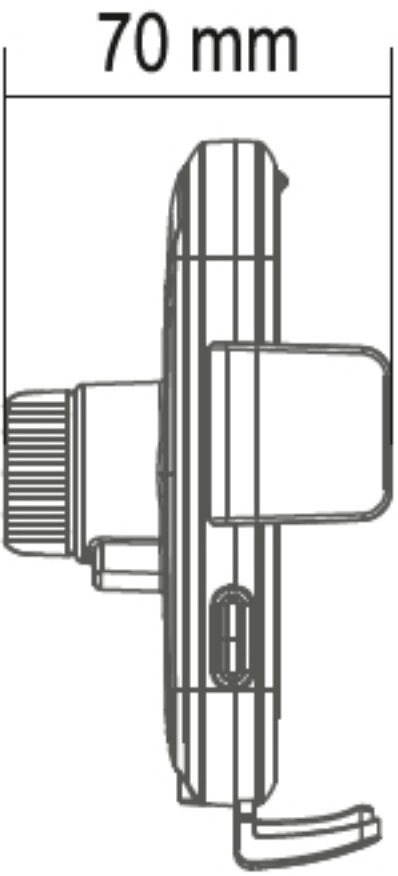
70 mm