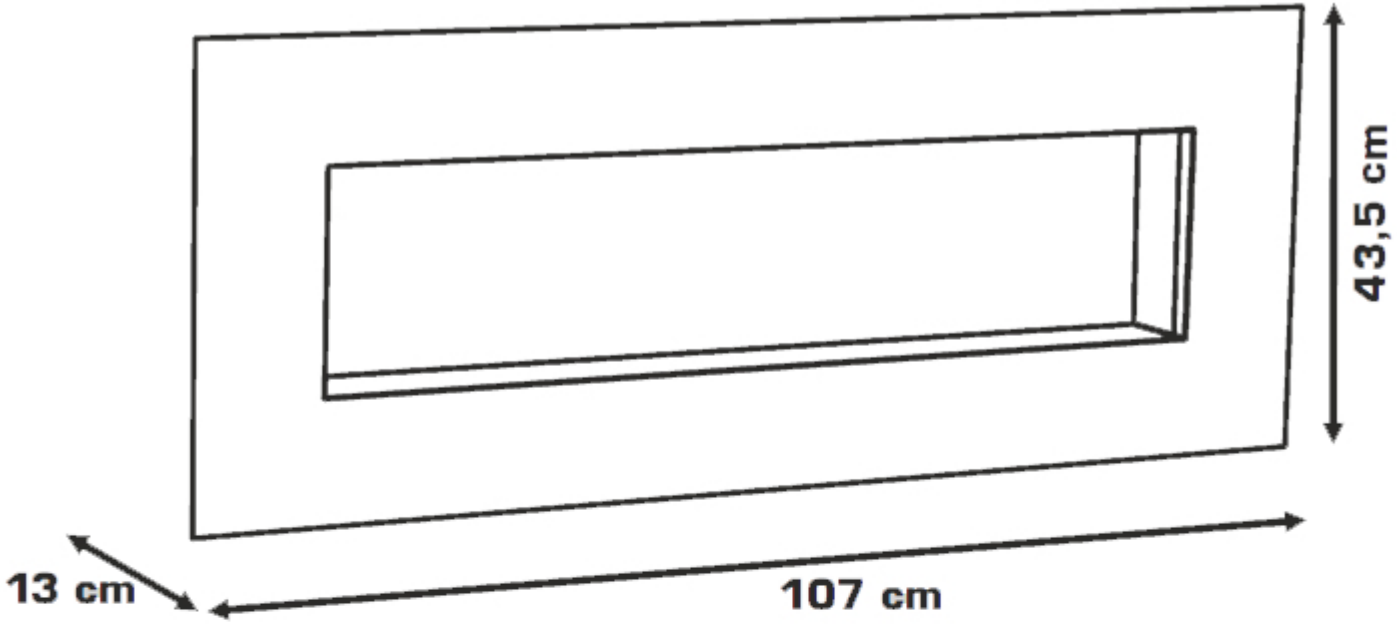
43,5 cm
13 cm
107 cm

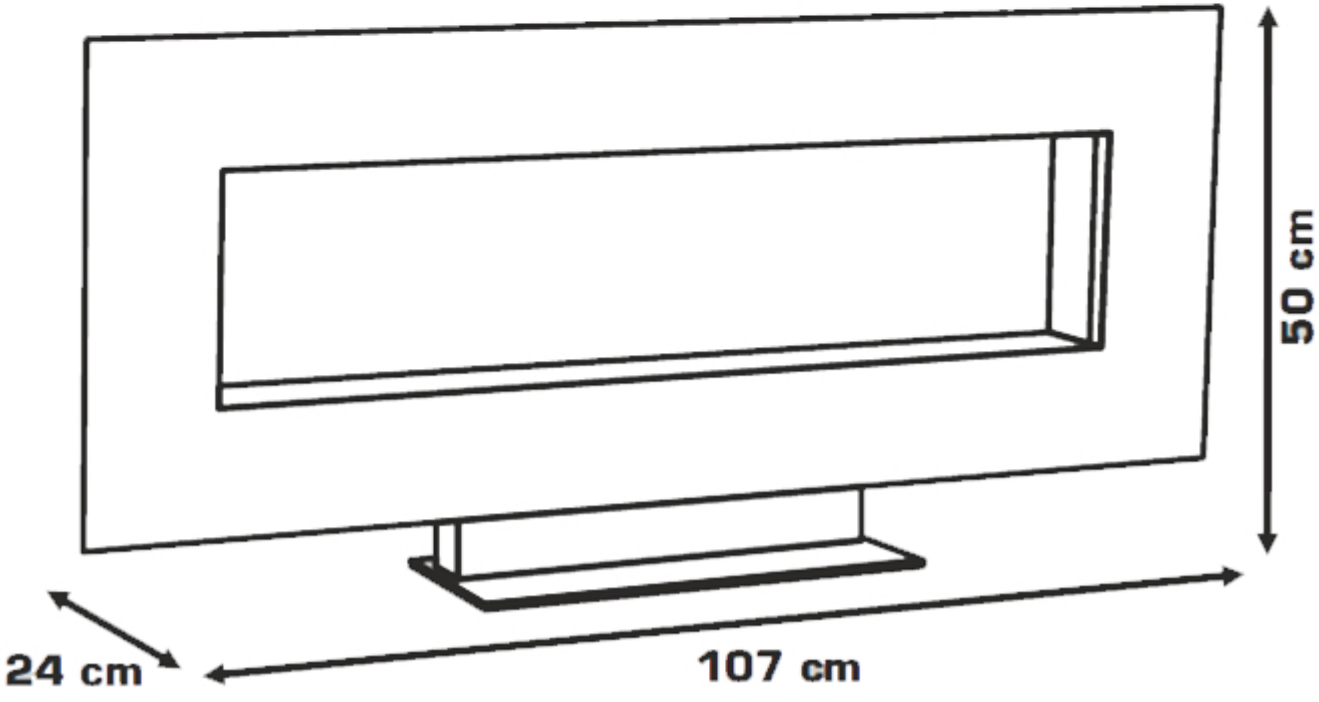
50 cm
24 cm
107 cm