AENO

SEASONAL

Quick Start Guide

Premium Eco Smart Space Heater with REAL FIRE effect

AFH0001S, AFH0002S, AFH0001S-UK, AFH0002S-UK

(including the above models with an “-A” ending)

v. 1.0.4 | 01.08.2025

ENG 8
AFR 12
ARA 16
BOS 19
BUL 23
CES 27
DAN 31
DEU 35
ELL 39
EST 43
FIN 47
FRA 51
HRV 55
HUN 59
ITA 63
KAZ 67
LAV 71
LIT 75
NLD 79
NOR 83
POL 87
POR 91
RON 95
SLK 99
SLV 103
SPA 107
SRP 111
SWE 115
TUR 119
UKR 123

A.1

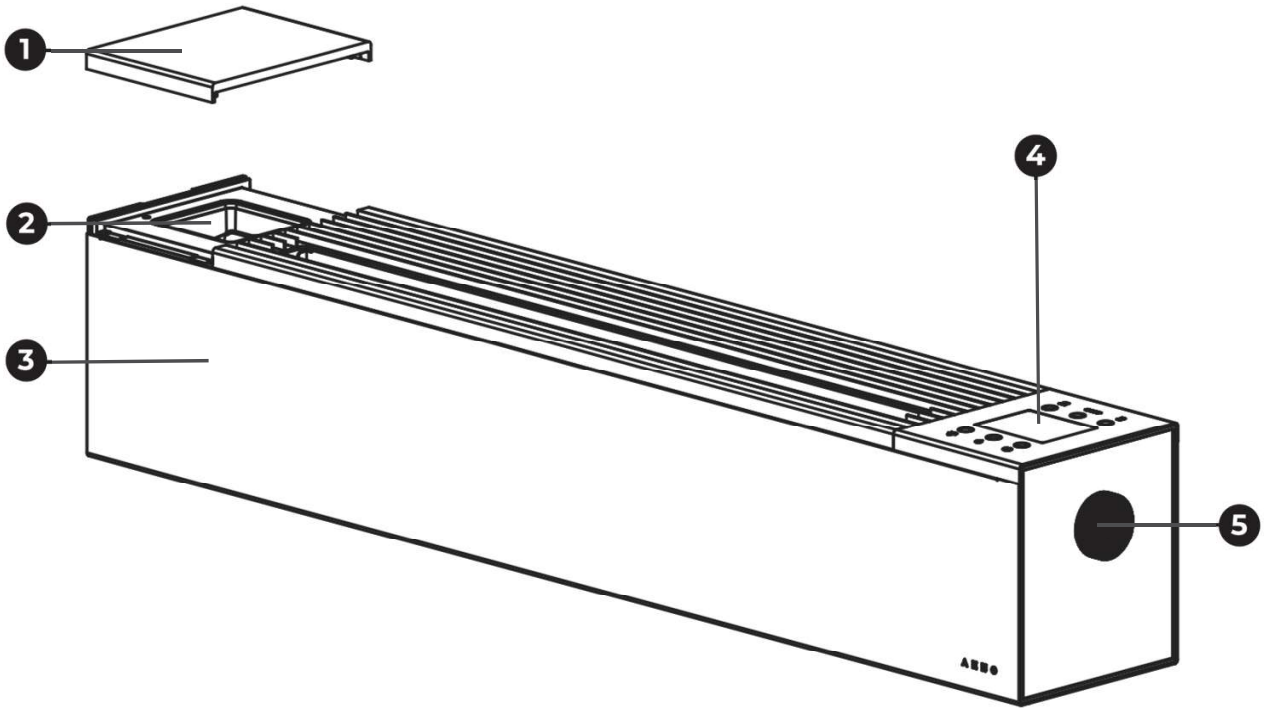

A.2

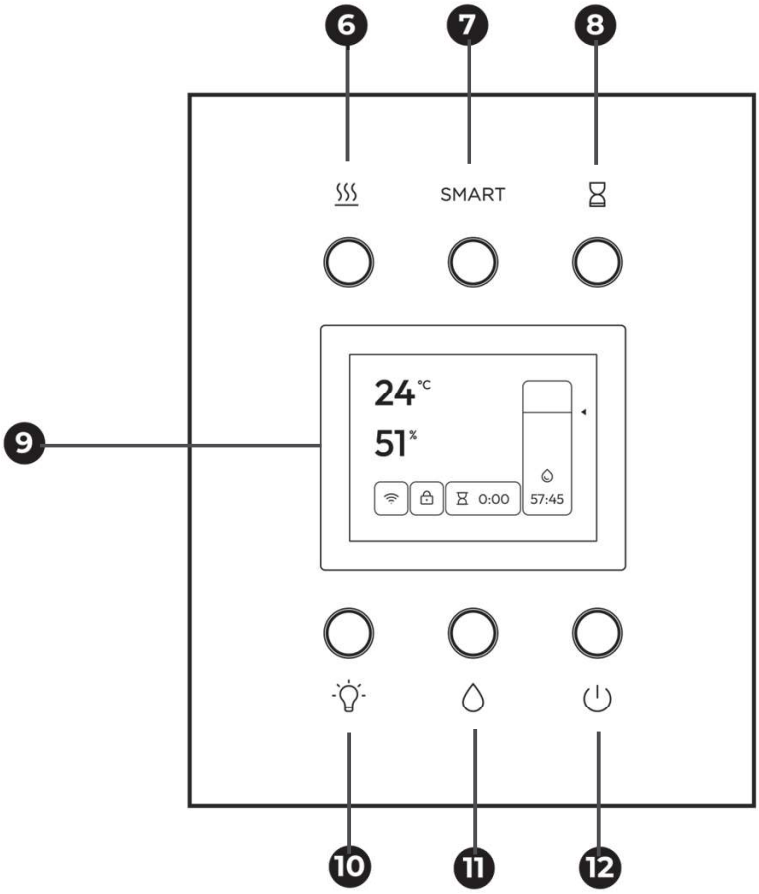

A.3

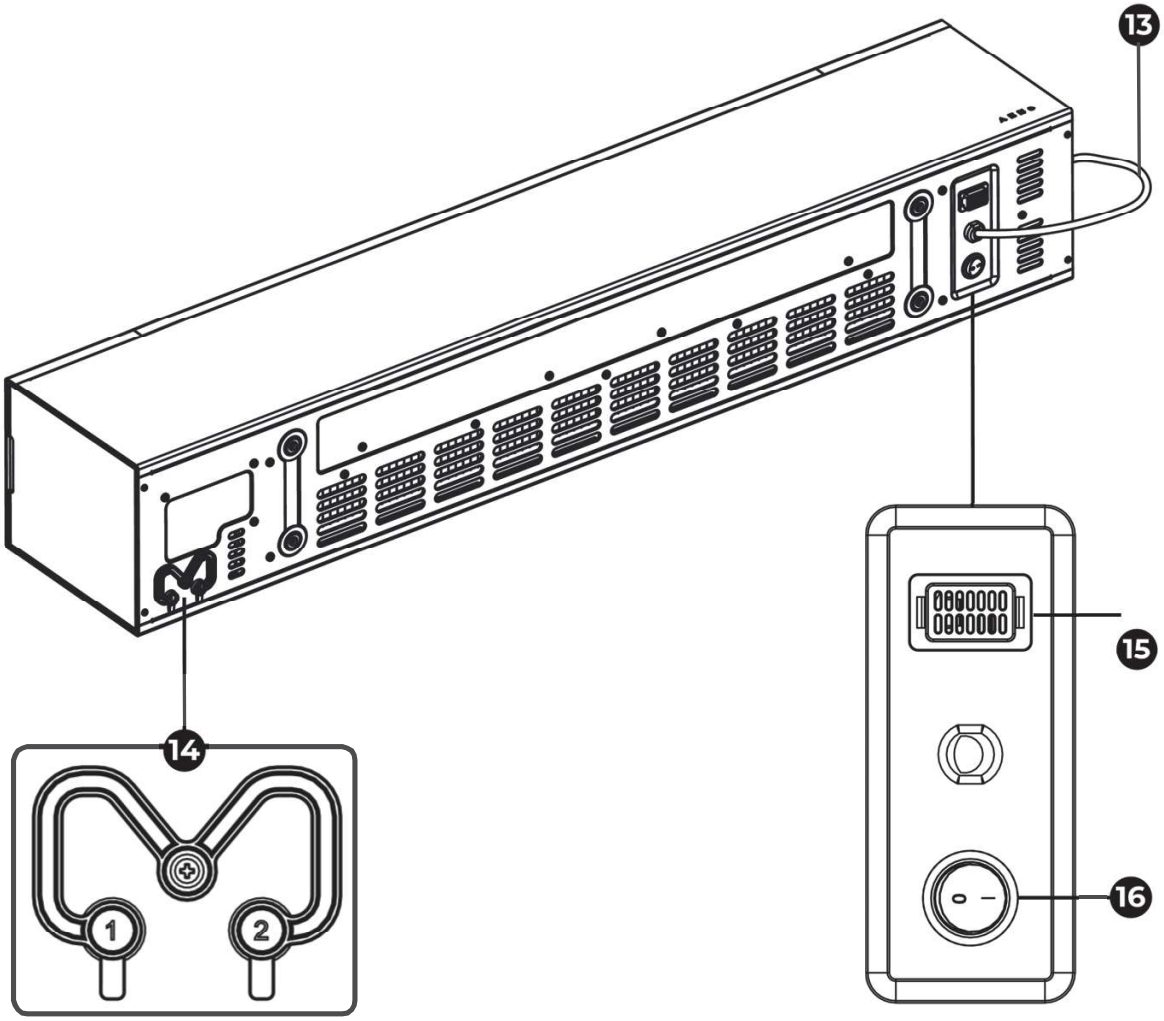

A.4

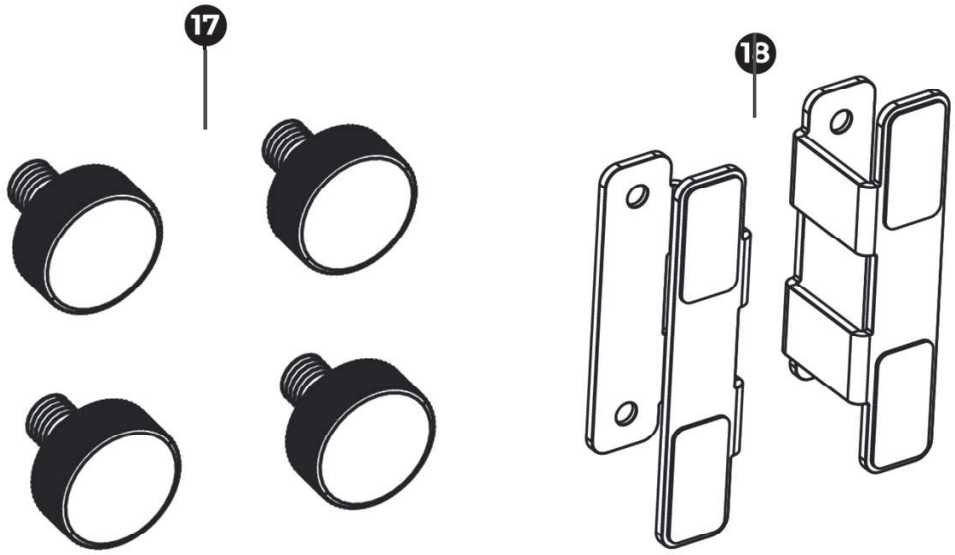

B

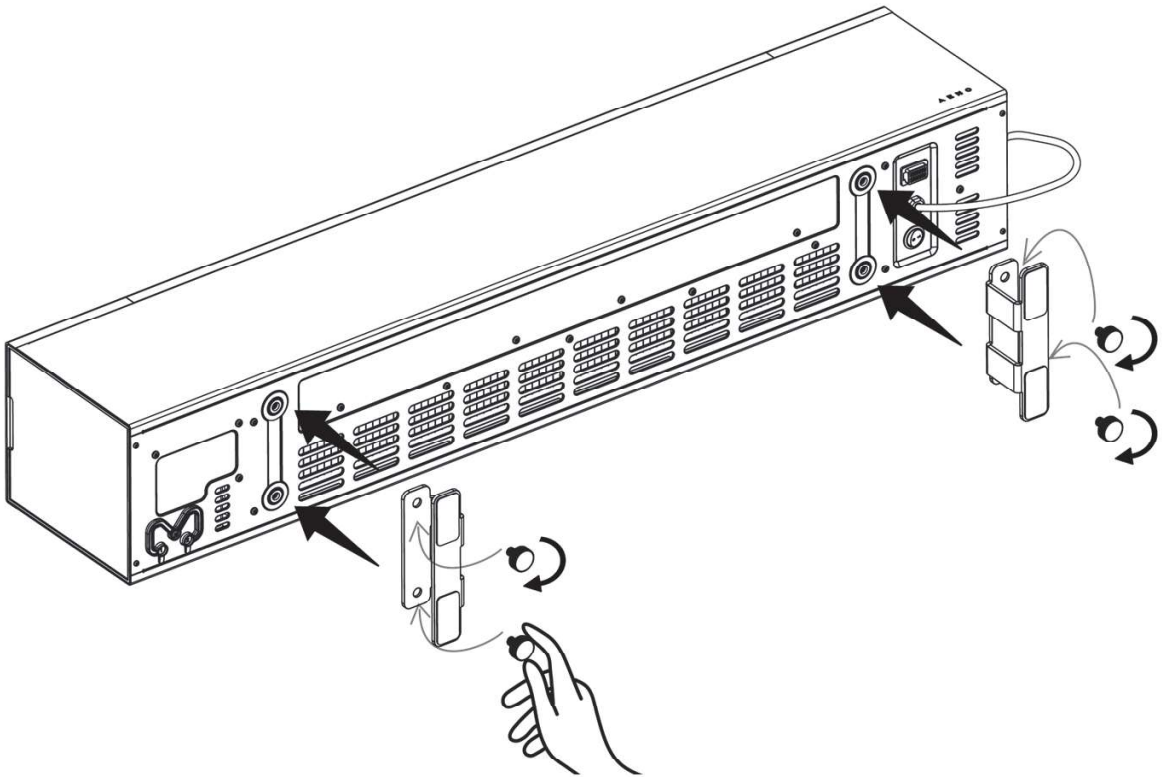

C

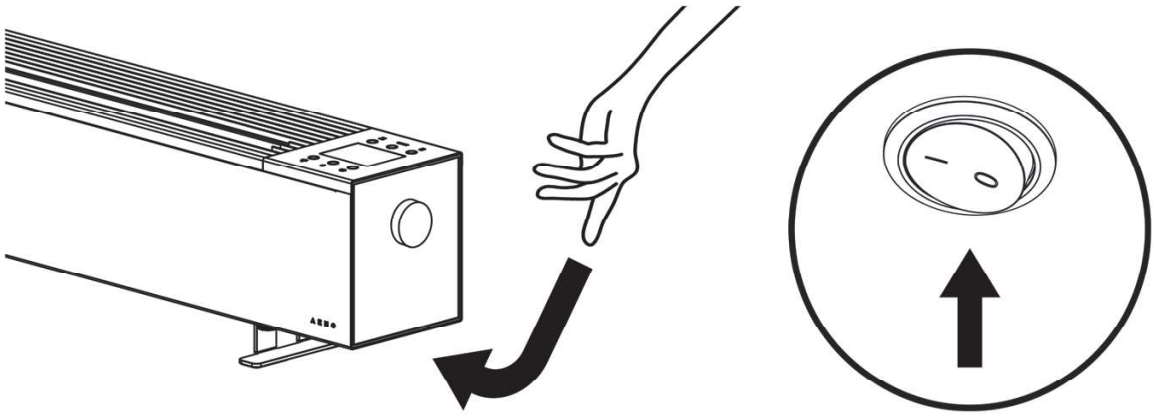

D

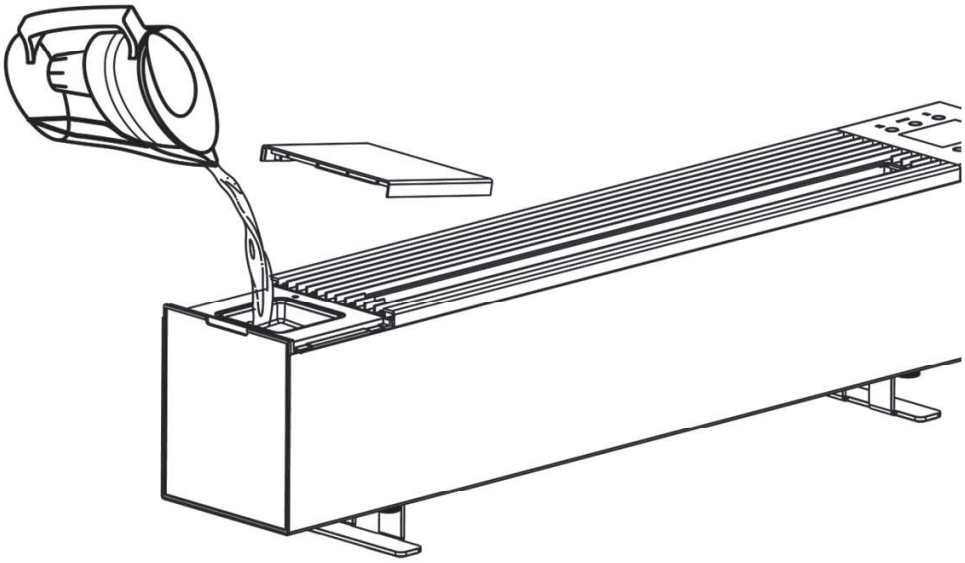

Download manual here

aeno.com/documents

AENO
Home appliances
smart control

GET IT ON
Google Play

Download on the
App Store

ENG **AENO™** Premium Eco Smart Space Heater with REAL FIRE effect is designed for heating and humidifying the air in residential and office premises.

ATTENTION! Before using the device, read this document thoroughly and save it for future reference.

MODELS

Plug Type	Color	
	White	Black
E/F	**AFH0001S, AFH0001S-A ***	**AFH0002S, AFH0002S-A ***
G	**AFH0001S-UK, AFH0001S-UK-A ***	**AFH0002S-UK, AFH0002S-UK-A ***

* Models with the "-A" ending are intended for sale on the "Amazon" marketplace and have no technical differences from models without the ending.

TECHNICAL SPECIFICATIONS

Power supply (input): 230 V (AC), 50–60 Hz, 10.0 A, 2,000.0 W (max.) (≤ 2.0 W in standby mode). Wi-Fi Support: 2.4 GHz, ≤ 20 dBm / 100 mW. Convection heating: 2 power levels. Heating area: up to 35 m^2 *. Maintaining temperature in the room: 0–40 °C / 32–104 °F. Ultrasonic air humidification: 3 intensity levels. Continuous water vapor generation time with a full tank: up to 72 h. 12 backlight color modes. Water tank capacity: 2 L. Display: IPS, 2.8", 320×240 px. Noise level (at 1 m distance): ≤ 35 dB. Control: manual, remote (via **AENO** app), voice assistants. Material: steel, aluminum, plastic. Tilt sensor. Protection against electric shock and overheating. Size: 1,010×170×240 mm. Net weight: 10.9 kg. Power cord length: 1.9 m. Operating conditions: temperature +5...+40 °C, relative humidity ≤ 70 %. Storage conditions: temperature +5...+40 °C, relative humidity ≤ 80 % (non-condensing).

PACKAGE CONTENTS (see Fig. **A**)

Premium Eco Smart Space Heater with REAL FIRE effect, legs (2 pcs.), bolts for legs fastening (4 pcs.), assembly and startup brochure, Warranty Card, Quick Start Guide.

DEVICE ELEMENTS (see Fig. **A**)

1 – water tank lid, 2 – water tank, 3 – device casing, 4 – control panel, 5 – knob, 6 – constant heating button, 7 – "SMART" heating mode button, 8 – timer button, 9 – display, 10 – backlight button, 11 – water vapor button, 12 – on/off button, 13 – power cord, 14 – water tank drain plugs, 15 – temperature and humidity sensor, 16 – I/0 power switch, 17 – bolts for legs fastening, 18 – legs.

LIMITATIONS AND WARNINGS

Read the contents of this section carefully before using the device.

ATTENTION! Hot surface! Risk of burns from contact with heated surfaces! Do not touch the surface of the heater until it has cooled down completely!

ATTENTION! Do not tilt or turn the heater if its tank is filled with water! Do not exceed the "MAX" mark when filling the tank. Use only purified/distilled water. Do not use the water vapor function when the tank is empty.

The device, as well as the **AENO** app, are not intended for use by children under 16 years of age or by individuals with limited physical, mental, or intellectual abilities without sufficient experience or knowledge, unless they are under the supervision of a person responsible for their safety. Do not use the device in small rooms where people who are present cannot leave the room on their own, unless constant supervision is provided by a person responsible for their safety. The device is intended for indoor domestic use only. Do not use the device outdoors. Place the heater at least 1 meter away from any fabrics, furniture, decorations and other flammable materials. Do not place the device directly beneath or above an electric socket. Do not install the device in areas accessible to children and pets. Use the heater at least 1.5 meters away from people and animals. Do not use the device near a bathtub, shower, or any other water source. Do not let children play with the device and its accessories. Do not drop or throw the device. Do not use a damaged device or accessories. Make sure that the rated voltage and frequency indicated in the technical specifications correspond to the parameters of the electrical network. Handle the device with dry hands only. Do not leave the device unattended while it is plugged in. Unplug the device after use and before cleaning. Unplug the device by holding the plug, not the power cord. Do not immerse the device, the power cord plug, or the cord itself in water or other liquids. Do not cover the heater or dry things on it. Do not move the device while it is turned on or hot. Always make sure that the power cord is not twisted, kinked, pinched, or in contact with hot, sharp objects or heat sources.

If you experienced any issues or difficulties while using your AENO™ device, please contact support by email at **support@aeno.com** or via online chat at **aeno.com/service-and-warranty**. Our specialists will help you solve the problem, and you will not have to spend time and effort visiting the store.

* The effective heating area depends on the dimensions of the room, the height of the ceilings, the number of windows, their fenestration quality, the quality of the insulation of the walls and ceiling, the presence of corner rooms, and the climate zone.

Do not use chemically aggressive detergents, abrasive pastes, products containing acids and solvents, or steel wool sponges to clean the device. Drain water from the device and allow it to dry completely before storing. The manufacturer shall not be liable for any damage caused by failure to comply with the recommendations in this document. If the device has been damaged by tipping over or falling, this will void the manufacturer's warranty. Do not disassemble or repair the device yourself. Repairs must be performed by a qualified technician at an authorized service center. To replace a damaged power cord and avoid hazardous situations, contact the manufacturer, an authorized service center, or a qualified specialist. For a detailed description of the device, its modes and features, see the full User Manual available at **aeno.com/documents**.

CONTROL PANEL ELEMENTS

Buttons

Constant heating	
SMART	"SMART" mode
Timer	
Backlight	
Water vapor	
On/off	

Display

24°c	Room temperature
51%	Room humidity
	Wi-Fi connection status
	Child lock function
00:00	Time until the heater turns off by timer (in hours and minutes)
00:00	Remaining time of continuous water vapor generation (in hours and minutes)

FUNCTIONS OF THE ON/OFF BUTTON

Action	Function
Press once	Turning on/off the heater
Press and hold until one beep (at least 3 seconds)	Resetting the error after the heater has fallen
Press and hold until two beeps (at least 5 seconds)	Switching the heater to Wi-Fi pairing mode
Press and hold until three beeps (at least 10 seconds)	Resetting the heater to factory settings

LIGHT INDICATION

	Solid green	The device is turned on and activated in the **AENO** app.
	Solid blue	The device is connected to the power supply, activated in the **AENO** app, but not turned on
	Flashing green *, blue or violet	The device is in Wi-Fi pairing mode
	Flashing red	Error after the device has fallen

SMART	Solid green	The selected function of the device is activated
SMART	Off	The selected function of the device is disabled

SMART	Solid yellow	The desired room heating temperature has been reached, heating is temporarily stopped
	Flashing yellow	There is too little or no water in the tank

* When controlling the heater manually without connecting to the **AENO** app, a flashing green light indicates that the device is on and ready for use.

INSTALLATION AND SETUP

1. Unpack the device, place it on a flat horizontal surface, and fasten the legs (18) using bolts (17) as shown in the Fig. **B**. Make sure the water tank drain plugs (14) are tightly closed.
2. Place the heater on its legs on a flat, stable surface in the desired location.
3. Open the lid of the tank (1) and fill it with purified/distilled water up to the "MAX" mark (≤ 2 liters, see Fig. **D**). **Don't exceed the mark!**
4. Plug the device into an outlet using the power cord (13).
   ATTENTION! It is forbidden to use an extension cord or power extender to connect to the mains due to the high power consumption of the device in heating mode!
5. Turn the I/0 power switch (16) to the "I" ("On") position (see Fig. **C**).
6. Wait until the device is ready for use – the on/off button will start flashing blue.
7. Turn the heater on by pressing the on/off button (12) on the control panel (4) once – it will start flashing green.
8. If necessary, activate the device in the **AENO** mobile app:
   - connect your smartphone to Wi-Fi (2.4 GHz) and log in to your account in the app (or download the mobile app from Google Play or App Store and register a new account);
   - tap the "+" icon in the "Home" tab at the top of the screen and select "Add device";
   - turn on BT on your smartphone and grant the app all requested accesses;
   - if necessary, enter your Wi-Fi network credentials and tap "Next";

- wait until the heater is automatically detected and tap “Add”;
- wait for the connection process to complete and tap “Finish”. The on/off button will light solid green.

Note. If the device was not automatically detected, press and hold the on/off button for 5 seconds until two beeps (the on/off button will start flashing purple), select the “Heater” category on the smartphone screen and follow the connection instructions in the app.

Note. If necessary, activate your device with Google Assistant, Amazon Alexa, Siri (see the full User Manual available on the **aeno.com/documents** web page for details).

9. Control the device manually or via the mobile app.

DEVICE CONTROL

Manual control

1. Turn the heater on by pressing the on/off button once.
2. Select and activate the desired function by pressing the corresponding button on the control panel once, and then adjust the function by turning the knob (5):

Button	Function	Function settings
	Constant heating	Heating power (2 powers – 1,000.0 W, 2,000.0 W)
SMART	Heating in “SMART” mode	Room heating temperature (0–40 °C / 32–104 °F, adjustment step – 1 °C / 1 °F) *
	Timer	Time until the heater turns off in hours and minutes
	Water vapor generation	Water vapor generation intensity (3 levels – low, medium, high)
	Backlight	Backlight color mode (12 modes)

* The temperature unit °C/°F can be changed via the **AENO** app.

The heater supports two types of heating:

- **Constant heating** provides a constant supply of heat.
- **Heating in “SMART” mode** is designed to maintain set room temperature. If the room temperature is equal to or higher than the set temperature, the heater enters standby mode until the temperature drops below the set level. In the “SMART” mode, the temperature is set to 24 °C / 85 °F by default.

To achieve a **real fire effect**, turn on water vapor generation and backlight at the same time.

Note. The quality of the real fire effect depends on environmental conditions, such as the temperature and humidity in the room, drafts, air conditioning, etc.

Note. To deactivate a function, press and hold the corresponding button. A progress bar will be displayed on the screen. Press the button until the scale is full.

3. When operation is complete, turn the heater off by pressing the on/off button on the control panel once.

Note. The control panel enters standby mode after 20 seconds of inactivity. To use the device, activate it by pressing any button on the control panel.

Control via app

1. Make sure that the heater is activated in the **AENO** mobile app (for more information, see “Installation and setup”). Turn the heater on by tapping the on/off button in the app once.
2. Control the heater through the app. Additional settings and features are also available through the app:
   - setting the device's schedule;
   - checking electricity consumption statistics;
   - customizing notifications;
   - selecting the temperature units (°C/°F);
   - connecting voice assistants and customizing scripts.
3. When operation is complete, turn the heater off by tapping the on/off button in the app once.

Note. For more information on heater control via the mobile app, see the full User Manual available on the **aeno.com/documents** web page.

CHILD LOCK FUNCTION

The child lock function locks the knob and all buttons on the device control panel. You can enable/disable the function in the following ways:

- manually, by simultaneously pressing and holding the constant heating and backlight buttons for 3 seconds;
- via the **AENO** mobile app (tab “Settings”).

FALL OF THE DEVICE

The device is equipped with a tilt sensor to de-energize the device if it falls. If the device tilts dangerously or falls, the display will show a danger sign accompanied by a beep. A fall notification will also be sent to the user's smartphone if the device is activated in the **AENO** mobile app.

If the heater has fallen, proceed as follows:

1. Return the heater to its original position. Make sure the heater and power cord are not damaged.
2. Press and hold the on/off button until one beep (at least 3 seconds) to reset the error.

Note. If the heater is not immediately set to initial position after a fall, the fall indication will turn off after some time. Return the heater to the correct position for automatic reset.

ATTENTION! If water has spilled out of the tank, unplug the heater and wait for it to dry completely. If there is visible damage to the heater or power cord after a fall, contact a service center for diagnosis.

DRAINING WATER FROM THE TANK

The water tank must be emptied after using the humidification function and before storing the device. To do this, drain any residual water by opening the drain plugs (14) at the bottom of the device's casing and allow it to dry completely. It is recommended to store the device in its original packaging without closing the drain plugs.

TROUBLESHOOTING

- **The heater won't turn on.** Possible causes: the outlet is faulty; the power cord is damaged. Solution: check if the outlet is working properly by connecting another device to it, if necessary, connect the device to a working outlet; contact an authorized service center.
- **When “SMART” mode is activated, the heater does not heat up.** Possible cause: the desired temperature has not been set correctly. Solution: set the desired temperature above the current room temperature.
- **The heater does not respond to commands from the mobile app.** Possible cause: a network connection failure has occurred. Solution: reconnect your device to the Wi-Fi network or wait for the connection to be restored.
- **The heater beeps, the on/off button flashes red.** Possible cause: the device has tilted dangerously or fallen. Solution: follow the steps in the section “Fall of the device”.

ATTENTION! If none of the suggested solutions helped you eliminate the problem, contact the supplier or an authorized service center. Do not disassemble the device or attempt to repair it yourself.

ASBISC reserves the right to modify the device and to revise and change this document without prior notice to users.

The warranty period and service life are 2 years from the date of retail sale of the device.

Manufacturer: ASBISC Enterprises PLC, Iapetou, 1, Agios Athanasios, 4101, Limassol, Cyprus. Tel.: +48732080077, info@asbis.com, asbis.com. Made in Poland. All trademarks used herein are the property of their respective owners. The date of manufacture is marked on the package.

Up-to-date information about and a detailed description of the device, as well as connection instructions, certificates, and details about the companies that deal with quality and warranty claims are available at **aeno.com/documents**.

This device complies with applicable safety requirements.

ROHS DIRECTIVE. The device complies with the requirements of the Directive 2011/65/EU on the Restriction of Hazardous Substances (RoHS), including the requirements of the RoHS Directive 2015/863/EU.

SIMPLIFIED DECLARATION OF CONFORMITY. Hereby, ASBISC declares that the device is in compliance with Directive 2014/53/EU. The full text of the EU declaration of conformity is available at: **aeno.com/userfiles/files/Certificates/CE/Space-Heater.pdf**

AFR Die **AENO™** Premium Eko Slim Ruimte Verwarmer met REGRE VUUR-effek is ontwerp vir die verhitting en bevogtiging van die lug in woon- en kantoorruimtes.

AANDAG! Lees asseblief hierdie dokument sorgvuldig deur voordat u die toestel gebruik en bewaar dit vir toekomstige verwysing.

MODELLE

Proptipe	**Kleur**	
	Wit	Swart
E/F	**AFH0001S, AFH0001S-A ***	**AFH0002S, AFH0002S-A ***
G	**AFH0001S-UK, AFH0001S-UK-A ***	**AFH0002S-UK, AFH0002S-UK-A ***

* Modelle wat eindig in "-A" is bedoel vir verkoop op Amazon en het geen tegniese verskille van modelle sonder die eindig nie.

TEGNIESE SPESIFIKASIES

Kragtoevoer (invoer): 230 V (AC), 50–60 Hz, 10,0 A, 2000,0 W (maksimum) (≤ 2,0 W in bystandmodus). Ondersteuning van Wi-Fi: 2,4 GHz, ≤ 20 dBm / 100 mW. Konveksie verhitting: 2 kragvlakke. Verhittingsoppervlak: tot 35 m^2 *. Handhaaf kamertemperatuur: 0–40 °C / 32–104 °F. Ultrasoniese lugbevogtiging: 3 intensiteitsvlakke. Tyd van deurlopende generering van waterdamp met 'n vol tenk: tot 72 uur. 12 kleurmodusse vir beligting. Watertenk kapasiteit: 2 l. Skerm: IPS, 2,8", 320×240 px. Geraasvlak (op 'n afstand van 1 m): ≤ 35 dB. Bediening: handmatig, afstandbeheer (via **AENO** toepassing), stemassistente. Materiaal: staal, aluminium, plastiek. Kantelsensor. Beskerming teen elektriese skok en oorverhitting. Afmetings: 1010×170×240 mm. Nettogewig: 10,9 kg. Kragkabellengte: 1,9 m. Bedryfstoestande: temperatuur +5...+40 °C, relatiewe humiditeit 70 %. Bergingstoestande: temperatuur +5...+40 °C, relatiewe humiditeit ≤ 80 % (sonder kondensasie).

PAKKETINHOUD (sien fig. **A**)

Premium Eko Slim Ruimte Verwarmer met REGRE VUUR-effek, voete (2 stuks), boute vir die bevestiging van die voete (4 stuks), brosjure oor montering en aktivering, waarborgkaart, kort gebruikershandleiding.

TOESTELELEMENTE (sien fig. **A**)

1 – watertenkdeksel, 2 – watertenk, 3 – toestelbehuising, 4 – beheerpaneel, 5 – reguleerder, 6 – konstante verhittingsknoppie, 7 – "SMART"-verhittingsmodusknoppie, 8 – timerknoppie, 9 – skerm, 10 – beligtingsknoppie, 11 – stoomknoppie, 12 – aan/af-knoppie, 13 – kragkabel, 14 – proppe vir gate vir die dreinering van water uit die tenk, 15 – temperatuur- en humiditeitsensor, 16 – I/0-kragskakelaar, 17 – boute vir die bevestiging van die voete, 18 – voete.

BEPERKINGS EN WAARSKUWINGS

Lees asseblief die inhoud van hierdie hoofstuk sorgvuldig deur voordat u die toestel gebruik.

AANDAG! Hot oppervlak! Risiko van brandwonde deur kontak met verhitte oppervlaktes! Moenie die oppervlak van die verwarmer aanraak totdat dit heeltemal afgekoel het nie!

AANDAG! Moenie die verwarmer kantel of draai wanneer die tenk met water gevul is nie! Moenie die "MAX"-merk oorskry wanneer die tenk gevul word nie. Gebruik slegs gesuiwerde/gedistilleerde water. Moenie die waterdampfunksie gebruik wanneer die tenk leeg is nie.

Die toestel, sowel as die toepassing **AENO**, is nie bedoel vir gebruik deur kinders onder die ouderdom van 16 of deur persone met verminderde fisiese, geestelike of intellektuele vermoëns nie, tensy hulle voldoende ondervinding of kennis van die werking daarvan het en tensy hulle onder toesig is van 'n persoon wat verantwoordelik is vir hul veiligheid. Moenie die toestel in beknopte ruimtes gebruik waar persone teenwoordig is wat nie die kamer onafhanklik kan verlaat nie en wat nie onder die voortdurende toesig van 'n persoon is wat verantwoordelik is vir hul veiligheid nie. Die toestel is slegs bedoel vir binnenshuise huishoudelike gebruik. Moenie die toestel buite gebruik nie. Plaas die verwarmer minstens 1 meter weg van materiale, meubels, versierings en ander vlambare materiale. Moenie die toestel direk onder of bo-op 'n elektriese aansluiting installeer nie. Moenie die toestel plaas op plekke wat toeganklik is vir kinders en troeteldiere nie. Gebruik die verwarmer ten minste 1,5 meter weg van mense en diere. Moenie die toestel naby 'n bad, stort of enige ander waterbron gebruik nie. Moenie toelaat dat kinders met die toestel en sy bykomstighede speel nie. Moenie die toestel laat val of gooi nie. Moenie 'n beskadigde toestel of beskadigde bykomstighede gebruik nie. Maak seker dat die nominale spanning en frekwensie wat in die tegniese spesifikasies aangedui word, ooreenstem met die parameters van die hoofkragtoevoer. Gebruik die toestel slegs met droë hande. Moenie die toestel sonder toesig laat wanneer dit aan die hooftoevoer gekoppel is nie.

Indien u enige vrae het of probleme ondervind met die gebruik van die AENO™-toestel, kontak asseblief die ondersteuningspan per e-pos by **support@aeno.com** of aanlyn gesels by **aeno.com/service-and-warranty**. Spesialiste kan jou help om te kies, sodat jy nie tyd en moeite hoef te mors om 'n winkel te besoek nie.

* Die effektiewe verwarmingsoppervlak hang af van die afmetings van die kamer, die hoogte van die plafonne, die aantal en kwaliteit van vensters, die kwaliteit van die isolasie van die mure en plafon, die teenwoordigheid van hoekkamers en die klimaatsone.

Ontkoppel die toestel van die hooftoevoer na gebruik en voor skoonmaak. Ontkoppel die toestel van die hooftoevoer deur die prop vas te hou, nie die kragkabel nie. Moenie die toestel, kragprop of kragkabel in water of ander vloeistowwe dompel nie. Moenie die verwarmer bedek nie en moenie klere daarop droogmaak nie. Moenie die toestel beweeg terwyl dit aan of warm is nie. Maak seker dat die kragkabel nie gedraai, geknik of geknyp is nie en nie in aanraking kom met warm, skerp voorwerpe of hittebronne nie. Moenie chemies aggressiewe skoonmaakmiddels, skuurpasta's, produkte wat sure en oplosmiddels bevat, of metaalsponse gebruik om die toestel skoon te maak nie. Dreineer die water uit die toestel en laat dit heeltemal droog word voordat u dit bêre. Die vervaardiger is nie aanspreeklik vir skade wat veroorsaak word deur die versuim om die aanbevelings in hierdie dokument na te kom nie. Indien die toestel beskadig word deur kantel of val, sal die vervaardiger se waarborg ongeldig wees. Moenie die toestel self uitmekaar haal of herstel nie. Herstelwerk moet deur 'n gekwalifiseerde tegnikus by 'n gemagtigde dienssentrum uitgevoer word. Vir die vervanging van 'n beskadigde koord, kontak die vervaardiger, 'n gemagtigde dienssentrum of 'n gekwalifiseerde spesialis om gevaarlike situasies te vermy. Gedetailleerde beskrywing van die toestel, sy modusse en funksies kan in die volledige handleiding by **aeno.com/documents** gevind word.

ELEMENTE VAN DIE BEHEERPANEEL

Knoppe

Konstante verhitting	
SMART	"SMART"-modus
Timer	
Beligting	
Waterdamp	
Skakel aan/af	

Skerm

24 °C	Temperatuur in die kamer
51 %	Humiditeit in die kamer
	Wi-Fi-verbindingstatus
	Kinderslotfunksie
00:00	Tyd totdat die verwarmer afskakel volgens die timer (in ure en minute)
00:00	Oorblywende tyd van deurlopende generering van waterdamp (in ure en minute)

AAN/AF-KNOPPIE FUNKSIES

Aksie	Funksie
Enkele druk	Skakel die verwarmer aan/af
Druk en hou totdat jy 'n piepgeluide hoor (ten minste 3 sekondes)	Herstel van die fout nadat die verwarmer gefaal het
Druk en hou totdat jy twee piepgeluide hoor (ten minste 5 sekondes)	Skakel die verwarmer oor na Wi-Fi-paringsmodus
Druk en hou totdat jy drie piepgeluide hoor (ten minste 10 sekondes)	Herstel van die verwarming na fabrieksinstellings

AANDUIDING

	Brand groen	Die toestel is aangeskakel en geaktiveer in die **AENO** toepassing
	Brand blou	Die toestel is aan die kragtoevoer gekoppel, in die **AENO** toepassing geaktiveer, maar nie aangeskakel nie
	Flikkerende groen *, blou of pers	Die toestel is in Wi-Fi-paringsmodus
	Flikkerende rooi	Fout na toestelval

SMART	Brand groen	Die gekose toestelfunksie is geaktiveer
SMART	Dit brand nie	Die gekose toestelfunksie is gedeaktiveer
SMART	Brand geel	Die verlangde temperatuur in die kamer is bereik, verhitting word tydelik gestaak
	Flikkeren de geel	Daar is te min of geen water in die tenk nie

* As jy die verhitting handmatig bedien sonder om aan die **AENO** toepassing te koppel, dui groen flikkering aan dat die toestel aangeskakel en gereed is vir gebruik.

MONTAGE EN AANPASSING

1. Pak die toestel uit, plaas dit op 'n plat horisontale oppervlak en bevestig die voete (18) met boute (17) soos getoon in fig. **B**. Maak seker dat die proppe vir gate vir die dreinering van water (14) behoorlik toegemaak is.
2. Plaas die verwarmer op sy voete op 'n plat, stabiele oppervlak op die verlangde plek.
3. Maak die tenkdeksel (1) oop en vul dit met gesuiwerde/gedistilleerde water tot by die "MAX"-merk (≤ 2 l, sien fig. **D**). **Moenie bo die merk vul nie!**
4. Koppel die toestel aan die kragaansluiting met die kragkabel (13).
   AANDAG! Dit is verbode om 'n verlengkoord of kragstrook te gebruik vir aansluiting op die netstroom as gevolg van die hoë kragverbruik van die toestel in verhittingsmodus!
5. Stel die I/0-kragskakelaar (16) na die "I" ("Aan") posisie (sien fig. **C**).
6. Wag totdat die toestel gereed is vir gebruik – die aan/af-knoppie sal blou begin flikker.
7. Skakel die verwarmer aan deur die aan/af-knoppie (12) op die beheerpaneel (4) een keer te druk – dit sal groen begin flikker.
8. Indien nodig, aktiveer die toestel in die **AENO** mobiele toepassing:

- Koppel jou slimfoon aan Wi-Fi (2,4 GHz) en meld aan by jou rekening in die toepassing (of laai die mobiele toepassing af vanaf Google Play of App Store en skep 'n nuwe rekening);
- tik die “+” simbool in die “Tuis”-oortjie bo-aan die skerm en kies “Voeg toestel by”;
- skakel BT op jou slimfoon aan en gee die toepassing alle versoekte toegang;
- voer indien nodig jou Wi-Fi-netwerk data in en tik op “Volgende”;
- wag tot die verwarming outomaties gedetecteer word en tik op “Voeg by”;
- wacht tot die verbindingsproses is voltoid en tik op “Klaar”. Die aan/af-knoppie sal begin om groen te gloei.

Let wel. Indien die toestel nie outomaties opgespoor word nie, druk en hou die aan/af-knoppie vir 5 sekondes totdat twee piepgeluide klink (die aan/af-knoppie begin pers flikker), kies die kategorie “Verwarmer” op die slimfoonskerm en volg die verbindingsinstruksies in die toepassing.

Let wel. Indien nodig, aktiveer die toestel in Google Assistant, Amazon Alexa, Siri (vir besonderhede, sien die volledige gebruikershandleiding beskikbaar by **aeno.com/documents**).

9. Beheer die toestel handmatig of via 'n mobiele toepassing.

BEHEER VAN TOESTEL

Handmatige beheer

1. Skakel die verwarmer aan deur een keer op die aan/af-knoppie te druk.
2. Kies en skakel die verlangde funksie aan deur een keer op die ooreenstemmende knoppie op die beheerpaneel te druk, en pas dan die funksie aan deur die reguleerder (5) te draai:

Knoppie	Funksie	Stel funksie
	Konstante verhitting	Verhittingskrag (2 kragte – 1000,0 W, 2000,0 W)
SMART	Verhitting in die “SMART”-modus	Kamerverhittingstemperatuur (0–40 °C / 32–104 °F, instellingstap – 1 °C / 1 °F) *
	Timer	Tyd totdat die verwarmer afskakel in ure en minute
	Generering van waterdamp	Intensiteit van die generering van waterdamp (3 vlakke – laag, medium, hoog)
	Beligting	Beligtingskleurmodus (12 modusse)

* Die temperatuureenheid °C/°F kan via die **AENO** toepassing verander word.

Die verwarmer ondersteun twee verhittingstipes:

- **Konstante verhitting** verseker 'n konstante toevoer van hitte.
- **Verhitting in die “SMART”-modus** is ontwerp om die ingestelde temperatuur in die kamer te handhaaf. As die temperatuur in die kamer gelyk aan of hoër is as die ingestelde temperatuur, sal die verwarmer in bystandmodus gaan totdat die temperatuur onder die ingestelde temperatuur daal. Die standaardtemperatuur is ingestel op 24 °C / 85 °F in “SMART”-modus.

Om die **regre vuur-effek** te verkry, skakel die generering van waterdamp en die beligting gelyktydig aan.

Let wel. Die kwaliteit van die regre vuur-effek hang af van omgewingsfaktore soos temperatuur en humiditeit in die kamer, trek, lugversorging, ens.

Let wel. Om 'n funksie te deaktiveer, druk en hou die ooreenstemmende knoppie in. 'n Vorderingsbalk sal op die skerm verskyn. Hou die knoppie in totdat die skaal heeltemal gevul is.

3. Wanneer u klaar is met die gebruik van die verwarmer, skakel dit af deur een keer op die aan/af-knoppie op die beheerpaneel te druk.

Let wel. Die beheerpaneel gaan na 20 sekondes van onaktiwiteit in bystandmodus. Om die toestel te beheer, aktiveer dit deur enige knoppie op die beheerpaneel te druk.

Beheer via toepassing

1. Maak seker dat die verwarmer in die **AENO** mobiele toepassing geaktiveer is (vir meer inligting, sien “Montage en aanpassing”). Skakel die verwarmer aan deur een keer op die aan/af-knoppie in die toepassing te druk.
2. Beheer jou verwarmer via die toepassing. Bykomende instellings en funksies is ook via die toepassing beskikbaar:
   - die toestel se bedryfskedule opstel;
   - die nagaan van elektrisiteitsverbruikstatistieke;
   - die kennisgewings opstel;
   - die keuse van temperatuureenheid (°C/°F);
   - die stemassistente koppel en scenario's opstel.
3. Na gebruik, skakel die verwarmer af deur een keer op die aan/af-knoppie in die toepassing te tik.

Let wel. Vir meer inligting oor die beheer van die verwarmer via die mobiele toepassing, verwys asseblief na die volledige gebruikershandleiding beskikbaar by **aeno.com/documents**.

KINDERSLOTFUNKSIE

Die kinderslotfunksie sluit alle knoppies op die beheerpaneel van toestel en die reguleerder. Jy kan die funksie op die volgende maniere aktiveer/deaktiveer:

- handmatig deur die konstante verhittings- en beligtingsknoppies gelyktydig vir 3 sekondes in te hou;
- via die **AENO** mobiele toepassing ("Instellings"-oortjie).

VAL VAN DIE TOESTEL

Die toestel is toegerus met 'n kantelsensor wat die krag afskakel in geval van 'n val. Indien die toestel val of gevaarlik kantel, sal die skerm 'n gevaarsein met 'n hoorbare sein wys. 'n Valkennisgewing word ook na die gebruiker se slimfoon gestuur indien die toestel in die **AENO** mobiele toepassing geaktiveer is.

Indien die verwarmer val, doen die volgende:

1. Plaas die verwarmer terug in sy oorspronklike posisie. Maak seker dat die verwarmer en kragkabel nie beskadig is nie.
2. Druk en hou die aan/af-knoppie in totdat jy 'n pieptoon hoor (ten minste 3 sekondes) om die fout te herstel.

Let wel. Indien die verwarmer nie onmiddellik na die val na sy oorspronklike posisie teruggebring word nie, sal die valaanwyser na 'n kort tydjie afskakel. Plaas die verwarmer terug in die korrekte posisie om outomaties terug te stel.

AANDAG! As water uit die tenk gelek het, ontkoppel die verwarmer en wag totdat dit heeltemal droog is. Indien daar sigbare skade aan die verwarmer of kragkabel na 'n val is, kontak 'n dienssentrum vir diagnose.

WATER UIT DIE TENK DREINEER

Die watertenk moet leeggemaak word nadat die bevogtigingsfunksie gebruik is en voordat die toestel gestoor word. Om dit te doen, dreineer enige oorblywende water deur die proppe (14) aan die onderkant van die toestel se behuising oop te maak en laat dit heeltemal droog word. Dit word aanbeveel om die toestel in sy oorspronklike verpakking te bêre sonder om die proppe toe te maak.

PROBLEEMOPLOSSING

- **Die verwarmer skakel nie aan nie.** Moontlike oorsake: die sok is defektief; die kragkabel is beskadig. Oplossing: kontroleer die sok deur 'n ander toestel in te prop, indien nodig, koppel die toestel in 'n werkende sok; kontak asseblief 'n gemagtigde dienssentrum.
- **Wanneer "SMART"-modus aangeskakel is, word die verwarmer nie warm nie.** Moontlike oorsaak: die verlangde temperatuur is verkeerd ingestel. Oplossing: stel die verlangde temperatuur bo die huidige temperatuur in die kamer.
- **Die verwarmer reageer nie op bevele vanaf die mobiele toepassing nie.** Moontlike oorsaak: daar was 'n netwerkverbindingsfout. Oplossing: koppel jou toestel weer aan die Wi-Fi-netwerk of wag totdat die verbinding herstel is.
- **Die verwarmer maak 'n geluid, die aan/af-knoppie flikker rooi.** Moontlike oorsaak: die toestel het gevaarlik gekantel of geval. Oplossing: volg die stappe in die afdeling "Val van die toestel".

AANDAG! Indien geeneen van die voorgestelde metodes help om die probleem op te los nie, kontak u verskaffer of 'n gemagtigde dienssentrum. Moenie die toestel uitmekaar haal of probeer om dit self te herstel nie.

ASBISC behou die reg voor om die toestel te wysig en veranderinge en byvoegings aan hierdie dokument aan te bring sonder vooraf kennisgewing aan gebruikers.

Die waarborgtydperk en dienslewe is 2 jaar vanaf die verkoopsdatum van die produk in die kleinhandelnetwerk.

Vervaardiger: ASBISC Enterprises PLC, Iapetou, 1, Agios Athanasios, 4101, Limassol, Cyprus (Siprus). Tel.: +48732080077, info@asbis.com, asbis.com. Gemaak in Pole. Sien die produksiedatum op die verpakking. Alle handelsmerke en handelsname wat hierin genoem word, is die eiendom van hul onderskeie eienaars. Opgedateerde inligting en 'n gedetailleerde beskrywing van die toestel, sowel as verbindingsinstruksies, sertifikate, inligting oor maatskappye wat kwaliteitseise aanvaar en waarborge is beskikbaar by **aeno.com/documents**.

Hierdie toestel voldoen aan toepaslike veiligheidsvereistes.

ROHS-RICHTLIJN. Die toestel voldoen aan die vereistes van RoHS-richtlijn 2011/65/EU oor die beperking van gevaarlike stowwe, insluitend die vereistes van die RoHS-richtlijn 2015/863/EU.

VEREENVOUDIGDE VERKLARING VAN KONFORMITEIT. ASBISC verklaar hiermee dat die toestel voldoen aan richtlijn 2014/53/EU. Die volledige teks van die EU-verklaring van konformiteit is beskikbaar by die volgende webadres: **aeno.com/userfiles/files/Certificates/CE/Space-Heater.pdf**.

ARA مدفأة Premium الذكية المنزلية الصديقة للبيئة مع تأثير النار™**AENO** و ترطيب الهواء في المباني السكنية والمكتبية.

انتباه! قبل استعمال الجهاز، يرجى قراءة هذا المستند بعناية وحفظه للرجوع إليه في المستقبل.

الموديلات

نوع القابس	لون	
	أبيض	أسود
E/F	**AFH0001S-A ،AFH0001S ***	**AFH0002S-A ،AFH0002S ***
G	**AFH0001S-UK-A ،AFH0001S-UK ***	**AFH0002S-UK-A ،AFH0002S-UK ***

* الموديلات التي تنتهي بـ"-A" مخصصة للبيع في سوق "Amazon" ولا تحتوي على أي اختلافات فنية عن الموديلات التي لا تنتهي به.

المواصفات التقنية

الإمداد الكهربائي (الدخل): 230 فولت (AC)، 60–50 هرتز، 10,0 أمبير، 2000,0 واط (كحد أقصى) (2,0 ≥ واط في وضع الاستعداد). دعم Wi-Fi: 2,4 جيجاهرتز، 20 ≥ ديسيبل ملي واط / 100 ملي واط. التدفئة بالحمل الحراري: 2 مستوى للطاقة. مساحة التدفئة: تصل إلى 35 متر مربع *. الحفاظ على درجة حرارة الغرفة: 40–0 درجة مئوية / 104–32 درجة فهرنهايت. ترطيب الهواء بالموجات فوق الصوتية: 3 مستويات الشدة. مدة إنتاج البخار المائي بشكل مستمر مع خزان ممتلئ: تصل إلى 72 ساعة. تأثير النار، 12 وضعًا لونيًا للإضاءة الخلفية. سعة خزان المياه: 2 لتر. الشاشة: IPS، 2,8 بوصة، 240×320 بكسل. مستوى الضوضاء (على مسافة 1 متر): 35 ≥ ديسيبل. التحكم: يدوي، عن بعد (عبر تطبيق **AENO**)، المساعدات الصوتية. المادة: الفولاذ، الألمنيوم، البلاستيك. مستشعر الإمالة. الحماية من الصدمات الكهربائية والحرارة الزائدة. الأبعاد: 240×170×1010 مم. الوزن الصافي: 10,9 كجم. طول سلك الطاقة: 1,9 متر. ظروف الاستعمال: درجة الحرارة 40+...5+ درجة مئوية، الرطوبة النسبية 70 % ≥. ظروف التخزين: درجة الحرارة 40+...5+ درجة مئوية، الرطوبة النسبية 80 % ≥ (بدون تكاثف).

محتوى العلبة (انظر الشكل **A**)

مدفأة Premium الذكية المنزلية الصديقة للبيئة مع تأثير النار، أرجل (2 قطعة)، مسامير لتثبيت الأرجل (4 قطع)، دليل التجميع والتشغيل، بطاقة الضمان، دليل البدء السريع.

عناصر الجهاز (انظر الشكل **A**)

1 – غطاء خزان المياه، 2 – خزان المياه، 3 – هيكل الجهاز، 4 – لوحة التحكم، 5 – مقبض دوار، 6 – زر التدفئة المستمرة، 7 – زر وضع "SMART" للتدفئة، 8 – زر المؤقت، 9 – الشاشة، 10 – زر الإضاءة الخلفية، 11 – زر البخار المائي، 12 – زر التشغيل/إيقاف التشغيل، 13 – سلك الطاقة، 14 – سدادات الفتحات لتصريف المياه من الخزان، 15 – مستشعر درجة الحرارة والرطوبة، 16 – مفتاح تبديل الطاقة I/0، 17 – مسامير لتثبيت الأرجل، 18 – الأرجل.

القيود والتحذيرات

قبل استخدام الجهاز، يرجى قراءة محتويات هذا القسم بعناية.

انتباه! سطح ساخن! خطر الإصابة بالحروق عند ملامسة الأسطح الساخنة! لا تلمس سطح المدفأة حتى تبرد تمامًا!

انتباه! لا تقم بإمالة المدفأة أو قلبها إذا كان خزانها ممتلئًا بالماء! لا تتجاوز علامة "MAX" عند ملء الخزان. استخدم الماء النقي/المقطر فقط. لا تستخدم وظيفة البخار المائي عندما يكون الخزان فارغًا.

الجهاز وكذلك التطبيق **AENO** غير مخصصان للاستخدام من قبل الأطفال دون سن 16 عامًا أو الأشخاص ذوي القدرات البدنية أو العقلية أو النفسية المحدودة ما لم تكن لديهم الخبرة أو المعرفة الكافية، وإذا لم يكونوا تحت إشراف شخص مسؤول عن سلامتهم. ا تستخدم الجهاز في غرف صغيرة حيث يتواجد أشخاص غير قادرين على مغادرتها بأنفسهم، إلا إذا كانوا تحت إشراف مستمر من شخص مسؤول عن سلامتهم. هذا الجهاز مخصص للاستخدام في الظروف المنزلية داخل الغرف فقط. يُحظر استخدام الجهاز في الهواء الطلق. ضع المدفأة على مسافة 1 متر على الأقل من أي أقمشة أو أثاث أو عناصر الديكور أو أي مواد قابلة للاشتعال. لا تقم بتثبيت الجهاز أسفل أو أعلى المقبس الكهربائي مباشرة. لا تقم بتثبيت الجهاز في الأماكن التي يمكن للأطفال والحيوانات الأليفة الوصول إليها. استخدم المدفأة على مسافة 1,5 متر على الأقل من الأشخاص والحيوانات. لا تستخدم الجهاز بالقرب من حوض الاستحمام أو الدش أو أي مصدر ماء آخر. لا تسمح للأطفال باللعب بالجهاز ومرفقاته. لا تسقط ولا ترمي الجهاز. لا تستخدم الجهاز التالف أو الملحقات التالفة. تأكد من أن الجهد الكهربائي والتردد المقننين المشار إليهما في المواصفات التقنية يتطابقان مع معلمات التيار الكهربائي. تعامل مع الجهاز بيدين جافتين فقط. لا تترك الجهاز موصلاً بمنفذ التيار الكهربائي دون مراقبة. افصل الجهاز عن شبكة الكهرباء المنزلية بعد الاستخدام وقبل التنظيف. افصل الجهاز عن شبكة الكهرباء المنزلية ماسكاً بالقابس وليس بسلك الطاقة. لا تغمر الجهاز أو قابس سلك الطاقة أو سلك الطاقة نفسه في الماء أو أي سوائل أخرى. لا تقم بتغطية المدفأة أو تجفيف الأشياء عليها. لا تحرك الجهاز أثناء تشغيله أو تسخينه. تأكد من عدم التواء سلك الطاقة وانحنائه والضغط عليه بواسطة أي شيء وتلامسه مع أشياء ساخنة أو حادة أو مصادر حرارة. لا تستخدم منظفات عدوانية كيميائياً ومعاجين كاشطة ووسائل تحتوي على أحماض ومذيبات وليفات معدنية لتنظيف الجهاز. قبل التخزين، قم بتصريف الماء من الجهاز واتركه يجف تمامًا. لا تتحمل الشركة المصنعة أي مسؤولية عن أي ضرر ناتج عن عدم الامتثال للتوصيات المحددة في هذا الدليل. في حالة تعرض الجهاز للتلف نتيجة الانقلاب أو السقوط، فسوف يؤدي ذلك إلى إلغاء ضمان الشركة المصنعة. لا تقم بتفكيك الجهاز ولا تحاول إصلاحه بنفسك. يجب إجراء الإصلاح من قبل متخصص مؤهل لمركز خدمة معتمد. لاستبدال السلك التالف، لتجنب المواقف الخطرة، اتصل بالشركة المصنعة أو مركز خدمة معتمد أو متخصص مؤهل. يمكن العثور على الوصف التفصيلي للجهاز وأوضاع تشغيله وميزاته في دليل المستخدم الكامل المتوفر على **aeno.com/documents**.

عناصر لوحة التحكم

أزرار

التدفئة المستمرة	SMART	الوضع "SMART"	المؤقت	الإضاءة الخلفية	البخار المائي	تشغيل/إيقاف التشغيل

الشاشة

24°C	درجة حرارة الغرفة	51%	الرطوبة الداخلية		حالة اتصال Wi-Fi		وظيفة قفل الأطفال

00:00	الوقت حتى يتم إيقاف تشغيل المدفأة وفقًا للمؤقت (بالساعات والدقائق)	00:00	الوقت المتبقي من توليد البخار المائي المستمر (بالساعات والدقائق)

وظائف زر التشغيل/إيقاف التشغيل

إجراء	وظيفة
بنقرة واحدة	تشغيل/إيقاف تشغيل المدفأة
اضغط مع الاستمرار حتى تصدر إشارة صوتية واحدة (لمدة 3 ثوان على الأقل)	إعادة ضبط الخطأ بعد سقوط المدفأة
اضغط مع الاستمرار حتى تصدر إشاراتان صوتيتان (لمدة 5 ثوان على الأقل)	تحويل المدفأة إلى وضع الاقتران بشبكة Wi-Fi
اضغط مع الاستمرار حتى تصدر ثلاث إشارات صوتية (10 ثوان على الأقل)	إعادة ضبط المدفأة إلى إعدادات المصنع

إذا ظهرت لديك أية أسئلة أو صعوبات عند استخدام جهاز ™AENO فيرجى الاتصال بخدمة الدعم الفني عبر البريد الإلكتروني على العنوان **support@aeno.com** أو عبر صندوق المحادثات على **aeno.com/service-and-warranty**. سيساعدك المتخصصون على حل المشكلة فلن تحتاج إلى إضاعة الوقت والجهود في زيارة المتجر.

* تعتمد مساحة التدفئة الفعالة على مساحة الغرفة وارتفاع الأسقف وعدد النوافذ ونوعية زجاجها ونوعية عزل الجدران والسقف ووجود غرف زاوية وأيضا المنطقة المناخية.

مؤشرات ضوئية

	يضيء باللون الأخضر	تم تشغيل الجهاز وتنشيطه في تطبيق **AENO**
	يضيء باللون الأزرق	تم توصيل الجهاز بمصدر الطاقة، وتم تنشيطه في تطبيق **AENO**، ولكن لم يتم تشغيله
	يومض باللون الأخضر * أو الأزرق أو الأرجواني	الجهاز في وضع الاقتران عبر شبكة Wi-Fi
	يومض باللون الأحمر	خطأ بعد سقوط الجهاز

	يضيء باللون الأخضر	تم تفعيل الوظيفة المحددة للجهاز.
SMART	لا يضيء	تم تعطيل الوظيفة المحددة للجهاز

SMART	يضيء باللون الأصفر	تم الوصول إلى درجة حرارة التدفئة المطلوبة للغرفة، وتم إيقاف التدفئة مؤقتًا

	يومض باللون الأصفر	لا يوجد ماء في الخزان أو يوجد كمية صغيرة منه

* عند التحكم في المدفأة يدويًا دون الاتصال بتطبيق **AENO**، يشير الوميض باللون الأخضر إلى أن الجهاز قيد التشغيل وجاهز للاستخدام.

التثبيت والإعداد

1. قم بإخراج الجهاز من عبوته، ثم ضعه على سطح أفقي مسطح وقم بربط الأرجل (18) بالمسامير (17)، كما هو موضح في الشكل **B**. تأكد من أن سدادات الفتحات لتصريف المياه (14) مغلقة بإحكام.
2. ضع المدفأة على الأرجل على سطح مستو وثابت في المكان المطلوب.
3. افتح غطاء الخزان (1) واملأه بالماء النقي/المقطر حتى علامة "MAX" (2 ≤ لتر، انظر الشكل **D**). **لا تتجاوز العلامة!**
4. قم بتوصيل الجهاز بالمقبس باستخدام سلك الطاقة (13).

انتباه! يُمنع استخدام سلك تمديد أو مرشح الطاقة للتوصيل بالشبكة الكهربائية بسبب استهلاك الجهاز العالي للطاقة في وضع التدفئة!

5. قم بتحريك مفتاح تبديل الطاقة I/0 (16) إلى وضع "I" ("تشغيل") (انظر الشكل **C**).
6. انتظر حتى يصبح الجهاز جاهزًا للاستخدام – سيومض زر التشغيل/إيقاف التشغيل باللون الأزرق.
7. قم بتشغيل المدفأة بالضغط على زر التشغيل/إيقاف التشغيل (12) الموجود على لوحة التحكم (4) مرة واحدة – سوف يبدأ في الوميض باللون الأخضر.
8. إذا لزم الأمر، قم بتنشيط الجهاز في تطبيق AENO للهاتف المحمول:

- قم بتوصيل هاتفك الذكي بشبكة Wi-Fi (2,4 جيجاهرتز) وقم بتسجيل الدخول إلى حسابك في التطبيق (أو قم بتنزيل التطبيق المحمول من Google Play أو App Store وقم بإنشاء حساب جديد)؛
- اضغط على أيقونة "+" في علامة التبويب "المنزل" في الجزء العلوي من الشاشة وحدد "إضافة جهاز"؛
- قم بتشغيل BT على هاتفك الذكي وامنح التطبيق جميع صلاحيات الوصول المطلوبة؛
- إذا لزم الأمر، أدخل بيانات اعتماد لشبكة Wi-Fi الخاصة بك واضغط على "التالي"؛
- انتظر حتى يتم اكتشاف المدفأة تلقائيًا ثم اضغط على "إضافة"؛
- انتظر حتى تكتمل عملية الاتصال ثم اضغط على "تم". سيضيء زر التشغيل/إيقاف التشغيل باللون الأخضر الثابت.

ملاحظة. إذا لم يتم اكتشاف الجهاز تلقائيًا، فاضغط مع الاستمرار على زر التشغيل/إيقاف التشغيل لمدة 5 ثوان حتى تسمع إشارتين صوتيتين (سيومض زر التشغيل/إيقاف التشغيل باللون الأرجواني)، وحدد فئة "المدفأة" على شاشة الهاتف الذكي واتبع تعليمات الاتصال في التطبيق.

ملاحظة. إذا لزم الأمر، قم بتنشيط الجهاز في Google Assistant أو Amazon Alexa أو Siri (للمزيد راجع دليل المستخدم الكامل المتوفر على **aeno.com/documents**).

9. يمكنك التحكم في الجهاز يدويًا أو عبر تطبيق الهاتف المحمول.

التحكم في الجهاز

التحكم اليدوي

1. قم بتشغيل المدفأة بالضغط على زر التشغيل/إيقاف التشغيل مرة واحدة.
2. قم بتحديد وتفعيل الوظيفة المطلوبة بالضغط على الزر المقابل على لوحة التحكم مرة واحدة، ثم اضبط الوظيفة عن طريق تدوير المقبض الدوار (5):

الزر	وظيفة	إعداد الوظيفة
	التدفئة المستمرة	قوة التدفئة (قوتان – 1000,0 واط، 2000,0 واط)
SMART	التدفئة في وضع "SMART"	درجة حرارة التدفئة في الغرفة (40–0 درجة مئوية / 104–32 درجة فهرنهايت، خطوة الضبط – 1 درجة مئوية / 1 درجة فهرنهايت) *
	المؤقت	الوقت حتى إيقاف تشغيل المدفأة بالساعات والدقائق
	توليد البخار المائي	كثافة توليد البخار المائي (3 مستويات – منخفض، متوسط، عالٍ)
	الإضاءة الخلفية	وضع الإضاءة الخلفية الملون (12 وضعًا)

* يمكن تغيير وحدة درجة الحرارة °C/°F عبر تطبيق AENO.

تدعم المدفأة نوعين من التدفئة:

- تضمن **التدفئة المستمرة** إمدادًا ثابتًا بالحرارة.
- وظيفة **التدفئة في وضع "SMART"** مخصصة للحفاظ على درجة حرارة محددة في الغرفة. إذا كانت درجة حرارة الغرفة مساوية أو أعلى من درجة الحرارة المحددة، تنتقل المدفأة إلى وضع الاستعداد حتى تنخفض درجة الحرارة إلى ما دون المستوى المحدد. في وضع "SMART"، درجة الحرارة الافتراضية هي 24 درجة مئوية / 85 درجة فهرنهايت.

لتحقيق **تأثير النار** قم بتنشيط عملية توليد البخار المائي وتشغيل الإضاءة الخلفية في نفس الوقت.

ملاحظة. تعتمد جودة تأثير النار على الظروف الخارجية مثل درجة الحرارة والرطوبة في الغرفة ووجود التيارات الهوائية وعمل المكيّف وما إلى ذلك.

ملاحظة. لتعطيل الوظيفة، اضغط مع الاستمرار على الزر المقابل. سيظهر شريط التقدم على الشاشة. استمر بالضغط على الزر حتى يمتلئ الشريط بالكامل.

3. عند الانتهاء من استخدام المدفأة، قم بإيقاف تشغيلها بالضغط على زر التشغيل/إيقاف التشغيل الموجود على لوحة التحكم مرة واحدة.

ملاحظة. تنتقل لوحة التحكم إلى وضع الاستعداد بعد 20 ثانية من عدم النشاط. للتحكم في الجهاز، قم بتنشيطها بالضغط على أي زر على لوحة التحكم.

التحكم عبر التطبيق

1. تأكد من تفعيل المدفأة في تطبيق **AENO** للهاتف المحمول (للمزيد راجع "التثبيت والإعداد"). قم بتشغيل المدفأة بالضغط على زر التشغيل/إيقاف التشغيل في التطبيق مرة واحدة.
2. قم بالتحكم في المدفأة عبر التطبيق. الإعدادات والوظائف الإضافية متاحة أيضًا من خلال التطبيق:
   - ضبط جدول تشغيل الجهاز؛
   - التحقق من إحصائيات استهلاك الكهرباء؛
   - إعداد الإشعارات؛
   - حدد وحدة درجة الحرارة (°C/°F)؛
   - ربط المساعدات الصوتية وإعداد السيناريوهات.
3. عند الانتهاء من استخدام المدفأة، قم بإيقاف تشغيلها بالضغط على زر التشغيل/إيقاف التشغيل في التطبيق مرة واحدة.

ملاحظة. لمزيد من المعلومات حول التحكم في المدفأة عبر تطبيق الهاتف المحمول، راجع دليل المستخدم الكامل المتوفر على **aeno.com/documents**.

وظيفة قفل الأطفال 🔒

تعمل وظيفة قفل الأطفال على قفل جميع الأزرار الموجودة على لوحة التحكم في الجهاز والمقبض الدوار. يمكنك تمكين/تعطيل الوظيفة بالطرق التالية:

- يدويًا، عن طريق الضغط مع الاستمرار على زري التدفئة المستمرة والإضاءة الخلفية لمدة 3 ثوان؛
- عبر تطبيق **AENO** للهاتف المحمول (علامة التبويب "الإعدادات").

سقوط الجهاز

تم تجهيز الجهاز بمستشعر الإمالة الذي يسمح لك بإيقاف إمداد الطاقة للجهاز في حالة سقوطه. في حالة إمالة الجهاز أو سقوطه بشكل خطير، سيظهر رمز الخطر على الشاشة، مصحوبًا بإشارة صوتية. وسيتلقى المستخدم أيضًا إشعارًا بشأن السقوط على هاتفه الذكي إذا تم تنشيط الجهاز في تطبيق **AENO** للهاتف المحمول.

في حالة سقوط المدفأة قم بما يلي:

1. قم بإرجاع المدفأة إلى وضعها الأصلي. تأكد من عدم وجود أي ضرر في المدفأة وسلك الطاقة.
2. اضغط مع الاستمرار على زر التشغيل/إيقاف التشغيل حتى تسمع إشارة صوتية واحدة (3 ثوان على الأقل) لمسح الخطأ.

ملاحظة. إذا لم يتم إرجاع المدفأة إلى وضعها الأصلي فورًا بعد السقوط، فسوف ينطفئ مؤشر السقوط بعد فترة من الوقت. قم بإرجاع المدفأة إلى الوضع الصحيح لإعادة ضبطها التلقائي.

انتباه! إذا تسرب الماء من الخزان، افصل المدفأة عن مصدر الطاقة وانتظر حتى تجف تمامًا. إذا ظهر ضرر واضح في المدفأة أو سلك الطاقة بعد السقوط، فاتصل بمركز الخدمة لإجراء التشخيص.

تصريف المياه من الخزان

يجب تفريغ خزان المياه بعد استخدام وظيفة الترطيب وقبل تخزين الجهاز. وللقيام بذلك، قم بتصريف المياه المتبقية عن طريق فتح السدادات (14) الموجودة في الجزء السفلي من جسم الجهاز واتركها حتى تجف تمامًا. من المستحسن تخزين الجهاز في عبوته الأصلية دون إغلاق السدادات.

إصلاح الأعطال المحتملة

- **لا يتم بدء تشغيل المدفأة.** الأسباب المحتملة: المقبس معيب؛ سلك الطاقة تالف. الحل: تحقق من أن المقبس غير معيب عن طريق توصيل جهاز آخر به، إذا لزم الأمر، قم بتوصيل الجهاز بمقبس عامل؛ اتصل بمركز خدمة معتمد.
- **عند تشغيل وضع "SMART"، لا تسخن المدفأة.** السبب المحتمل: تم ضبط درجة الحرارة المطلوبة بشكل غير صحيح. الحل: اضبط درجة الحرارة المطلوبة على درجة أعلى من درجة الحرارة الحالية في الغرفة.
- **لا تستجيب المدفأة للأوامر من تطبيق الهاتف المحمول.** السبب المحتمل: حدث فشل في الاتصال بالشبكة. الحل: أعد توصيل جهازك بشبكة Wi-Fi أو انتظر حتى يتم استعادة الاتصال.
- **تصدر المدفأة إشارة صوتية ويومض زر التشغيل/إيقاف التشغيل باللون الأحمر.** السبب المحتمل: إمالة الجهاز بشكل خطير أو سقوطه. الحل: اتبع الخطوات المذكورة في قسم "سقوط الجهاز".

انتباه! إذا لم تساعد أي من الطرق المقترحة في حل المشكلة، فاتصل بالمورد أو مركز الخدمة. لا تقم بتفكيك الجهاز ولا تحاول إصلاحه بنفسك.

تحتفظ شركة ASBISC بالحق في تعديل الجهاز وإجراء تغييرات وإضافات على هذا المستند دون إشعار مسبق للمستخدمين.
فترة الضمان والعمر التشغيلي – سنتان من تاريخ بيع الجهاز في شبكة البيع بالتجزئة.
معلومات الشركة المصنعة: ASBISC Enterprises PLC, Iapetou, 1, Agios Athanasios, 4101, Limassol, Cyprus (قبرص). رقم الهاتف: 48732080077+، البريد الإلكتروني: info@asbis.com، asbis.com.
صنع في بولندا. جميع العلامات التجارية المذكورة هنا هي ملك لأصحابها المعنيين. يشار إلى تاريخ التصنيع على العبوة.
تتوفر معلومات محدثة ووصف مفصل للجهاز، بالإضافة إلى تعليمات التوصيل والشهادات والمعلومات حول الشركات التي تقبل مطالبات الجودة والضمان، على موقع **aeno.com/documents**.
يتوافق هذا الجهاز مع متطلبات السلامة المعمول بها.
توجيه RoHS. يطابق الجهاز المتطلبات الواردة في توجيه RoHS رقم 2011/65/EU بشأن تقييد المواد الخطرة، بما في ذلك المتطلبات الواردة في توجيه RoHS رقم 2015/863/EU.
إعلان المطابقة المبسط. بموجب هذا، تعلن ASBISC أن الجهاز متوافق مع التوجيه 2014/53/EU. يمكن العثور على النص الكامل لإعلان المطابقة للاتحاد الأوروبي على عنوان الويب التالي:
aeno.com/userfiles/files/Certificates/CE/Space-Heater.pdf

BOS Pametna premium eko grijalica prostora sa efektom ŽIVE VATRE **AENO™** dizajnirana je za grijanje i ovlaživanje vazduha u stambenim i poslovnim prostorijama.

PAŽNJA! Prije upotrebe uređaja, pažljivo pročitajte ovaj dokument i sačuvajte ga za buduću upotrebu.

MODELI

Utikač	Boja	
	Bijela	Crna
E/F	**AFH0001S, AFH0001S-A ***	**AFH0002S, AFH0002S-A ***
G	**AFH0001S-UK, AFH0001S-UK-A ***	**AFH0002S-UK, AFH0002S-UK-A ***

* Modeli koji završavaju sa "-A" namijenjeni su prodaji preko Amazona i nemaju tehničkih razlika u odnosu na modele bez tog završetka.

SPECIFIKACIJE

Napajanje (ulaz): 230 V (AC), 50–60 Hz, 10.0 A, 2000.0 W (najviše) (≤ 2.0 W u režimu pripravnosti). Wi-Fi podrška: 2,4 GHz, ≤ 20 dBm / 100 mW. Konvekcijsko grijanje: 2 nivoa snage. Površina za grijanje: do 35 m^2 *. Održavanje temperature u prostoriji: 0–40 °C / 32–104 °F. Ultrazvučno ovlaživanje vazduha: 3 nivoa intenziteta. Vrijeme neprekidnog stvaranja vodene pare uz puni rezervoar: do 72 sata. 12 režima osvetljenja u boji. Zapremnina rezervoara za vodu: 2 L. Displej: IPS, 2,8", 320×240 px. Nivo buke (na udaljenosti od 1 m): ≤ 35 dB. Upravljanje: ručno, daljinsko (putem **AENO** aplikacije), glasovni asistenti. Materijal: čelik, aluminijum, plastika. Senzor nagiba. Zaštita od strujnog udara i pregrijavanja. Dimenzije: 1010×170×240 mm. Neto težina: 10,9 kg. Dužina kabla za napajanje: 1,9 m. Uslovi korištenja: temperatura +5...+40 °C, relativna vlažnost ≤ 70 %. Uslovi skladištenja: temperatura +5...+40 °C, relativna vlažnost ≤ 80 % (bez kondenzacije).

PAKET ISPORUKE (v. sliku **A**)

Pametna premium eko grijalica prostora sa efektom ŽIVE VATRE, nožice (2 kom.), vijci za pričvršćivanje nožica (4 kom.), uputstvo za instalaciju i uključivanje, garantni list, kratki korisnički vodič.

ELEMENTI UREĐAJA (v. sliku **A**)

1 – poklopac rezervoara za vodu, 2 – rezervoar za vodu, 3 – kućište uređaja, 4 – kontrolna ploča, 5 – regulator, 6 – dugme za konstantno grijanje, 7 – dugme za "SMART" režim grijanja, 8 – dugme tajmera, 9 – displej, 10 – dugme za osvjetljenje, 11 – dugme za paru, 12 – dugme za uključivanje/isključivanje, 13 – kabl za napajanje, 14 – čepovi otvora za ispuštanje vode iz rezervoara, 15 – senzor temperature i vlažnosti, 16 – I/0 prekidač napajanja, 17 – vijci za pričvršćivanje nožica, 18 – nožice.

OGRANIČENJA I UPOZORENJA

Prije upotrebe uređaja, pažljivo pročitajte sadržinu ovog odjeljka.

PAŽNJA! Vruća površina! Opasnost od opekotina pri dodiru sa vrućim površinama! Ne dodirujte površinu grijalice dok se potpuno ne ohladi!

PAŽNJA! Ne naginjite niti ne okrećite grijalicu naopako ako u njenom rezervoaru ima vode! Ne prekoračujte oznaku "MAX" kada sipate vodu u rezervoar. Koristite samo prečišćenu/destiliranu vodu. Ne koristite funkciju pare ako je rezervoar prazan.

Uređaj, kao i aplikacija **AENO** nisu namijenjeni za upotrebu od strane djece mlađe od 16 godina ili osoba sa ograničenim fizičkim, mentalnim ili intelektualnim sposobnostima, osim ako imaju dovoljno iskustva odnosno znanja i ako su pod nadzorom osobe odgovorne za njihovu bezbjednost. Nemojte koristiti uređaj u malim prostorijama gdje su prisutne osobe koje ne mogu same napustiti prostoriju, osim ako nisu pod stalnim nadzorom osobe odgovorne za njihovu sigurnost. Uređaj je namijenjen samo za korištenje na zatvorenom. Nemojte koristiti uređaj na otvorenom. Stavite grijalicu na udaljenosti od najmanje 1 m od bilo kojih tkanina, namještaja, ukrasnih stvari i drugih zapaljivih predmeta. Nemojte instalirati uređaj na mjestima dostupnim djeci i kućnim ljubimcima. Ne instalirati uređaj na mjestima dostupna djeci i kućnim ljubimcima. Grijalica treba da radi na udaljenosti od najmanje 1,5 metara od ljudi i životinja. Nemojte koristiti uređaj u blizini kade, tuša ili bilo kojeg drugog izvora vode. Nemojte postavljati uređaj direktno ispod ili na električnu utičnicu. Ne dozvolite djeci da se igraju s uređajem ili dodacima. Nemojte ispuštati ili bacati uređaj. Nemojte koristiti oštećeni uređaj ili pribor. Uvjerite se da nominalni napon i frekvencija navedeni u tehničkim specifikacijama odgovaraju parametrima električne mreže. Upravljajte uređajem samo suvim rukama. Ne ostavljajte uređaj priključen na električnu mrežu bez nadzora. Isključite uređaj nakon svake upotrebe i prije čišćenja. Isključite uređaj držeći utikač, a ne kabl za napajanje. Ne uranjajte uređaj, utikač ili kabl za napajanje u vodu ili bilo koje tečnosti. Ne prekrivajte grijalicu niti ne sušite ništa na njoj. Ne pomičite uređaj dok je uključen ili vruć.

Ako imate bilo kakvih pitanja ili poteškoća prilikom korištenjea AENO™ uređaja, kontaktirajte podršku putem e-pošte: **support@aeno.com** ili chatujte uživo na web strani: **aeno.com/service-and-warranty**. Stručnjaci će vam pomoći u otklanjanju problema tako da ne biste gubili vrijeme i trud radi opetovanog odlaska u trgovinu.

* Efektivna površina zagrijavanja zavisi od površine prostorije, visine plafona, broja prozora, kvaliteta njihovog ostakljenja, kvaliteta izolacije zidova i plafona, ugaonih prostorija i klimatske zone.

Uvjerite se da kabl za napajanje nije uvrnut, savijen, pritisnut bilo čime, niti da je u dodiru sa vrućim, oštrim predmetima ili izvorima toplote. Nemojte koristiti hemijski agresivne deterdžente, abrazivne paste, proizvode koji sadrže kiseline ili rastvarače, ili metalne spužve za čišćenje uređaja. Prije skladištenja, ispustite vodu iz uređaja i ostavite ga da se potpuno osuši. Proizvođač ne snosi odgovornost ni za kakvu štetu nastalu nepoštivanjem preporuka navedenih u ovom dokumentu. Ako je uređaj oštećen zbod prevrtanja odnosno pada, garancija proizvođača će biti poništena. Nemojte sami rastavljati niti popravljati uređaj. Popravke smije obavljati samo kvalifikovani tehničar iz ovlaštenog servisa. Za zamjenu oštećenog kabla, kako biste izbjegli opasne situacije, obratite se proizvođaču, ovlaštenom servisnom centru ili stručnjaku sa odgovarajućom kvalifikacijom. Detaljan opis uređaja, režima rada i funkcija može se naći u kompletnom korisničkom priručniku, dostupnom na web stranici: **aeno.com/documents**.

ELEMENTI KONTROLNE PLOČE

Dugmad

Kontinuirano grijanje	
SMART	"SMART" režim
Tajmer	
Osvjetljenje	
Vodena para	
Uključeno/ Isključeno	

Displej

24 °C	Temperatura u prostoriji
51 %	Vlažnost u prostoriji
	Status Wi-Fi veze
	Funkcija zaštite od djece
00:00	Vrijeme do isključivanja grijalice prema tajmeru (u satima i minutama)
00:00	Preostalo vrijeme neprekidnog stvaranja vodene pare (u satima i minutama)

FUNKCIJE DUGMETA ZA UKLJUČIVANJE/ISKLJUČIVANJE

Manipulacija	Funkcija
Pritisnite jednom	Uključivanje/isključivanje grijalice
Pritisnite i držite dok se ne oglasi jedan zvučni signal (najmanje 3 sekunde)	Resetovanje greške nakon pada grijalice
Pritisnite i držite dok se ne oglase dva zvučna signala (najmanje 5 sekundi)	Prebacivanje grijalice u režim Wi-Fi povezivanja
Pritisnite i držite dok se ne oglase tri zvučna signala (najmanje 10 sekundi)	Vraćanje grijalice na fabrička podešavanja

LED INDIKACIJA

	Svijetli zeleno	Uređaj je uključen i aktiviran u **AENO** aplikaciji
	Svjetli plavo	Uređaj je priključen na struju, aktiviran u **AENO** aplikaciji, ali nije uključen
	Trepće zeleno *, plavo ili ljubičasto	Uređaj je u režimu poovezivanja putem Wi-Fi
	Trepće crveno	Greška zbog pada uređaja

SMART	Svijetli zeleno	Odabrana funkcija uređaja je aktivirana
	Ne svjetli	Odabrana funkcija uređaja je onemogućena

SMART	Svijetli žuto	Željena temperatura grijanja prostorije je dostignuta, grijanje je privremeno zaustavljeno

	Trepće žuto	U rezervoaru je premalo ili posve nema vode

* Prilikom ručnog upravljanja grijalicom bez povezivanja s **AENO** aplikacijom, trepćuće zeleno svjetlo označava da je uređaj uključen i spreman za upotrebu.

MONTAŽA I PODEŠAVANJE

1. Raspakujte uređaj, stavite ga na ravnu horizontalnu površinu i pričvrstite nožice (18) vijcima (17), kao što je prikazano na slici **B**. Provjerite da li su čepovi otvora za ispuštanje vode (14) čvrsto začepljeni.
2. Stavite grijalicu na nožice na ravnu, stabilnu površinu na željenoj lokaciji.
3. Otvorite poklopac rezervoara (1) i napunite ga prečišćenom/destiliranom vodom do oznake "MAX" (≤ 2 L, v. sliku **D**). **Ne prekoračujte nivo oznake!**
4. Uređaj priključite na električnu utičnicu pomoću kabla za napajanje (13).
   PAŽNJA! Zabranjeno je korištenje produžnog kabla ili mrežnog filtera za povezivanje na električnu mrežu zbog velike potrošnje energije uređaja u režimu grijanja!
5. Okrenite I/0 prekidač napajanja (16) u položaj "I" ("Uključeno") (v. sliku **C**).
6. Sačekajte dok uređaj ne bude spreman za upotrebu – dugme za uključivanje/isključivanje zatrepće plavo.
7. Uključite grijalicu pritiskom na dugme za uključivanje/isključivanje (12) na kontrolnoj ploči (4), koje treba da zatrepće zeleno.
8. Ako je potrebno, aktivirajte uređaj u mobilnoj aplikaciji **AENO**:
   - povežite svoj pametni telefon na Wi-Fi (2,4 GHz) i prijavite se na svoj nalog u aplikaciji (ili preuzmite mobilnu aplikaciju s Google Play-a odnosno App Store-a i kreirajte novi nalog);
   - kliknite na ikonu "+" na kartici "Kuća" na vrhu ekrana i odaberite "Dodaj uređaj";
   - omogućite BT na svom pametnom telefonu i odobrite aplikaciji sve tražene pristupe;
   - ako je potrebno, unesite svoje Wi-Fi mrežne podatke i kliknite na "Dalje";
   - pričekajte da se grijalica automatski prepozna i kliknite na "Dodaj";
   - sačekajte da se povezivanje završi i kliknite na "Gotovo". Dugme za uključivanje/isključivanje će neprekidno svijetliti zeleno.

Napomena. Ako se uređaj ne prepozna automatski, pritisnite i držite dugme za uključivanje/isključivanje 5 sekundi dok se ne oglase dva zvučna signala (dugme za uključivanje/isključivanje trepće ljubičasto), odaberite kategoriju "Grijalica" na ekranu pametnog telefona i slijedite upute za povezivanje u aplikaciji.

Napomena. Ako je potrebno, aktivirajte uređaj u Google Assistantu, Amazon Alexi, Siri (za detalje v. kompletan korisnički priručnik dostupan na vebu: **aeno.com/documents**).

9. Upravljajte uređajem ručno ili putem mobilne aplikacije.

UPRAVLJANJE UREĐAJEM

Ručno upravljanje

1. Uključite grijalicu pritiskom na dugme za uključivanje/isključivanje.
2. Odaberite i aktivirajte željenu funkciju pritiskom na odgovarajuće dugme na kontrolnoj ploči, onda podesite funkciju okretanjem dugmeta regulatora (5):

Dugme	Funkcija	Podešavanje funkcije
	Kontinuirano grijanje	Snaga grijanja (2 snage, od 1000.0 W i od 2000.0 W)
SMART	Grijanje u "SMART" režimu	Temperatura grijanja prostorije (0–40 °C / 32–104 °F, korak podešavanja – 1 °C / 1 °F) *
	Tajmer	Vrijeme do isključivanja grijalice u satima i minutama
	Stvaranje vodene pare	Intenzitet stvaranja vodene pare (3 nivoa: slabi, srednji, visoki)
	Osvjetljenje	Režim osvetljenja u boji (12 režima)

* Mjerna jedinica temperature °C/°F može se promijeniti putem **AENO** aplikacije.

Grijalica podržava dvije vrste grijanja:

- **Kontinuirano grijanje** osigurava neprekidni dovod toplote.
- **Grijanje u "SMART" režimu** je dizajnirano za održavanje zadane temperature u prostoriji. Ako je temperatura u prostoriji jednaka ili viša od podešene temperature, grijalica prelazi u režim pripravnosti dok temperatura ne padne ispod podešene. U "SMART" režimu, zadana temperatura je 24 °C / 85 °F.

Za **efekat žive vatre**, istovremeno aktivirajte stvaranje vodene pare i osvetljenje.

Napomena. Kvalitet efekta žive vatre zavisi od uslova okoline kao što su temperatura i vlažnost prostorije, promaja, klima uređaji itd.

Napomena. Da onemogućite funkciju, pritisnite i držite odgovarajuće dugme. Na ekranu se prikaže traka napretka. Držite dugme pritisnuto dok se traka ne ispuni.

3. Po završetku korištenja grijalicu isključite pritiskom na dugme za uključivanje/isključivanje na kontrolnoj ploči.

Napomena. Kontrolna ploča prelazi u režim pripravnosti nakon 20 sekundi neaktivnosti. Da biste upravljali uređajem, aktivirajte ploču pritiskom na bilo koje dugme na njoj.

Upravljanje preko aplikacije

1. Provjerite je li grijalica aktivirana u mobilnoj aplikaciji **AENO** (v. više u "Montaža i podešavanje"). Uključite grijalicu pritiskom na dugme za uključivanje/isključivanje u aplikaciji.
2. Upravljajte grijalicom preko aplikacije. U aplikaciji su također dostupne ove postavke i funkcije:
   - podešavanje rasporeda rada uređaja;
   - pregled statistike potrošnje električne energije;
   - podešavanje obavještenja;
   - odabir temperaturne jedinice (°C/°F);
   - povezivanje glasovnih asistenata i kreiranje skripti za njih.
3. Po završetku korištenja grijalice, isključite je klikom na taster za uključivanje/isključivanje u aplikaciji.

Napomena. Za više informacija o upravljanju grijalicom putem mobilne aplikacije, v. kompletan korisnički priručnik dostupan na: **aeno.com/documents**.

FUNKCIJA ZAŠTITE OD DJECE

Funkcija zaštite od djece blokira svu dugmad na kontrolnoj ploči uređaja i dugme regulator. Funkciju možete omogućiti/onemogućiti na sljedeće načine:

- ručno, istovremenim pritiskom i držanjem dugmeta za kontinuirano grijanje i dugmeta za osvjetljenje u trajanju od 3 sekunde;
- putem mobilne aplikacije **AENO** (kartica "Podešavanja").

PAD UREĐAJA

Uređaj je opremljen senzorom nagiba, koji upozorava na isključivanje iz struje ako grijalica padne. Ako se uređaj opasno nagne ili padne, na displeju se prikaže simbol opasnosti, uz zvučni signal. Korisnik će također dobiti obavještenje o padu na svom pametnom telefonu ako je uređaj aktiviran u mobilnoj aplikaciji **AENO**.

Ako grijalica padne, uradite sljedeće:

1. Vratite grijalicu u prvobitni položaj. Uvjerite se da grijalica i kabl za napajanje nisu oštećeni.
2. Pritisnite i držite dugme za uključivanje/isključivanje dok se ne oglasi jedan zvučni signal (najmanje 3 sekunde) da poništite grešku.

Napomena. Ako se grijalica odmah ne vrati u prvobitni položaj nakon pada, indikacija pada se isključi nakon nekog vremena. Vratite grijalicu u ispravan položaj da se automatski resetuje.

PAŽNJA! Ako se voda prolila iz rezervoara, isključite grijalicu iz struje i pričekajte da se potpuno osuši. Ako nakon pada ima vidljivih oštećenja na grijalici ili kablu za napajanje, obratite se servisnom centru radi dijagnostike.

ISPUŠTANJE VODE IZ REZERVOARA

Rezervoar za vodu potrebno je isprazniti nakon upotrebe funkcije ovlaživanja i prije odlaganja uređaja. Za to, izvadite čepove (14) na dnu kućišta uređaja i ispustite preostalu vodu, pa ostavite grijalicu da se potpuno osuši. Preporučuje se čuvanje uređaja u originalnom pakovanju te da otvori rezervoara ne budu začepljeni.

OTKLANJANJE EVENTUALNIH GREŠAKA

- **Grijalica se ne uključuje.** Mogući uzroci: utičnica je neispravna; kabl za napajanje je oštećen. Rješenje: provjerite napajanje utičnice priključivanjem na nju drugog uređaja; ako je potrebno, priključite grijalicu na ispravnu utičnicu; kontaktirajte ovlašteni servis.
- **Pokretanjem "SMART" režima grijalica se ne zagrijava.** Mogući uzrok: željena temperatura je pogrešno podešena. Rješenje: podesite željenu temperaturu da bude viša od trenutne temperature u prostoriji.
- **Grijalica ne reaguje na komande iz mobilne aplikacije.** Mogući uzrok: došlo je do greške mrežnog povezivanja. Rješenje: ponovo povežite uređaj s Wi-Fi mrežom ili pričekajte dok se veza ne obnovi.
- **Grijalica se oglašava zvučnim signalom, a dugme za uključivanje/isključivanje trepće crveno.** Mogući uzrok: uređaj se opasno nagnuo ili pao. Rješenje: slijedite korake u odjeljku "Pad uređaja".

PAŽNJA! Ako nijedna od navedenih opcija ne pomogne u rješavanju problema, kontaktirajte dobavljača ili ovlašteni servisni centar. Nemojte rastavljati uređaj ni ne pokušavajte da ga sami popravite.

ASBISC zadržava pravo da modifikuje uređaj i da unosi izmjene i dopune u ovaj dokument bez prethodne najave za korisnike.
Garantni i upotrebni rok su 2 godine od dana prodaje uređaja preko maloprodaje.
Podaci o proizvođaču: ASBISC Enterprises PLC, Iapetou, 1, Agios Athanasios, 4101, Limassol, Cyprus (Kipar). Tel.: +48732080077, info@asbis.com, asbis.com. Proizvedeno u Poljskoj. Svi zaštitni znakovi i robne marke koji se ovdje spominju vlasništvo su njihovih odgovarajućih vlasnika. Datum proizvodnje je naveden na pakovanju.
Aktuelne informacije i detaljan opis uređaja, kao i uputstva za povezivanje, sertifikati, informacije o kompanijama koje primaju reklamacije u odnosu na kvalitet i garancije, dostupne su na **aeno.com/documents**.
Ovaj uređaj je u skladu sa važećim sigurnosnim zahtjevima.
ROHS DIREKTIVA. Uređaj je usklađen sa zahtjevima Direktive RoHS 2011/65/EU o ograničenju opasnih supstanci, uključujući zahtjeve Direktive RoHS 2015/863/EU.
POJEDNOSTAVLJENA IZJAVA O USKLAĐENOSTI. Ovim ASBISC izjavljuje da je uređaj u skladu sa Direktivom 2014/53/EU. Kompletan tekst EU Deklaracije o usklađenosti možete pronaći na sljedećoj web adresi: **aeno.com/userfiles/files/Certificates/CE/Space-Heater.pdf**

BUL Премиум интелигентен еконагревател за пространство с ефект на ЖИВ ОГЪН **AENO™** е предназначен за отопление и овлажняване на въздуха в жилищни и офис помещения.

ВНИМАНИЕ! Преди да започнете работа с устройството, прочетете внимателно този документ и го запазете за бъдещи справки.

МОДЕЛИ

Тип на щепсела	Цвят	
	Бял	Черен
E/F	**AFH0001S, AFH0001S-A ***	**AFH0002S, AFH0002S-A ***
G	**AFH0001S-UK, AFH0001S-UK-A ***	**AFH0002S-UK, AFH0002S-UK-A ***

* Моделите, завършващи с „-A“, са предназначени за продажба в платформата за търговия на „Amazon“ и нямат технически разлики от моделите без окончание.

ТЕХНИЧЕСКИ ХАРАКТЕРИСТИКИ

Захранване (вход): 230 V (AC), 50–60 Hz, 10,0 A, 2000,0 W (макс.) (≤ 2,0 W в режим на готовност). Поддръжка на Wi-Fi: 2,4 GHz, ≤ 20 dBm / 100 mW. Конвекционно отопление: 2 нива на мощност. Отоплителна площ: до 35 m^2 *. Поддържане на температура в помещението: 0–40 °C / 32–104 °F. Ултразвуково овлажняване на въздуха: 3 нива на интензивност. Време за непрекъснато генериране на водни пари при пълен резервоар: до 72 h. 12 цветови режима на подсветка. Капацитет на резервоара за вода: 2 L. Дисплей: IPS, 2,8", 320×240 px. Ниво на шума (на разстояние 1 m): ≤ 35 dB. Управление: ръчно, дистанционно (чрез приложението **AENO**), гласови асистенти. Материал: стомана, алуминий, пластмаса. Сензор за наклон. Защита от токов удар и прегряване. Размер: 1010×170×240 mm. Нетно тегло: 10,9 kg. Дължина на захранващия кабел: 1,9 m. Условия на експлоатация: температура +5...+40 °C, относителна влажност ≤ 70 %. Условия на съхранение: температура +5...+40 °C, относителна влажност ≤ 80 % (без кондензация).

КОМПЛЕКТ НА ДОСТАВКАТА (вж. фиг. **A**)

Премиум интелигентен еконагревател за пространство с ефект на ЖИВ ОГЪН, крачета (2 бр.), болтове за закрепване на крачетата (4 бр.), брошура за сглобяване и включване, гаранционна карта, кратко ръководство на потребителя.

ЕЛЕМЕНТИ НА УСТРОЙСТВОТО (вж. фиг. **A**)

1 – капак на резервоара за вода, 2 – резервоар за вода, 3 – корпус на устройството, 4 – контролен панел, 5 – регулатор, 6 – бутон за постоянно отопление, 7 – бутон за режим на отопление „SMART“, 8 – бутон за таймер, 9 – дисплей, 10 – бутон за подсветка, 11 – бутон за водни пари, 12 – бутон за включване/изключване, 13 – захранващ кабел, 14 – тапи за отвори за източване на вода от резервоара, 15 – сензор за температура и влажност, 16 – превключвател на захранване I/0, 17 – болтове за закрепване на крачетата, 18 – крачета.

ОГРАНИЧЕНИЯ И ПРЕДУПРЕЖДЕНИЯ

Прочетете внимателно съдържанието на този раздел, преди да започнете работа с устройството.

ВНИМАНИЕ! Гореща повърхност! Опасност от изгаряния при контакт с нагорещени повърхности! Не докосвайте повърхността на нагревателя, докато не изстине напълно!

ВНИМАНИЕ! Не накланяйте и не завъртайте нагревателя, ако резервоарът му е пълен с вода! Не превишавайте маркировката „MAX“, когато пълните резервоара. Използвайте само пречистена/дестилирана вода. Не използвайте функцията за водни пари, когато резервоарът е празен.

Устройството, както и приложението **AENO** не са предназначени за използване от деца под 16 години или от лица с ограничени физически, психически или умствени способности, ако нямат достатъчно опит или знания и ако не са под контрола на лице, отговорно за тяхната безопасност. Не използвайте устройството в малки помещения, където присъстват лица, които не могат самостоятелно да го напуснат, и ако те не са под постоянен надзор на лице, отговорно за тяхната безопасност. Устройството е предназначено само за домашна употреба на закрито. Не използвайте устройството на открито. Поставете нагревателя на разстояние най-малко 1 метър от всякакви тъкани, мебели, декорации и други запалими материали. Не инсталирайте устройството директно под или върху електрически контакт. Не инсталирайте устройството на места, достъпни за деца и домашни любимци. Използвайте нагревателя на разстояние най-малко 1,5 метра от хора и животни. Не използвайте устройството в близост до вана, душ или друг източник на вода. Не позволявайте на деца да си играят с устройството и аксесоарите. Не изпускайте и не хвърляйте устройството. Не използвайте повредено устройство или аксесоари. Уверете се, че номиналното напрежение и честотата, посочени в техническите спецификации, съответстват на електрическата мрежа. Работете с устройството само със сухи ръце. Не оставяйте устройството,

Ако имате някакви въпроси или затруднения при използването на устройството AENO™, моля, свържете се с екипа за поддръжка по електронна поща на адрес **support@aeno.com** или чрез онлайн чат на адрес **aeno.com/service-and-warranty**. Специалистите могат да ви помогнат да се справите с проблемите, така че да не губите време и усилия за посещение на магазин.

* Ефективната отопляема площ зависи от площта на помещението, височината на таваните, броя на прозорците, качеството на остъкляването им, качеството на изолацията на стените и тавана, наличието на ъглови помещения, както и от климатичната зона.

свързано към електрическата мрежа, без надзор. Изключете устройството от електрическата мрежа след употреба и преди почистване. Изключете устройството от електрическата мрежа, като държите щепсела, а не захранващия кабел. Не потапяйте устройството, щепсела на захранващия кабел или самия кабел във вода или други течности. Не покривайте нагревателя и не сушете дрехи върху него. Не премествайте устройството, когато е включено или горещо. Уверете се, че захранващият кабел не е усукан, прегънат, притиснат или в контакт с горещи, остри предмети или източници на топлина. Не използвайте химически агресивни почистващи препарати, абразивни пасти, продукти, съдържащи киселини и разтворители, или метални гъби за почистване на устройството. Преди съхранение източете водата от устройството и го оставете да изсъхне напълно. Производителят не носи отговорност за щети, причинени от неспазване на препоръките, посочени в този документ. Ако устройството е било повредено при преобръщане или изпускане, това води до прекратяване на гаранцията на производителя. Не разглобявайте и не ремонтирайте устройството сами. Ремонтът трябва да се извършва от квалифициран техник в оторизиран сервизен център. За замяна на повреден захранващ кабел, за да се избегнат опасни ситуации, се обърнете към производителя, в оторизиран сервизен център или към специалист с подходяща квалификация. Подробно описание на устройството, неговите режими и функции можете да намерите в пълното ръководство за експлоатация, което е достъпно на уеб страница **aeno.com/documents**.

ЕЛЕМЕНТИ НА КОНТРОЛНИЯ ПАНЕЛ

Бутони

	Постоянно отопление	SMART	Режим „SMART“		Таймер		Подсветка		Водни пари		Включване/ изключване

Дисплей

24 °C	Температура в помещението	51 %	Влажност в помещението		Състояние на Wi-Fi връзката		Функция за защита от деца

00:00	Време до изключването на нагревателя от таймера (в часове и минути)	00:00	Остатъчно време за непрекъснато генериране на водни пари (в часове и минути)

ФУНКЦИИ НА БУТОНА ЗА ВКЛЮЧВАНЕ/ИЗКЛЮЧВАНЕ

Действие	**Функция**
Еднократно натискане	Включване/изключване на нагревателя
Натиснете и задръжте до един звуков сигнал (поне 3 секунди)	Нулиране на грешката след падане на нагревателя
Натиснете и задръжте до два звукови сигнала (поне 5 секунди)	Превключване на нагревателя в режим на Wi-Fi сдвояване
Натиснете и задръжте до три звукови сигнала (поне 10 секунди)	Възстановяване на фабричните настройки на нагревателя

СВЕТЛИННА ИНДИКАЦИЯ

	Свети в зелено	Устройството е включено и активирано в приложението **AENO**
	Свети в синьо	Устройството е свързано към захранването, активирано е в приложението **AENO**, но не е включено
	Мига в зелено *, синьо или виолетово	Устройството е в режим на Wi-Fi сдвояване
	Мига в червено	Грешка след изпускане на устройството

SMART	Свети в зелено	Избраната функция на устройството е активирана
	Не свети	Избраната функция на устройството е изключена

SMART	Свети в жълто	Постигната е желаната температура за отопление на помещението, отоплението временно се прекратява

	Мига в жълто	В резервоара има твърде малко или никаква вода

* Когато управлявате нагревателя ръчно, без да се свързвате с приложението **AENO**, мигащото зелено показва, че устройството е включено и готово за използване.

ИНСТАЛИРАНЕ И НАСТРОЙКА

1. Разопаковайте устройството, поставете го върху равна хоризонтална повърхност и закрепете крачетата (18) с болтове (17), както е показано на фиг. **B**. Уверете се, че тапите за отворите за източване на водата (14) са плътно затворени.
2. Поставете нагревателя на крачетата му върху равна, стабилна повърхност на желаното място.
3. Отворете капака на резервоара (1) и го напълнете с пречистена/дестилирана вода до маркировката „MAX“ (≤ 2 L, вж. фиг. **D**). **Не превишавайте маркировката!**
4. Свържете устройството към електрически контакт с помощта на захранващия кабел (13).
   ВНИМАНИЕ! Забранено е използването на удължител или захранващ филтър за свързване към електрическата мрежа поради високата консумация на енергия на устройството в режим на отопление!
5. Завъртете превключвателя на захранването **I**/0 (16) в положение „**I**“ („Включено“) (вж. фиг. **C**).

6. Изчакайте, докато устройството стане готово за работа – бутонът за включване/изключване ще започне да мига в синьо.
7. Включете нагревателя, като натиснете еднократно бутона за включване/изключване (12) на контролния панел (4) – той ще започне да мига в зелено.
8. Ако е необходимо, активирайте устройството в мобилното приложение **AENO**:
   - свържете смартфона си с Wi-Fi (2,4 GHz) и влезте в профила си в приложението (или изтеглете мобилното приложение от Google Play или App Store и регистрирайте нов профил);
   - натиснете иконата „+“ в раздела „Начало“ в горната част на екрана и изберете „Добавяне на устройство“;
   - включете BT на смартфона си и дайте на приложението всички заявени от вас достъпи;
   - ако е необходимо, въведете вашите идентификационни данни за Wi-Fi мрежа и натиснете „Напред“;
   - изчакайте, докато нагревателят бъде разпознат автоматично, и натиснете „Добавяне“;
   - изчакайте, докато процесът на свързване приключи, и натиснете „Готово“. Бутонът за включване/изключване ще започне да свети непрекъснато в зелено.

   Забележка. Ако устройството не се разпознае автоматично, натиснете и задръжте бутона за включване/изключване за 5 секунди до два звукови сигнала (бутонът за включване/изключване ще мига в лилаво), изберете категорията „Нагревател“ на екрана на вашия смартфон и следвайте инструкциите за свързване в приложението.

   Забележка. Активирайте устройството си с Google Assistant, Amazon Alexa, Siri, ако е необходимо (за подробности вж. пълното ръководство за потребителя, налично на уеб страницата **aeno.com/documents**).
9. Управлявайте устройството ръчно или чрез мобилното приложение.

УПРАВЛЕНИЕ НА УСТРОЙСТВО

Ръчно управление

1. Включете нагревателя, като натиснете бутона за включване/изключване веднъж.
2. Изберете и включете желаната функция с еднократно натискане на съответния бутон на контролния панел, след което регулирайте функцията, като завъртите регулатора (5):

Бутон	Функция	Настройка на функцията
	Постоянно отопление	Отоплителна мощност (2 мощности – 1000,0 W, 2000,0 W)
SMART	Отопление в режим „SMART“	Температура за отопление на помещението (0–40 °C / 32–104 °F, стъпка на настройка – 1 °C / 1 °F) *
	Таймер	Време до изключване на нагревателя в часове и минути
	Генериране на водна пара	Интензивност на генериране на водни пари (3 нива – ниско, средно, високо)
	Подсветка	Цветен режим на подсветката (12 режима)

* Температурната единица °C/°F може да се променя чрез приложението **AENO**.

Нагревателят поддържа два вида отопление:
- **Постоянното отопление** осигурява постоянно подаване на топлина.
- **Отоплението в режим „SMART“** има за цел да поддържа зададената стайна температура. Ако стайната температура е равна или по-висока от зададената температура, нагревателят преминава в режим на готовност, докато температурата падне под зададеното ниво. В режим „SMART“ температурата по подразбиране е настроена на 24 °C / 85 °F.

За да постигнете **ефект на жив огън**, включете едновременно генерирането на водна пара и подсветката.

Забележка. Качеството на ефекта на жив огън зависи от условията на околната среда, като температура и влажност в помещението, наличие на течение, работа на климатик и др.Ы

Забележка. За да деактивирате функцията, натиснете и задръжте съответния бутон. На екрана ще се покаже лента за напредък. Натиснете бутона, докато скалата се запълни.

3. Когато приключите с използването на нагревателя, изключете го, като натиснете веднъж бутона за включване/изключване на контролния панел.

Забележка. Контролният панел преминава в режим на готовност след 20 секунди бездействие. За да задействате устройството, активирайте го, като натиснете някой от бутоните на контролния панел.

Управление чрез приложение

1. Уверете се, че нагревателят е активиран в мобилното приложение **AENO** (за подробности вж. „Инсталиране и настройка“). Включете нагревателя, като натиснете еднократно бутона за включване/изключване в приложението.
2. Управлявайте нагревателя чрез приложението. Допълнителни настройки и функции също са достъпни чрез приложението:
   - задаване на график за работа на устройството;

- проверка на статистическите данни за потреблението на електроенергия;
- настройване на известия;
- избор на мерна единица за температура (°C/°F);
- свързване на гласови асистенти и настройка на сценарии.

3. Когато приключите с използването на нагревателя, изключете го, като натиснете веднъж бутона за включване/изключване в приложението.

Забележка. За повече информация относно управлението на нагревателя чрез мобилното приложение, вж. пълното ръководство за потребителя, достъпно на уеб страницата **aeno.com/documents**.

ФУНКЦИЯ ЗА ЗАЩИТА ОТ ДЕЦА

Функцията за защита от деца блокира всички бутони на контролния панел на устройството и регулатора. Можете да включите/изключите функцията по следните начини:

- ръчно, като натиснете и задържите едновременно бутоните за постоянно отопление и подсветка за 3 секунди;
- чрез мобилното приложение **AENO** (раздел „Настройки“).

ПАДАНЕ НА УСТРОЙСТВОТО

Устройството е оборудвано със сензор за наклон, който изключва напрежението в устройството в случай на падане. Ако устройството се наклони или падне опасно, на дисплея ще се появи знак за опасност, придружен от звуков сигнал. Уведомление за падане ще бъде изпратено и на смартфона на потребителя, ако устройството е активирано в мобилното приложение **AENO**.

Ако нагревателят падне, направете следното:

1. Върнете нагревателя в първоначалното му положение. Уверете се, че нагревателят и захранващият кабел не са повредени.
2. Натиснете и задръжте бутона за включване/изключване до един звуков сигнал (поне 3 секунди), за да нулирате грешката.

Забележка. Ако нагревателят не бъде нулиран веднага след падане, индикацията за падане ще се изключи след кратко време. Върнете нагревателя в правилната позиция за автоматично нулиране.

ВНИМАНИЕ! Ако от резервоара е изтекла вода, изключете нагревателя от електрическата мрежа и изчакайте да изсъхне напълно. Ако след падане има видими повреди по нагревателя или захранващия кабел, свържете се със сервизен център за диагностика.

ИЗТОЧВАНЕ НА ВОДАТА ОТ РЕЗЕРВОАРА

Резервоарът за вода трябва да се изпразни след използване на функцията за овлажняване и преди съхранение на устройството. За целта източете остатъчната вода, като отворите тапите (14) в долната част на корпуса на устройството и го оставете да изсъхне напълно. Препоръчва се устройството да се съхранява в оригиналната си опаковка, без да се затварят тапите.

ОТСТРАНЯВАНЕ НА ВЪЗМОЖНИ НЕИЗПРАВНОСТИ

- **Нагревателят не се включва.** Възможни причини: контактът е повреден; захранващият кабел е повреден. Решение: проверете контакта, като свържете към него друго устройство, ако е необходимо, свържете устройството към годен за обслужване контакт; свържете се с оторизиран сервизен център.
- **Когато режим „SMART“ е включен, нагревателят не загрява.** Възможна причина: желаната температура не е зададена правилно. Решение: задайте желаната температура по-висока от текущата стайна температура.
- **Нагревателят не реагира на команди от мобилното приложение.** Възможна причина: възникнала е повреда в мрежовата връзка. Решение: свържете отново устройството си към Wi-Fi мрежата или изчакайте връзката да бъде възстановена.
- **Нагревателят издава звуков сигнал, а бутонът за включване/изключване мига в червено.** Възможна причина: устройството се е наклонило или е паднало опасно. Решение: следвайте стъпките в раздела „Падане на устройството“.

ВНИМАНИЕ! Ако нито един от предложените методи не помогне за решаване на проблема, свържете се с вашия доставчик или с оторизиран сервизен център. Не разглобявайте и не се опитвайте да ремонтирате устройството сами.

Компанията ASBISC си запазва правото да модифицира устройството и да прави промени и допълнения в този документ без предварително уведомяване на потребителите.
Гаранционен срок и срок на обслужване – 2 години от датата на продажба на устройството в търговската мрежа.
Информация за производителя: ASBISC Enterprises PLC, Iapetou, 1, Agios Athanasios, 4101, Limassol, Cyprus (Кипър). Тел.: +48732080077, info@asbis.com, asbis.com. Произведено в Полша. Всички търговски марки, споменати в този документ, са собственост на съответните им собственици. Датата на производство е посочена върху опаковката.
Актуална информация и подробно описание на устройството, както и инструкции за свързване, сертификати, информация за фирмите, които приемат рекламации за качество и гаранции, са достъпни на адрес **aeno.com/documents**.
Това устройство отговаря на приложимите изисквания за безопасност.
ДИРЕКТИВА ROHS. Устройството е в съответствие с изискванията на Директива RoHS 2011/65/EU относно ограничаване на опасните вещества, включително изискванията на Директива RoHS 2015/863/EU.
ОПРОСТЕНА ДЕКЛАРАЦИЯ ЗА СЪОТВЕТСТВИЕ. С настоящото ASBISC декларира, че устройството отговаря на изискванията на Директива 2014/53/EU. С пълния текст на декларацията за съответствие на ЕС можете да се запознаете на следния уеб адрес: **aeno.com/userfiles/files/Certificates/CE/Space-Heater.pdf**.

CES Inteligentní prémiový eko prostorový ohřívač s efektem ŽIVÉHO OHNĚ **AENO™** je určen k vytápění a zvlhčování vzduchu v obytných a kancelářských místnostech.

POZOR! Před použitím zařízení si pečlivě přečtěte tento dokument a uschovejte jej pro budoucí použití.

MODELY

Typ zástrčky	Barva	
	Bílá	Černá
E/F	**AFH0001S, AFH0001S-A ***	**AFH0002S, AFH0002S-A ***
G	**AFH0001S-UK, AFH0001S-UK-A ***	**AFH0002S-UK, AFH0002S-UK-A ***

* Modely s koncovkou „-A“ jsou určeny k prodeji na trhu „Amazon“ a nemají žádné technické odlišnosti oproti modelům bez této koncovky.

TECHNICKÉ SPECIFIKACE

Napájení (vstup): 230 V (AC), 50–60 Hz, 10,0 A, 2000,0 W (max.) (≤ 2,0 W v pohotovostním režimu). Podpora Wi-Fi: 2,4 GHz, ≤ 20 dBm / 100 mW. Konvekční ohřev: 2 výkonové stupně. Vytápěná plocha: až 35 m^2 *. Udržování pokojové teploty: 0–40 °C / 32–104 °F. Ultrazvukové zvlhčování vzduchu: 3 stupně intenzity. Doba nepřetržité tvorby vodní páry při plné nádrži: až 72 hod. 12 barevných režimů podsvícení. Objem nádrže na vodu: 2 l. Obrazovka: IPS, 2,8", 320×240 px. Hladina hluku (ve vzdálenosti 1 m): ≤ 35 dB. Ovládání: ruční, dálkové (přes aplikaci **AENO**), hlasoví asistenti. Materiál: ocel, hliník, plast. Senzor náklonu. Ochrana před úrazem elektrickým proudem a přehřátím. Velikost: 1010×170×240 mm. Čistá hmotnost: 10,9 kg. Délka napájecího kabelu: 1,9 m. Provozní podmínky: teplota +5...+40 °C, relativní vlhkost ≤ 70 %. Skladovací podmínky: teplota +5...+40 °C, relativní vlhkost ≤ 80 % (bez kondenzace).

OBSAH BALENÍ (viz obr. **A**)

Inteligentní prémiový eko prostorový ohřívač s efektem ŽIVÉHO OHNĚ, nožičky (2 ks), šrouby pro upevnění nožiček (4 ks), brožura o montáži a zapnutí, záruční list, stručný návod k použití.

PRVKY ZAŘÍZENÍ (viz obr. **A**)

1 – víko nádrže na vodu, 2 – nádrž na vodu, 3 – tělo zařízení, 4 – ovládací panel, 5 – ovladač, 6 – tlačítko stálého vytápění, 7 – tlačítko vytápění v režimu „SMART“, 8 – tlačítko časovače, 9 – obrazovka, 10 – tlačítko podsvícení, 11 – tlačítko vodní páry, 12 – tlačítko zapnutí/vypnutí, 13 – napájecí kabel, 14 – zátky pro výpustné otvory nádrže, 15 – senzor teploty a vlhkosti, 16 – vypínač I/0, 17 – šrouby pro upevnění nožiček, 18 – nožičky.

OMEZENÍ A VAROVÁNÍ

Před použitím zařízení si pečlivě přečtěte obsah této části.

POZOR! Horký povrch! Nebezpečí popálení při kontaktu s rozžhavenými povrchy! Nedotýkejte se povrchu ohřívače, dokud zcela nevychladne!

POZOR! Ohřívač nenaklánějte ani neotáčejte, pokud je jeho nádrž naplněna vodou! Při plnění nádrže nepřekračujte značku „MAX“. Používejte pouze čištěnou/destilovanou vodu. Nepoužívejte funkci vodní páry, pokud je nádrž prázdná.

Zařízení ani aplikace **AENO** nejsou určeny pro použití dětmi do 16 let nebo osobami s omezenými fyzickými, psychickými nebo mentálními schopnostmi, pokud nemají dostatečné zkušenosti nebo znalosti a nejsou pod dohledem osoby odpovědné za jejich bezpečnost. Nepoužívejte zařízení v malých místnostech, kde se nacházejí osoby, které nejsou schopní je sami opustit, pokud nejsou pod stálým dohledem osoby odpovědné za jejich bezpečnost. Zařízení je určeno pouze pro použití v domácnosti. Zařízení nepoužívejte venku. Umístěte ohřívač nejméně 1 metr od jakýchkoli textilií, nábytku, dekorativních předmětů a jiných hořlavých materiálů. Neinstalujte zařízení přímo pod elektrickou zásuvkou nebo nad ni. Zařízení neinstalujte v místech přístupných dětem a domácím zvířatům. Ohřívač používejte ve vzdálenosti nejméně 1,5 metru od osob a zvířat. Nepoužívejte zařízení v blízkosti vany, sprchy nebo jakéhokoli jiného zdroje vody. Nedovolte dětem, aby si se zařízením a příslušenstvím hrály. Zařízení neupouštějte ani neházejte. Nepoužívejte poškozené zařízení nebo příslušenství. Ujistěte se, že jmenovité napětí a frekvence uvedené v technických specifikacích odpovídají parametrům elektrické síti. Se zařízením pracujte pouze suchýma rukama. Nenechávejte zařízení připojené k elektrické síti bez dozoru. Po použití a před čištěním odpojte zařízení z elektrické sítě. Zařízení odpojte z elektrické sítě tak, že držte se za zástrčku, nikoli za napájecí kabel. Neponořujte zařízení, zástrčku napájecího

Pokud máte jakékoli dotazy nebo potíže s používáním zařízení AENO™, obraťte se na tým podpory prostřednictvím e-mailu **support@aeno.com** nebo online chatu na **aeno.com/service-and-warranty**. Specialisté vám pomohou na to přijít a nebudete muset trávit čas a úsilí návštěvou obchodu.

* Efektivní vytápěná plocha závisí na ploše místnosti, výšce stropů, počtu oken, kvalitě jejich zasklení, kvalitě izolace stěn a stropu, přítomnosti rohových místností a klimatické zóně.

kabelu ani samotný kabel do vody nebo jiných tekutin. Ohřívač nezakrývejte a nesušte na něm oblečení. Nepřemisťujte zařízení, pokud je zapnuté nebo horké. Ujistěte se, že napájecí kabel není zkroucený, zalomený, přiskřípnutý nebo nepřišel do styku s horkými, ostrými předměty nebo zdroji tepla. K čištění zařízení nepoužívejte chemicky agresivní čisticí prostředky, abrazivní pasty, prostředky obsahující kyseliny a rozpouštědla ani kovové drátěnky. Před skladováním vypusťte z nádrže vodu a nechte zařízení zcela vyschnout. Výrobce nenese odpovědnost za škody způsobené nedodržením doporučení uvedených v tomto dokumentu. Pokud bylo zařízení poškozeno v důsledku náklonu nebo pádu, zaniká tím záruka výrobce. Zařízení sami nerozebírejte ani neopravujte. Opravy musí provádět kvalifikovaný technik autorizovaného servisního centra. Pro výměnu poškozeného kabelu se kvůli zabránění nebezpečným situacím obraťte na výrobce, autorizované servisní středisko nebo kvalifikovaného odborníka. Podrobný popis zařízení, jeho režimů a funkcí naleznete v úplném návodu k použití, který je k dispozici na webové stránce **aeno.com/documents**.

PRVKY OVLÁDACÍHO PANELU

Tlačítka

	Stálé vytápění
SMART	Režim „SMART“
	Časovač
	Podsvícení
	Vodní pára
	Zapnutí/vypnutí

Obrazovka

24 °C	Teplota v místnosti
51 %	Vlhkost v místnosti
	Stav připojení Wi-Fi
	Funkce dětské pojistky
00:00	Doba do vypnutí ohřívače časovačem (v hodinách a minutách)
00:00	Zbývající doba nepřetržité tvorby vodní páry (v hodinách a minutách)

FUNKCE TLAČÍTKA ZAPNUTÍ/VYPNUTÍ

Akce	Funkce
Stiskněte jednou	Zapnutí/vypnutí ohřívače
Stiskněte a podržte tlačítko, dokud se neozve jedno pípnutí (nejméně 3 sekundy)	Obnovení chyby po pádu ohřívače
Stiskněte a podržte tlačítko, dokud se neozvou dvě pípnutí (nejméně 5 sekund)	Přepnutí ohřívače do režimu párování Wi-Fi
Stiskněte a podržte tlačítko, dokud se neozvou tři pípnutí (nejméně 10 sekund)	Obnovení ohřívače do továrního nastavení

SVĚTELNÁ INDIKACE

	Svítí zeleně	Zařízení je zapnuto a aktivováno v aplikaci **AENO**
	Svítí modře	Zařízení je připojeno k elektrické síti, aktivováno v aplikaci **AENO**, ale není zapnuto
	Bliká zeleně *, modře nebo fialově	Zařízení je v režimu párování Wi-Fi
	Bliká červeně	Chyba po pádu zařízení

SMART	Svítí zeleně	Vybraná funkce zařízení je aktivována
	Nesvítí	Vybraná funkce zařízení je vypnuta

SMART	Svítí žlutě	Bylo dosaženo požadované teploty vytápění místnosti, vytápění dočasně přerušeno
	Bliká žlutě	V nádrži je příliš málo vody nebo není žádná voda

* Při ručním ovládání ohřívače bez připojení k aplikaci **AENO** blikání zelené barvy znamená, že je zařízení zapnuté a připravené k použití.

INSTALACE A NASTAVENÍ

1. Zařízení vybalte, položte jej na rovný vodorovný povrch a nožičky (18) přišroubujte pomocí šroubů (17), jak je znázorněno na obr. **B**. Ujistěte se, že jsou zátky pro výpustné otvory nádrže (14) pevně uzavřeny.
2. Postavte ohřívač na nožičky na rovný, stabilní povrch v požadovaném místě.
3. Otevřete víko nádrže (1) a naplňte ji čištěnou/destilovanou vodou až po značku „MAX“ (≤ 2 l, viz obr. **D**). **Nepřekračujte značku!**
4. Připojte zařízení k elektrické zásuvce pomocí napájecího kabelu (13).
   POZOR! Je zakázáno používat prodlužovací kabel, a to i s přepěťovou ochranou, pro připojení k elektrické síti z důvodu vysoké spotřeby energie zařízení v režimu vytápění!
5. Přepněte vypínač I/0 (16) do polohy „I“ („Zapnuto“) (viz obr. **C**).
6. Počkejte, až bude zařízení připraveno k provozu – tlačítko zapnutí/vypnutí začne blikat modře.
7. Zapněte ohřívač jedním stisknutím tlačítka zapnutí/vypnutí (12) na ovládacím panelu (4). Tlačítko začne blikat zeleně.

8. V případě potřeby aktivujte zařízení v mobilní aplikaci **AENO**:
   - připojte svůj chytrý telefon k Wi-Fi (2,4 GHz) a přihlaste se ke svému účtu v aplikaci (nebo si stáhněte mobilní aplikaci z Google Play nebo App Store a založte si nový účet);
   - klikněte na ikonu „+“ na kartě „Domů“ v horní části obrazovky a vyberte možnost „Přidat zařízení“;
   - zapněte BT na chytrém telefonu a udělte aplikaci všechny požadované přístupy;
   - v případě potřeby zadejte přihlašovací údaje k síti Wi-Fi a klikněte na tlačítko „Další“;
   - počkejte, až se ohřívač automaticky rozpozná, a klikněte na „Přidat“;
   - počkejte na dokončení procesu připojení a klikněte na „Dokončit“. Tlačítko zapnutí/vypnutí začne nepřetržitě svítit zeleně.

   Poznámka. Pokud zařízení nebylo automaticky rozpoznáno, stiskněte a podržte tlačítko zapnutí/vypnutí po dobu 5 sekund, dokud nezazní dvě pípnutí (tlačítko zapnutí/vypnutí začne blikat fialově), vyberte kategorii „Ohřívač“ na obrazovce chytrého telefonu a postupujte podle pokynů pro připojení v aplikaci.

   Poznámka. V případě potřeby aktivujte zařízení pomocí asistenta Google, Amazon Alexa nebo Siri (podrobnosti naleznete v úplném návodu k použití na webové stránce **aeno.com/documents**).
9. Zařízení můžete ovládat ručně nebo prostřednictvím mobilní aplikace.

OVLÁDÁNÍ ZAŘÍZENÍ

Ruční ovládání

1. Zapněte ohřívač jedním stisknutím tlačítka zapnutí/vypnutí.
2. Jedním stisknutím příslušného tlačítka na ovládacím panelu zvolte a zapněte požadovanou funkci a poté ji nastavte otáčením ovladače (5):

Tlačítko	Funkce	Nastavení funkce
	Stálé vytápění	Topný výkon (2 stupně – 1000,0 W, 2000,0 W)
SMART	Vytápění v režimu „SMART“	Teplota vytápění místnosti (0–40 °C / 32–104 °F, krok nastavení – 1 °C / 1 °F) *
	Časovač	Čas do vypnutí ohřívače v hodinách a minutách
	Tvorba vodní páry	Intenzita tvorby vodní páry (3 úrovně – nízká, střední, vysoká)
	Podsvícení	Barevný režim podsvícení (12 režimů)

* Měřící jednotku teploty °C/°F lze změnit prostřednictvím aplikace **AENO**.

Ohřívač podporuje dva typy vytápění:
- **Stálé vytápění** zajišťuje stálý přísun tepla.
- **Vytápění v režimu „SMART“** je určeno k udržování nastavené teploty v místnosti. Pokud je teplota v místnosti stejná nebo vyšší než nastavená teplota, ohřívač přejde do pohotovostního režimu, dokud teplota neklesne pod nastavenou úroveň. V režimu „SMART“ je výchozí teplota nastavena na 24 °C / 85 °F.

Chcete-li dosáhnout **efektu živého ohně**, zapněte současně generování vodní páry a podsvícení.

Poznámka. Kvalita efektu živého ohně závisí na podmínkách prostředí, jako jsou teplota a vlhkost v místnosti, přítomnost průvanu, zapnutá klimatizace atd.

Poznámka. Chcete-li funkci vypnout, stiskněte a podržte tlačítko odpovídající dané funkci. Na obrazovce se zobrazí ukazatel průběhu. Stiskněte tlačítko, dokud se stupnice nezaplní.

3. Po ukončení provozu ohřívač vypněte jedním stisknutím tlačítka zapnutí/vypnutí na ovládacím panelu.

Poznámka. Po 20 sekundách nečinnosti přejde ovládací panel do pohotovostního režimu. Chcete-li zařízení ovládat, aktivujte jej stisknutím libovolného tlačítka na ovládacím panelu.

Ovládání prostřednictvím aplikace

1. Ujistěte se, že je ohřívač aktivován v mobilní aplikaci **AENO** (podrobnosti naleznete v části „Instalace a nastavení“). Zapněte ohřívač jedním stisknutím tlačítka zapnutí/vypnutí v aplikaci.
2. Ovládejte ohřívače prostřednictvím aplikace. V aplikaci jsou k dispozici také další nastavení a funkce:
   - nastavení plánu;
   - kontrola statistik spotřeby elektřiny;
   - nastavení oznámení;
   - výběr měřící jednotky teploty (°C/°F);
   - nasazení hlasových asistentů a nastavení scénářů.
3. Po ukončení provozu ohřívač vypněte jedním kliknutím tlačítka zapnutí/vypnutí v aplikaci.

Poznámka. Další informace o ovládání ohřívače prostřednictvím mobilní aplikace naleznete v úplném návodu k použití, který je k dispozici na webové stránce **aeno.com/documents**.

FUNKCE DĚTSKÉ POJISTKY

Funkce dětské pojistky uzamkne ovladač a všechna tlačítka na ovládacím panelu zařízení. Funkci můžete zapnout/vypnout následujícími způsoby:

- ručně současným stisknutím a podržením tlačítek stálého vytápění a podsvícení po dobu 3 sekund;
- prostřednictvím mobilní aplikace **AENO** (karta „Nastavení“).

PÁD ZAŘÍZENÍ

Zařízení je vybaveno senzorem náklonu, který v případě pádu odpojí zařízení od napájení. Pokud se zařízení nebezpečně nakloní nebo spadne, zobrazí se na obrazovce označení nebezpečí doprovázené zvukovým signálem. Pokud je zařízení aktivováno v mobilní aplikaci **AENO**, bude na chytrý telefon uživatele odesláno oznámení o pádu.

Pokud ohřívač spadne, proveďte následující kroky:

1. Vraťte ohřívač do původní polohy. Ujistěte se, že ohřívač a napájecí kabel nejsou poškozeny.
2. Stiskněte a podržte tlačítko zapnutí/vypnutí, dokud nezazní jeden zvukový signál (nejméně 3 sekundy), čímž chybu resetujete.

Poznámka. Pokud se ohřívač po pádu ihned nevrátí do původní polohy, indikace pádu se po krátké době vypne. Vraťte ohřívač do správné polohy pro automatické restartování.

POZOR! Pokud z nádrže vytekla voda, odpojte ohřívač z elektrické sítě a počkejte, až zcela vyschne. Pokud dojde k viditelnému poškození ohřívače nebo napájecího kabelu po pádu, obraťte se na servisní středisko, které provede diagnostiku.

VYPOUŠTĚNÍ VODY Z NÁDRŽE

Po použití funkce zvlhčování a před uskladněním zařízení je nutné vyprázdnit nádržku na vodu. Za tímto účelem vypusťte zbytky vody otevřením zátek (14) na spodní straně těla zařízení a nechte jej zcela vyschnout. Doporučuje se skladovat zařízení v původním obalu s otevřenými zátkami.

ODSTRAŇOVÁNÍ MOŽNÝCH PORUCH

- **Ohřívač se nezapíná.** Možné příčiny: elektrická zásuvka je vadná; napájecí kabel je poškozený. Řešení: zkontrolujte zásuvku připojením jiného zařízení, případně připojte zařízení k provozuschopné zásuvce; obraťte se na autorizované servisní středisko.
- **Při zapnutém režimu „SMART“ se ohřívač nezahřívá.** Možná příčina: požadovaná teplota nebyla správně nastavena. Řešení: nastavte požadovanou teplotu nad aktuální pokojovou teplotu.
- **Ohřívač nereaguje na příkazy z mobilní aplikace.** Možná příčina: došlo k selhání síťového připojení. Řešení: znovu připojte zařízení k síti Wi-Fi nebo počkejte na obnovení připojení.
- **Ohřívač pípá a tlačítko zapnutí/vypnutí bliká červeně.** Možná příčina: zařízení se nebezpečně naklonilo nebo spadlo. Řešení: postupujte podle pokynů v části „Pád zařízení“.

POZOR! Pokud žádný z navrhovaných způsobů nepomůže problém vyřešit, obraťte se na svého dodavatele nebo autorizované servisní středisko. Zařízení nerozebírejte ani se jej nepokoušejte sami opravit.

Společnost ASBISC si vyhrazuje právo upravovat zařízení a provádět změny a doplňky tohoto dokumentu bez předchozího upozornění uživatelů.

Záruční doba a životnost je 2 roky od data prodeje zařízení v maloobchodní síti.

Informace o výrobci: ASBISC Enterprises PLC, Iapetou, 1, Agios Athanasios, 4101, Limassol, Cyprus (Kypr). Tel.: +48732080077, info@asbis.com, asbis.com. Vyrobeno v Polsku. Všechny ochranné známky a obchodní značky uvedené v tomto dokumentu jsou majetkem příslušných vlastníků. Datum výroby je uvedeno na obalu.

Aktuální informace a podrobný popis zařízení, stejně jako pokyny k připojení, certifikáty, informace o společnostech, které přijímají reklamace kvality, a záruky jsou k dispozici na adrese **aeno.com/documents**.

Toto zařízení splňuje platné bezpečnostní požadavky.

SMĚRNICE ROHS. Zařízení splňuje požadavky směrnice RoHS 2011/65/EU o omezení používání nebezpečných látek, včetně požadavků směrnice RoHS 2015/863/EU.

ZJEDNODUŠENÉ PROHLÁŠENÍ O SHODĚ. ASBISC tímto prohlašuje, že zařízení je v souladu se Směrnicí 2014/53/EU. Úplné znění EU prohlášení o shodě naleznete na této internetové adrese: **aeno.com/userfiles/files/Certificates/CE/Space-Heater.pdf**.

DAN **AENO™** smart premium eco-rumvarmeapparat med RIGTIG ILD effekt er designet til at opvarme og befugte luften i bolig- og kontorlokaler.

ADVARSEL! Læs dette dokument omhyggeligt, før du bruger enheden, og gem det til senere brug.

MODELLER

Stiktype	Farve	
	Hvidt	Sort
E/F	**AFH0001S, AFH0001S-A ***	**AFH0002S, AFH0002S-A ***
G	**AFH0001S-UK, AFH0001S-UK-A ***	**AFH0002S-UK, AFH0002S-UK-A ***

* Modeller med endelsen "-A" er beregnet til salg på Amazons markedsplads og har ingen tekniske forskelle fra modeller uden endelsen.

TEKNISKE EGENSKABER

Strømforsyning (indgang): 230 V (AC), 50–60 Hz, 10,0 A, 2000,0 W (maks.) (≤ 2,0 W i standbytilstand). Wi-Fi-understøttelse: 2,4 GHz, ≤ 20 dBm / 100 mW. Konvektionsopvarmning: 2 effektniveauer. Opvarmningsareal: op til 35 m² *. Opretholdelse af rumtemperatur: 0–40 °C / 32–104 °F. Ultralydsbefugtning af luften: 3 intensitetsniveauer. Kontinuerlig vanddampgenerering med fuld tank: op til 72 t. 12 farve tilstande af baggrundsbelysning. Vandtankens kapacitet: 2 l. Display: IPS, 2,8", 320×240 px. Støjniveau (på 1 m afstand): ≤ 35 dB. Styring: manuel, fjernbetjening (via **AENO**-appen), stemmeassistenter. Materiale: stål, aluminium, plast. Hældningssensor. Beskyttelse mod elektrisk stød og overophedning. Størrelse: 1010×170×240 mm. Nettovægt: 10,9 kg. Længde på netledning: 1,9 m. Driftsbetingelser: temperatur +5...+40 °C, relativ luftfugtighed ≤ 70 %. Opbevaringsforhold: temperatur +5...+40 °C, relativ luftfugtighed ≤ 80 % (ikke-kondenserende).

LEVERINGSSÆT (se fig. **A**)

Smart premium eco-rumvarmeapparat med RIGTIG ILD effekt, fødder (2 stk.), bolte til fastgørelse af fødderne (4 stk.), brochure om montering og tænding, garantikort, hurtigstartguide.

ENHEDSELEMENTER (se fig. **A**)

1 – dæksel til vandtank, 2 – vandtank, 3 – enhedens krop, 4 – kontrolpanel, 5 – regulator, 6 – knap til konstant opvarmning, 7 – knap til "SMART"-opvarmningstilstand, 8 – timer-knap, 9 – display, 10 – knap til baggrundsbelysning, 11 – knap til vanddamp, 12 – tænd/sluk-knap, 13 – netledning, 14 – propper til huller til vandafløb fra tanken, 15 – temperatur- og fugtighedsføler, 16 – afbryder I/0, 17 – bolte til fastgørelse af fødder, 18 – fødder.

RESTRIKTIONER OG ADVARSLER

Læs indholdet af dette afsnit omhyggeligt, før du betjener enheden.

ADVARSEL! Varm overflade! Risiko for forbrændinger ved kontakt med opvarmede overflader! Rør ikke ved varmeapparatets overflade, før det er kølet helt af!

ADVARSEL! Vip eller drej ikke varmeapparatet, hvis tanken er fyldt med vand! Overskrid ikke "MAX"-mærket, når du fylder tanken. Brug kun renset/destilleret vand. Brug ikke vanddampfunktionen, når tanken er tom.

Enheden samt appen **AENO** er ikke beregnet til brug af børn under 16 år eller personer med begrænsede fysiske, mentale eller intellektuelle evner, medmindre de har tilstrækkelig erfaring eller viden, eller hvis de ikke er under opsyn af en person, der er ansvarlig for deres sikkerhed. Brug ikke enheden i små rum, hvor der opholder sig personer, der ikke selv kan forlade rummet, medmindre de er under konstant opsyn af en person, der er ansvarlig for deres sikkerhed. Enheden er kun beregnet til indendørs brug i hjemmet. Brug ikke enheden udendørs. Placer varmeapparatet mindst 1 meter væk fra tekstiler, møbler, dekorationer og andre brændbare materialer. Installer ikke enheden i områder, der er tilgængelige for børn og kæledyr. Installer ikke enheden direkte under eller oven på en stikkontakt. Installer ikke enheden i områder, der er tilgængelige for børn og kæledyr. Brug varmeapparatet mindst 1,5 meter væk fra mennesker og dyr. Brug ikke enheden i nærheden af badekar, bruser eller andre vandkilder. Lad ikke børn lege med enheden og tilbehøret. Undgå at tabe eller kaste enheden. Brug ikke en beskadiget enhed eller tilbehør. Sørg for, at den nominelle spænding og frekvens, der er angivet i de tekniske data, svarer til strømforsyningen. Håndter kun enheden med tørre hænder. Lad ikke enheden være tilsluttet lysnettet uden opsyn. Tag stikket ud af stikkontakten efter brug og før rengøring. Tag enheden ud af stikkontakten ved at holde i stikket, ikke i netledningen. Nedsænk ikke enheden, stikket af netledningen eller selve ledningen i vand eller andre væsker. Dæk ikke varmeapparatet til,

Hvis du har spørgsmål eller problemer med at bruge din AENO™-enhed, kontakt support via e-mail på **support@aeno.com** eller online chat på **aeno.com/service-and-warranty**. Eksperterne vil hjælpe dig med at finde ud af det, og du behøver ikke at spilde tid og kræfter på at besøge butikken.

* Det effektive opvarmningsareal afhænger af rummets areal, loftshøjden, antallet af vinduer, kvaliteten af deres ruder, kvaliteten af isoleringen af vægge og loft, tilstedeværelsen af hjørnerum og klimazonen.

og tør ikke tøj på det. Flyt ikke enheden, mens den er tændt eller varm. Sørg for, at netledningen ikke er snoet, knækket, klemt eller i kontakt med varme, skarpe genstande eller varmekilder. Brug ikke kemisk aggressive rengøringsmidler, slibende pasta, produkter, der indeholder syrer og opløsningsmidler, eller metalsvampe til at rengøre enheden. Tøm enheden, og lad den tørre helt, før du opbevarer den. Fabrikanten kan ikke holdes ansvarlig for skader, der skyldes manglende overholdelse af anbefalingerne i dette dokument. Hvis enheden er blevet beskadiget ved at vælte eller fald, bortfalder fabrikantens garanti. Du må ikke selv skille enheden ad eller reparere den. Reparationer skal udføres af en kvalificeret tekniker på et autoriseret servicecenter. For at undgå farlige situationer skal du kontakte fabrikanten, et autoriseret servicecenter eller en kvalificeret specialist for at udskifte en beskadiget netledning. En detaljeret beskrivelse af enheden, dens tilstande og funktioner kan findes i den fulde brugervejledning, der findes på websiden **aeno.com/documents**.

KONTROLPANELETS ELEMENTER

Knapper

Konstant opvarmning	"SMART"-tilstand	Timer	Belysning	Vanddamp	Tænder/slukker

Display

24 °C Rumtemperatur	51 % Rumluftfugtighed	Status for Wi-Fi-forbindelse	Børnesikret-funktion

00:00	Tid, indtil varmeapparatet slukkes med timeren (i timer og minutter)	00:00	Resterende tid med kontinuerlig vanddampgenerering (i timer og minutter)

FUNKTIONER PÅ TÆND/SLUK-KNAPPEN

Handling	Funktion
Enkelt tryk	Tænder/slukker for varmeapparatet
Tryk og hold nede i op til et bip (mindst 3 sekunder)	Nulstiller fejlen, når varmeapparatet er faldet
Tryk og hold op til to bip (mindst 5 sekunder)	Skifter varmeapparatet til Wi-Fi-parringstilstand
Tryk og hold op til tre bip (mindst 10 sekunder)	Nulstiller varmeapparatet til fabriksindstillingerne

LYSINDIKATION

	Lyser grønt	Enheden er tændt og aktiveret i **AENO**-appen
	Lyser blåt	Enheden er tilsluttet til strømforsyningen, aktiveret i **AENO**-appen, men ikke tændt
	Blinker grønt *, blåt eller violet	Enheden er i Wi-Fi-parringstilstand
	Blinker rødt	Fejl efter enhedsfald

SMART	Lyser grønt	Den valgte enhedsfunktion er aktiveret
	Lyser ikke	Den valgte enhedsfunktion er deaktiveret

SMART	Lyser gult	Den ønskede rumopvarmningstemperatur er nået, opvarmningen stoppes midlertidigt

	Blinker gult	Der er for lidt eller intet vand i tanken

* Når du styrer varmeapparatet manuelt uden at oprette forbindelse til **AENO**-appen, indikerer det grønne blink, at enheden er tændt og klar til brug.

INSTALLATION OG OPSÆTNING

1. Pak enheden ud, placer den på en flad, vandret overflade, og skru fødderne (18) fast med bolte (17) som vist på fig. **B**. Sørg for, at propperne til huller til vandafløb (14) er tæt lukket.
2. Placer varmeapparatet på fødderne på en flad, stabil overflade på det ønskede sted.
3. Åbn dækslet på tanken (1), og fyld den med renset/destilleret vand op til "MAX"-mærket (≤ 2 l, se fig. **D**). **Gå ikke over mærket!**
4. Slut enheden til en stikkontakt ved hjælp af netledningen (13).
   ADVARSEL! Det er forbudt at bruge en forlængerledning eller overspændingsbeskytter til tilslutning til lysnettet på grund af enhedens høje strømforbrug i opvarmningstilstand!
5. Drej I/0 afbryderen (16) til positionen "I" ("Tændt") (se fig. **C**).
6. Vent, indtil enheden er klar til brug – tænd/sluk-knappen vil begynde at blinke blåt.
7. Tænd for varmeapparatet ved at trykke én gang på tænd/sluk-knappen (12) på kontrolpanelet (4) – den vil begynde at blinke grønt.
8. Hvis det er nødvendigt, skal du aktivere enheden i **AENO**-mobilappen:
   - tilslut din smartphone til Wi-Fi (2,4 GHz), og log ind på din konto i appen (eller download mobilappen fra Google Play eller App Store, og opret en ny konto);
   - tryk på ikonet "+" i fanen "Hjem" øverst på skærmen, og vælg "Tilføj enhed";
   - tænd for BT på din smartphone, og giv appen alle de adgange, den har bedt om;
   - indtast om nødvendigt oplysninger om dit Wi-Fi-netværk, og tryk på "Næste";

- vent, indtil varmeapparatet registreres automatisk, og tryk på "Tilføj";
- vent på, at forbindelsesprocessen er færdig, og tryk på "Afslut". Tænd/sluk-knappen begynder at lyse grønt konstant.

Bemærk. Hvis enheden ikke er blevet registreret automatisk, skal du trykke på tænd/sluk-knappen og holde den nede i 5 sekunder, indtil der lyder to bip (tænd/sluk-knappen begynder at blinke lilla), vælge kategorien "Varmeapparat" på smartphoneskærmen og følge tilslutningsvejledningen i appen.

Bemærk. Aktivér din enhed med Google Assistant, Amazon Alexa, Siri, hvis det er nødvendigt (se den fulde brugervejledning på **aeno.com/documents** for detaljer).

9. Styr enheden manuelt eller via mobilappen.

ENHEDSTYRING

Manuel styring

1. Tænd for varmeapparatet ved at trykke én gang på tænd/sluk-knappen.
2. Vælg og tænd for den ønskede funktion ved at trykke én gang på den tilsvarende knap på kontrolpanelet, og juster derefter funktionen ved at dreje på regulatoren (5):

Knap	Funktion	Indstilling af funktion
	Konstant opvarmning	Opvarmningseffekt (2 effekter – 1000,0 W, 2000,0 W)
SMART	Opvarmning i "SMART"-tilstand	Rumopvarmningstemperatur (0–40 °C / 32–104 °F, indstillingstrin – 1 °C / 1 °F) *
	Timer	Tid indtil varmeapparatet slukker i timer og minutter
	Generering af vanddamp	Intensitet af vanddampgenerering (3 niveauer – lav, medium, høj)
	Belysning	Farvetilstand for baggrundsbelysning (12 tilstande)

* Temperaturenheden °C/°F kan ændres via **AENO**-appen.

Varmeapparatet understøtter to typer opvarmning:

- **Konstant opvarmning** sikrer en konstant tilførsel af varme.
- **Opvarmning i "SMART"-tilstand** er designet til at opretholde den indstillede rumtemperatur. Hvis rumtemperaturen er lig med eller højere end den indstillede temperatur, går varmeapparatet i standbytilstand, indtil temperaturen falder til under den indstillede temperatur. I "SMART"-tilstand er standardtemperaturen indstillet til 24 °C / 85 °F.

For at opnå en **rigtig ild effekt** skal du tænde for vanddampgenerering og baggrundsbelysning på samme tid.

Bemærk. Kvaliteten af den rigtige ild effekt afhænger af miljøforhold såsom rumtemperatur og luftfugtighed, træk, aircondition osv.

Bemærk. For at deaktivere funktionen skal du trykke på den tilsvarende knap og holde den nede. Der vises en statuskala på skærmen. Tryk på knappen, indtil skalaen er fuld.

3. Når arbejdet er færdigt, skal du slukke for varmeapparatet ved at trykke én gang på tænd/sluk-knappen på kontrolpanelet.

Bemærk. Kontrolpanelet går i standbytilstand efter 20 sekunders inaktivitet. For at betjene enheden skal du aktivere den ved at trykke på en vilkårlig knap på kontrolpanelet.

Styring via appen

1. Sørg for, at varmeapparatet er aktiveret i **AENO**-mobilappen (for flere detaljer se "Installation og opsætning"). Tænd for varmeapparatet ved at trykke én gang på tænd/sluk-knappen i appen.
2. Styr varmeapparatet via appen. Yderligere indstillinger og funktioner er også tilgængelige via appen:
   - indstil enhedens driftsplan;
   - tjekk statistikker over elforbrug;
   - tilpas notifikationer;
   - vælg temperaturenhed (°C/°F);
   - forbind stemmeassistenter og tilpass scenarier.
3. Når driften er afsluttet, skal du slukke for varmeapparatet ved at trykke én gang på tænd/sluk-knappen i appen.

Bemærk. For mere information om styring af varmeapparatet via mobilappen henvises til den fulde brugervejledning, der findes på **aeno.com/documents.**

BØRNESIKRET-FUNKTION

Børnesikret-funktionen låser alle knapper på enhedens kontrolpanel og regulatoren. Du kan slå funktionen til og fra på følgende måder:

- manuelt ved at trykke og holde konstantvarme- og baggrundsbelysningsknapperne nede i 3 sekunder;
- via **AENO**-mobilappen (fanen "Indstillinger").

ENHEDSFALD

Enheden er udstyret med en hældningssensor, der afbryder strømmen i tilfælde af fald. Hvis enheden vipper eller falder faretruende, vil displayet vise et faresignal ledsaget af et akustisk signal. Der vil også blive sendt en faldnotifikation til brugerens smartphone, hvis enheden er aktiveret i **AENO**-mobilappen.

Hvis varmeapparatet falder, skal du gøre følgende:

1. Sæt varmeapparatet tilbage i sin oprindelige position. Sørg for, at varmeapparatet og netledningen ikke er beskadiget.
2. Tryk på tænd/sluk-knappen, og hold den nede, indtil der lyder et bip (mindst 3 sekunder) for at nulstille fejlen.

Bemærk. Hvis varmeapparatet ikke nulstilles med det samme efter et fald, slukkes faldindikatoren efter kort tid. Sæt varmeapparatet tilbage i den korrekte position for automatisk nulstilling.

ADVARSEL! Hvis der er løbet vand ud af tanken, skal du trække varmeapparatets stikk ud og vente på, at det tørrer helt. Hvis der er synlige skader på varmeapparatet eller netledningen efter et fald, skal du kontakte et servicecenter for at få stillet en diagnose.

TØMNING AF VAND FRA TANKEN

Vandtanken skal tømmes efter brug af befugtningsfunktionen og før opbevaring af enheden. For at gøre dette skal du dræne alt resterende vand ved at åbne propperne (14) i bunden af enhedens krop og lade den tørre helt. Det anbefales at opbevare enheden i den originale emballage uden at lukke propperne.

FEJLFINDING

- **Varmeapparatet vil ikke tænde.** Mulige årsager: stikkontakten er defekt; netledningen er beskadiget. Løsning: kontroller stikkontakten ved at tilslutte en anden enhed til den, og tilslut om nødvendigt enheden til en stikkontakt, der kan repareres; kontakt et autoriseret servicecenter.
- **Varmeapparatet varmer ikke op, når "SMART"-tilstand er slået til.** Mulig årsag: den ønskede temperatur er ikke indstillet korrekt. Løsning: indstil den ønskede temperatur højere end den aktuelle rumtemperatur.
- **Varmeapparatet reagerer ikke på kommandoer fra mobilappen.** Mulig årsag: der er opstået en fejl i netværksforbindelsen. Løsning: tilslut din enhed til Wi-Fi-netværket igen, eller vent på, at forbindelsen bliver genoprettet.
- **Varmeapparatet bipper, tænd/sluk-knappen blinker rødt.** Mulig årsag: enheden er vippet på en farlig måde eller faldet. Løsning: følg trinnene i afsnittet "Enhedsfald".

ADVARSEL! Hvis ingen af de foreslåede metoder hjælper med at løse problemet, skal du kontakte din leverandør eller et autoriseret servicecenter. Du må ikke adskille eller forsøge at reparere enheden selv.

ASBISC forbeholder sig ret til at modificere enheden og foretage ændringer og tilføjelser til dette dokument uden forudgående varsel til brugerne.

Garantiperiode og brugstid – 2 år fra datoen for detailkøb af produktet.

Fabrikantens oplysninger: ASBISC Enterprises PLC, Iapetou, 1, Agios Athanasios, 4101, Limassol, Cyprus (Cypern). Tlf.: +48732080077, info@asbis.com, asbis.com. Lavet i Polen. Se emballagen for fremstillingsdato. Alle varemærker og brand, der nævnes i dette dokument, tilhører deres respektive ejere. Opdaterede oplysninger og en detaljeret beskrivelse af enheden samt tilslutningsinstruktioner, certifikater, oplysninger om virksomheder, der accepterer kvalitetskrav og garantier, kan downloades på **aeno.com/documents**.

Denne enhed overholder de gældende sikkerhedskrav.

ROHS-DIREKTIVET. Enheden opfylder kravene i RoHS-direktivet 2011/65/EU om begrænsning af anvendelsen af farlige stoffer, herunder kravene i RoHS-direktivet 2015/863/EU.

FORENKLET OVERENSSTEMMELSESERKLÆRING. ASBISC erklærer hermed, at enheden er i overensstemmelse med direktivet 2014/53/EU. Den fulde tekst til EU-overensstemmelseserklæringen er tilgængelig på følgende webadresse: **aeno.com/userfiles/files/Certificates/CE/Space-Heater.pdf**.

DEU Der **AENO™** Premium Öko Smart Space Heizgerät mit LIVE-FEUER-Effekt wurde zum Heizen und Befeuchten der Luft in Wohn- und Büroräumen entwickelt.

ACHTUNG! Bevor Sie das Gerät in Betrieb nehmen, lesen Sie dieses Dokument sorgfältig durch und bewahren Sie es zum späteren Nachschlagen auf.

MODELLE

Stecker Typ	**Farbe**	
	Weiß	Schwarz
E/F	**AFH0001S, AFH0001S-A ***	**AFH0002S, AFH0002S-A ***
G	**AFH0001S-UK, AFH0001S-UK-A ***	**AFH0002S-UK, AFH0002S-UK-A ***

* Modelle mit der Endung „-A“ sind für den Verkauf auf dem Amazon-Marktplatz bestimmt und unterscheiden sich technisch nicht von Modellen ohne diese Endung.

TECHNISCHE DATEN

Stromversorgung (Eingang): 230 V (AC), 50–60 Hz, 10,0 A, 2000,0 W (max.) (≤ 2,0 W im Standby-Modus). WLAN Unterstützung: 2,4 GHz, ≤ 20 dBm / 100 mW. Konvektionsheizung: 2 Leistungsstufen. Heizfläche: bis zu 35 m^2 *. Aufrechterhaltung der Raumtemperatur: 0–40 °C / 32–104 °F. Ultraschall-Luftbefeuchtung: 3 Intensitätsstufen. Kontinuierliche Wasserdampferzeugung bei vollem Tank: bis zu 72 h. 12 farbige Beleuchtungsmodi. Fassungsvermögen des Wassertanks: 2 l. Display: IPS, 2,8", 320×240 px. Geräuschpegel (in einem Abstand von 1 m): ≤ 35 dB. Steuerung: manuell, ferngesteuert (über **AENO-App**), Sprachassistenten. Material: Stahl, Aluminium, Kunststoff. Kippsensor. Schutz vor Stromschlag und Überhitzung. Abmessungen: 1010×170×240 mm. Nettogewicht: 10,9 kg. Stromkabellänge: 1,9 m. Betriebsbedingungen: Temperatur +5...+40 °C, relative Luftfeuchtigkeit ≤ 70 %. Lagerbedingungen: Temperatur +5...+40 °C, relative Luftfeuchtigkeit ≤ 80 % (nicht kondensierend).

LIEFERUMFANG (siehe Abb. **A**)

Premium Öko Smart Space Heizgerät mit LIVE-FEUER-Effekt, Füße (2 Stk.), Schrauben zur Befestigung der Füße (4 Stk.), Montage- und Inbetriebnahmebroschüre, Garantiekarte, Schnellstartanleitung.

GERÄTEELEMENTE (siehe Abb. **A**)

1 – Wassertankdeckel, 2 – Wassertank, 3 – Gerätegehäuse, 4 – Bedienfeld, 5 – Regler, 6 – Taste für Konstantheizung, 7 – Taste für den „SMART“-Heizmodus, 8 – Timer-Taste, 9 – Display, 10 – Taste für die Hintergrundbeleuchtung, 11 – Taste für den Wasserdampf, 12 – Ein-/Aus-Taste, 13 – Stromkabel, 14 – Stopfen der Wasserablauflöcher im Tank, 15 – Temperatur- und Feuchtigkeitssensor, 16 – Stromschalter I/0, 17 – Schrauben zur Befestigung der Füße, 18 – Füße.

EINSCHRÄNKUNGEN UND WARNHINWEISE

Lesen Sie den Inhalt dieses Abschnitts sorgfältig durch, bevor Sie das Gerät in Betrieb nehmen.

ACHTUNG! Heiße Oberfläche! Gefahr von Verbrennungen durch Kontakt mit erhitzten Oberflächen! Berühren Sie die Oberfläche des Heizgeräts nicht, bevor es vollständig abgekühlt ist!

ACHTUNG! Kippen oder drehen Sie das Heizgerät nicht um, wenn sein Tank mit Wasser gefüllt ist! Überschreiten Sie beim Befüllen des Tanks nicht die „MAX“-Markierung. Verwenden Sie nur gereinigtes/destilliertes Wasser. Verwenden Sie die Wasserdampffunktion nicht, wenn der Tank leer ist.

Das Gerät sowie die Anwendung **AENO** sind nicht für die Nutzung durch Kinder unter 16 Jahren oder Personen mit eingeschränkten physischen, psychischen oder geistigen Fähigkeiten vorgesehen, sofern sie nicht über ausreichende Erfahrung oder Kenntnisse verfügen und nicht unter der Aufsicht einer für ihre Sicherheit verantwortlichen Person stehen. Das Gerät ist nur für den häuslichen Gebrauch bestimmt. Verwenden Sie das Gerät nicht in kleinen Räumen, in denen sich Personen aufhalten, die nicht in der Lage sind, das Gerät alleine zu verlassen, und es sei denn, sie stehen unter ständiger Aufsicht einer für ihre Sicherheit verantwortlichen Person. Die Verwendung des Geräts im Freien ist verboten. Stellen Sie das Heizgerät mindestens 1 Meter entfernt von Stoffen, Möbeln, Dekorationen und anderen brennbaren Materialien auf. Platzieren Sie das Gerät nicht direkt unter oder auf einer Steckdose. Stellen Sie das Gerät nicht in Bereichen auf, die für Kinder und Haustiere zugänglich sind. Verwenden Sie das Heizgerät in einem Abstand von mindestens 1,5 Metern zu Menschen und Tieren. Verwenden Sie das Gerät nicht in der Nähe von Badewannen, Duschen oder anderen Wasserquellen. Lassen Sie Kinder nicht mit dem Gerät und dem Zubehör spielen. Lassen Sie das Gerät nicht fallen und werfen Sie es nicht. Verwenden Sie kein beschädigtes Gerät oder Zubehör. Vergewissern Sie sich, dass die in den technischen Daten angegebene Nennspannung und Frequenz mit der Netzversorgung

Wenn Sie Fragen oder Schwierigkeiten bei der Verwendung des AENO™-Geräts haben, wenden Sie sich bitte an das Support-Team per E-Mail an **support@aeno.com** oder per Online-Chat unter **aeno.com/service-and-warranty**. Spezialisten helfen Ihnen, das Problem zu lösen, und Sie müssen keine Zeit und Mühe aufwenden, um den Laden zu besuchen.

* Die effektive Heizfläche hängt von der Raumgröße, der Deckenhöhe, der Fensteranzahl und der Qualität der Verglasung, der Qualität der Wand- und Deckendämmung, dem Vorhandensein von Eckräumen und der Klimazone ab.

übereinstimmt. Bedienen Sie das Gerät nur mit trockenen Händen. Lassen Sie das an das Stromnetz angeschlossene Gerät nicht unbeaufsichtigt. Trennen Sie das Gerät nach dem Gebrauch und vor der Reinigung vom Stromnetz. Trennen Sie das Gerät vom Stromnetz, indem Sie es am Stecker und nicht am Stromkabel festhalten. Tauchen Sie das Gerät, den Stecker des Stromkabels oder das Kabel selbst nicht in Wasser oder andere Flüssigkeiten. Decken Sie das Heizgerät nicht ab und trocknen Sie keine Kleidung darauf. Bewegen Sie das Gerät nicht, während es eingeschaltet oder heiß ist. Achten Sie darauf, dass das Stromkabel nicht verdreht, geknickt, eingeklemmt oder in Kontakt mit heißen, scharfen Gegenständen oder Wärmequellen ist. Verwenden Sie zur Reinigung des Geräts keine chemisch aggressiven Reinigungsmittel, Scheuerpasten, säure- und lösungsmittelhaltige Produkte oder Metallschwämme. Lassen Sie vor der Lagerung das Wasser aus dem Gerät ab und lassen Sie es vollständig trocknen. Der Hersteller haftet nicht für Schäden, die durch Nichtbeachtung der Empfehlungen in diesem Dokument entstehen. Wenn das Gerät durch Umkippen oder Herunterfallen beschädigt wurde, erlischt die Garantie des Herstellers. Nehmen Sie das Gerät nicht selbst auseinander und reparieren Sie es nicht. Reparaturen müssen von einem qualifizierten Techniker in einem autorisierten Servicezentrum durchgeführt werden. Wenden Sie sich zur Vermeidung gefährlicher Situationen bei Beschädigung des Stromkabels an den Hersteller, ein autorisiertes Servicezentrum oder einen qualifizierten Fachmann. Eine ausführliche Beschreibung des Geräts, seiner Betriebsmodi und Funktionen finden Sie in der vollständigen Bedienungsanleitung, die auf der Webseite **aeno.com/documents** verfügbar ist.

BEDIENFELD-ELEMENTE

Tasten

Konstant-heizung	SMART „SMART"-Modus	Timer	Hintergrund-beleuchtung	Wasserdampf	Ein-/ Ausschalten

Display

24 °C Raumtemperatur	51 % Luftfeuchtigkeit im Innenraum	Status der WLAN-Verbindung	Kindersicherungs-funktion

00:00	Zeit bis zum Ausschalten des Heizgeräts per Timer (in Stunden und Minuten)	00:00	Verbleibende Zeit der kontinuierlichen Wasserdampferzeugung (in Stunden und Minuten)

FUNKTIONEN DER EIN-/AUS-TASTE

Aktion	Funktion
Einmaliges Drücken	Heizgerät ein-/ausschalten
Gedrückt halten, bis ein Piepton ertönt (mindestens 3 Sekunden)	Zurücksetzen des Fehlers, nachdem das Heizgerät heruntergefallen ist
Gedrückt halten, bis zwei Pieptöne ertönen (mindestens 5 Sekunden)	Umschalten des Heizgeräts in den WLAN-Kopplungsmodus
Gedrückt halten, bis drei Pieptöne ertönen (mindestens 10 Sekunden)	Zurücksetzen des Heizgeräts auf die Werkseinstellungen

LICHTANZEIGE

	Leuchtet grün	Das Gerät wird in der **AENO-App** eingeschaltet und aktiviert
	Leuchtet blau	Das Gerät ist mit dem Stromnetz verbunden, in der **AENO-App** aktiviert, aber nicht eingeschaltet
	Blinkt grün *, blau oder violett	Das Gerät befindet sich im WLAN-Kopplungsmodus
	Blinkt rot	Fehler nach Herunterfallen des Geräts

SMART	Leuchtet grün	Die ausgewählte Gerätefunktion ist aktiviert
	Leuchtet nicht	Die ausgewählte Gerätefunktion ist deaktiviert

SMART	Leuchtet gelb	Die gewünschte Raumheizungstemperatur ist erreicht, die Heizung wird vorübergehend gestoppt

	Blinkt gelb	Zu wenig oder kein Wasser im Tank

* Bei der manuellen Steuerung des Heizgeräts ohne Verbindung zur **AENO-App** zeigt das grüne Blinken an, dass das Gerät eingeschaltet und betriebsbereit ist.

INSTALLATION UND EINSTELLUNG

1. Packen Sie das Gerät aus, stellen Sie es auf eine ebene, horizontale Fläche und befestigen Sie die Füße (18) mit den Schrauben (17), wie in der Abb. **B** gezeigt. Vergewissern Sie sich, dass die Stopfen der Wasserablauflöcher (14) fest verschlossen sind.
2. Stellen Sie das Heizgerät auf seinen Füßen auf eine flache, stabile Oberfläche am gewünschten Ort.
3. Öffnen Sie den Wassertankdeckel (1) und füllen Sie ihn bis zur Markierung „MAX" mit gereinigtem/destilliertem Wasser (≤ 2 l, siehe Abb. **D**). **Überschreiten Sie die Markierung nicht!**
4. Schließen Sie das Gerät mit dem Stromkabel (13) an eine Steckdose an.
   ACHTUNG! Aufgrund der hohen Stromaufnahme des Gerätes im Heizbetrieb ist die Verwendung eines Verlängerungskabels oder Netzfilters zum Anschluss an das Stromnetz verboten!

5. Stellen Sie den Stromschalter I/0 (16) auf die Position „I“ („Ein“) (siehe Abb. **C**).
6. Warten Sie, bis das Gerät betriebsbereit ist – die Ein-/Aus-Taste beginnt blau zu blinken.
7. Schalten Sie das Heizgerät ein, indem Sie die Ein-/Aus-Taste (12) auf dem Bedienfeld (4) einmal drücken – sie beginnt grün zu blinken.
8. Aktivieren Sie das Gerät ggf. in der mobilen **AENO-App**:
   - verbinden Sie Ihr Smartphone mit WLAN (2,4 GHz) und melden Sie sich bei Ihrem Konto in der App an (oder laden Sie die mobile App von Google Play oder dem App Store herunter und registrieren Sie ein neues Konto);
   - tippen Sie auf das „+“-Symbol auf der Registerkarte „Haus“ oben auf dem Bildschirm und wählen Sie „Gerät hinzufügen“;
   - schalten Sie BT auf Ihrem Smartphone ein und geben Sie der App alle gewünschten Zugänge;
   - geben Sie ggf. die Zugangsdaten für Ihr WLAN-Netzwerk ein und tippen Sie auf „Weiter“;
   - warten Sie, bis das Heizgerät automatisch erkannt wird und tippen Sie „Hinzufügen“;
   - warten Sie, bis der Verbindungsvorgang abgeschlossen ist und tippen Sie auf „Fertig“. Die Ein-/Aus-Taste leuchtet nun dauerhaft grün.

   Hinweis. Wenn das Gerät nicht automatisch erkannt wurde, halten Sie die Ein-/Aus-Taste 5 Sekunden lang gedrückt, bis zwei Pieptöne ertönen (die Ein-/Aus-Taste beginnt lila zu blinken), wählen Sie auf dem Smartphone-Bildschirm die Kategorie „Heizgerät“ und folgen Sie den Verbindungsanweisungen in der App.

   Hinweis. Aktivieren Sie Ihr Gerät mit Google Assistant, Amazon Alexa, Siri, falls erforderlich (Details finden Sie in der vollständigen Bedienungsanleitung auf der Webseite **aeno.com/documents**).
9. Steuern Sie das Gerät manuell oder über die mobile App.

GERÄTESTEUERUNG

Manuelle Steuerung

1. Schalten Sie das Heizgerät ein, indem Sie einmal auf die Ein-/Aus-Taste drücken.
2. Wählen und aktivieren Sie die gewünschte Funktion durch einmaliges Drücken der entsprechenden Taste auf dem Bedienfeld und stellen Sie die Funktion anschließend durch Drehen des Reglers (5) ein:

Taste	Funktion	Einstellung der Funktion
	Konstantheizung	Heizleistung (2 Leistungen – 1000,0 W, 2000,0 W)
SMART	Heizung im „SMART“-Modus	Raumheiztemperatur (0–40 °C / 32–104 °F, Einstellschritt – 1 °C / 1 °F) *
	Timer	Zeit bis zum Abschalten des Heizgeräts in Stunden und Minuten
	Wasserdampferzeugung	Intensität der Wasserdampferzeugung (3 Stufen – niedrig, mittel, hoch)
	Hintergrundbeleuchtung	Farbmodus der Hintergrundbeleuchtung (12 Modi)

* Die Temperatureinheit °C/°F kann über die **AENO-App** geändert werden.

Das Heizgerät bietet zwei Heizarten:
- **Die Konstantheizung** sorgt für eine konstante Wärmezufuhr.
- **Die Heizung im „SMART“-Modus** ist darauf ausgelegt, die eingestellte Raumtemperatur zu halten. Wenn die Raumtemperatur gleich oder höher als die eingestellte Temperatur ist, schaltet das Heizgerät in den Standby-Modus, bis die Temperatur unter den eingestellten Wert fällt. Im „SMART“-Modus ist die Standardtemperatur auf 24 °C / 85 °F eingestellt.

Um einen **Live-Feuer-Effekt** zu erzielen, schalten Sie die Wasserdampferzeugung und die Hintergrundbeleuchtung gleichzeitig ein.

Hinweis. Die Qualität des Live-Feuer-Effekts ist abhängig von Umgebungsbedingungen wie Raumtemperatur und Luftfeuchtigkeit, Zugluft, Klimaanlage usw.

Hinweis. Um die Funktion zu deaktivieren, drücken und halten Sie die entsprechende Taste. Auf dem Bildschirm wird ein Fortschrittsbalken angezeigt. Halten Sie die Taste gedrückt, bis der Balken voll ist.

3. Nach Beendigung des Betriebs schalten Sie das Heizgerät durch einmaliges Drücken der Ein-/Aus-Taste auf dem Bedienfeld aus.

Hinweis. Das Bedienfeld geht nach 20 Sekunden Inaktivität in den Standby-Modus. Um das Gerät in Betrieb zu nehmen, drücken Sie eine beliebige Taste auf dem Bedienfeld, um es zu aktivieren.

Steuerung über App

1. Vergewissern Sie sich, dass das Heizgerät in der mobilen **AENO-App** aktiviert ist (für weitere Informationen siehe „Installation und Einstellung“). Schalten Sie das Heizgerät ein, indem Sie einmal auf die Ein-/Aus-Taste in der App tippen.
2. Steuern Sie das Heizgerät über die App. Zusätzliche Einstellungen und Funktionen sind ebenfalls über die App verfügbar:
   - Betriebsplan des Geräts einstellen;
   - Stromverbrauchsstatistiken überprüfen;
   - Benachrichtigungen anpassen;
   - Temperatureinheit (°C/°F) auswählen;

- Sprachassistenten anbinden und Skripte anpassen.

3. Wenn der Betrieb abgeschlossen ist, schalten Sie das Heizgerät aus, indem Sie einmal auf die Ein-/Aus-Taste in der App tippen.

Hinweis. Weitere Informationen zur Steuerung des Heizgeräts über die mobile App finden Sie in der vollständigen Bedienungsanleitung auf der Webseite **aeno.com/documents**.

KINDERSICHERUNGSFUNKTION

Die Kindersicherungsfunktion sperrt alle Tasten auf dem Bedienfeld des Geräts und den Regler. Sie können die Funktion auf folgende Weise ein- und ausschalten:

- manuell, indem Sie die Tasten für Konstantheizung und Hintergrundbeleuchtung gleichzeitig 3 Sekunden lang gedrückt halten;
- über die mobile **AENO-App** (Registerkarte „Einstellungen“).

HERUNTERFALLEN DES GERÄTS

Das Gerät ist mit einem Kippsensor ausgestattet, durch den das Gerät, falls es gefallen ist, abgeschaltet wird. Wenn das Gerät in gefährlicher Weise kippt oder fällt, erscheint auf dem Display ein Gefahrenzeichen, begleitet von einem akustischen Signal. Eine Fallbenachrichtigung wird auch auf das Smartphone des Benutzers gesendet, wenn das Gerät in der mobilen **AENO-App** aktiviert ist.

Wenn das Heizgerät herunterfällt, gehen Sie wie folgt vor:

1. Bringen Sie das Heizgerät wieder in seine ursprüngliche Position. Vergewissern Sie sich, dass das Heizgerät und das Stromkabel nicht beschädigt sind.
2. Halten Sie die Ein-/Aus-Taste gedrückt, bis ein Piepton ertönt (mindestens 3 Sekunden), um den Fehler zurückzusetzen.

Hinweis. Wird das Heizgerät nach einem Herunterfallen nicht sofort in seine ursprüngliche Position gebracht, schaltet sich die Fallanzeige nach kurzer Zeit ab. Bringen Sie das Heizgerät in die richtige Position für die automatische Rückstellung.

ACHTUNG! Wenn Wasser aus dem Tank ausgetreten ist, ziehen Sie den Stecker des Heizgeräts und warten Sie, bis es vollständig getrocknet ist. Wenn das Heizgerät oder das Stromkabel nach einem Herunterfallen sichtbare Schäden aufweisen, wenden Sie sich zur Diagnose an eine Kundendienststelle.

WASSER AUS DEM TANK ABLASSEN

Nach der Verwendung der Befeuchtungsfunktion und vor der Lagerung des Geräts muss der Wassertank entleert werden. Lassen Sie dazu das Restwasser ab, indem Sie die Stopfen (14) an der Unterseite des Gerätegehäuses öffnen, und lassen Sie das Gerät vollständig trocknen. Es wird empfohlen, das Gerät in der Originalverpackung aufzubewahren, ohne die Stopfen zu schließen.

BESEITIGUNG MÖGLICHER FEHLFUNKTIONEN

- **Das Heizgerät lässt sich nicht einschalten.** Mögliche Ursachen: Die Steckdose ist defekt; das Stromkabel ist beschädigt. Lösung: Überprüfen Sie die Steckdose, indem Sie ein anderes Gerät anschließen. Schließen Sie das Gerät gegebenenfalls an eine funktionstüchtige Steckdose an; wenden Sie sich an eine autorisierte Kundendienststelle.
- **Das Heizgerät heizt nicht auf, wenn der „SMART“-Modus eingeschaltet ist.** Mögliche Ursache: Die gewünschte Temperatur wurde nicht korrekt eingestellt. Lösung: Stellen Sie die gewünschte Temperatur oberhalb der aktuellen Raumtemperatur ein.
- **Das Heizgerät reagiert nicht auf Befehle aus der mobilen App.** Mögliche Ursache: Es ist ein Fehler in der Netzwerkverbindung aufgetreten. Lösung: Verbinden Sie Ihr Gerät erneut mit dem WLAN-Netzwerk oder warten Sie, bis die Verbindung wiederhergestellt ist.
- **Das Heizgerät gibt einen Piepton ab, die Ein-/Aus-Taste blinkt rot**. Mögliche Ursache: Das Gerät ist gefährlich gekippt oder gefallen. Lösung: Befolgen Sie die Schritte im Abschnitt „Herunterfallen des Geräts“.

ACHTUNG! Wenn keine der vorgeschlagenen Methoden das Problem behebt, wenden Sie sich an Ihren Lieferanten oder ein autorisiertes Servicezentrum. Nehmen Sie das Gerät nicht auseinander und versuchen Sie nicht, es selbst zu reparieren.

ASBISC behält sich das Recht vor, das Gerät zu modifizieren und Änderungen und Ergänzungen an diesem Dokument vorzunehmen, ohne die Benutzer vorher zu informieren.

Garantiezeit und Nutzungsdauer – 2 Jahre ab dem Verkaufsdatum des Geräts im Einzelhandel.

Angaben zum Hersteller: ASBISC Enterprises PLC, Iapetou, 1, Agios Athanasios, 4101, Limassol, Cyprus (Zypern). Tel.: +48732080077, info@asbis.com, asbis.com. . Hergestellt in Polen. Alle in diesem Dokument erwähnten Warenzeichen und Handelsmarken sind Eigentum ihrer jeweiligen Inhaber. Das Herstellungsdatum ist auf der Verpackung angegeben.

Aktuelle Informationen und eine ausführliche Beschreibung des Gerätes sowie Anschlussanleitungen, Zertifikate, Informationen zu Herstellern, die Qualitäts- und Garantieansprüche annehmen, finden Sie unter **aeno.com/documents**.

Dieses Gerät entspricht den geltenden Sicherheitsanforderungen.

ROHS-RICHTLINIE. Das Gerät entspricht den Anforderungen der RoHS-Richtlinie 2011/65/EU zur Beschränkung gefährlicher Stoffe, einschließlich der Anforderungen der RoHS-Richtlinie 2015/863/EU.

VEREINFACHTE KONFORMITÄTSERKLÄRUNG. Hiermit ASBISC erklärt, dass das Gerät mit der Richtlinie 2014/53/EU übereinstimmt. Den vollständigen Text der EU-Konformitätserklärung finden Sie unter folgender Webadresse: **aeno.com/userfiles/files/Certificates/CE/Space-Heater.pdf**.

ELL Ο υψηλής ποιότητας οικολογικός έξυπνος θερμοπομπός χώρου με εφέ ΖΩΝΤΑΝΉΣ ΦΩΤΙΆΣ **AENO™** έχει σχεδιαστεί για τη θέρμανση και πγια την ύγρανση του αέρα σε οικιακούς και γραφειακούς χώρους.

ΠΡΟΣΟΧΉ! Πριν χρησιμοποιήσετε τη συσκευή, διαβάστε προσεκτικά αυτό το έγγραφο και φυλάξτε το για μελλοντική χρήση.

ΜΟΝΤΕΛΑ

Τύπος φις	**Χρώμα**	
	Λευκό	Μαύρος
E/F	**AFH0001S, AFH0001S-A ***	**AFH0002S, AFH0002S-A ***
G	**AFH0001S-UK, AFH0001S-UK-A ***	**AFH0002S-UK, AFH0002S-UK-A ***

* Τα μοντέλα που τελειώνουν σε «-A» προορίζονται για πώληση στην αγορά του Amazon και δεν έχουν τεχνικές διαφορές από τα μοντέλα χωρίς την κατάληξη.

ΤΕΧΝΙΚΈΣ ΠΡΟΔΙΑΓΡΑΦΈΣ

Τροφοδοσία (είσοδος): 230 V (AC), 50–60 Hz, 10,0 A, 2000,0 W (μέγ.) (≤ 2,0 W σε κατάσταση αναμονής). Υποστήριξη Wi-Fi: 2,4 GHz, ≤ 20 dBm / 100 mW. Θέρμανση με συναγωγή: 2 επίπεδα ισχύος. Θερμαινόμενη επιφάνεια: έως 35 m^2 *. Διατήρηση θερμοκρασίας δωματίου: 0–40 °C / 32–104 °F. Υπερηχητική ύγρανση αέρα: 3 επίπεδα έντασης. Συνεχής χρόνος παραγωγής υδρατμών με γεμάτη δεξαμενή: έως 72 ώρες. 12 χρωματικοί τρόποι φωτισμού. Χωρητικότητα δεξαμενής νερού: 2 λίτρα. Οθόνη: IPS, 2,8″, 320×240 px. Επίπεδο θορύβου (σε απόσταση 1 μέτρο): ≤ 35 dB. Χειρισμός: δια χειρός, τηλεχειριζόμενος (μέσω της εφαρμογής **AENO**), φωνητικοί βοηθοί. Υλικό: χάλυβας, αλουμίνιο, πλαστικό. Αισθητήρας κλίσης. Προστασία από ηλεκτροπληξία και υπερθέρμανση. Μέγεθος: 1010×170×240 χλστ. Καθαρό βάρος: 10,9 κιλά. Μήκος καλωδίου τροφοδοσίας: 1,9 m. Συνθήκες λειτουργίας: θερμοκρασία +5…+40 °C, σχετική υγρασία ≤ 70%. Συνθήκες αποθήκευσης: θερμοκρασία +5…+40 °C, σχετική υγρασία ≤ 80% (χωρίς συμπύκνωση).

ΣΕΤ ΠΑΡΑΔΟΣΗΣ (βλ. εικ. **A**)

Υψηλής ποιότητας οικολογικός έξυπνος θερμοπομπός χώρου με εφέ ΖΩΝΤΑΝΉΣ ΦΩΤΙΆΣ, πόδια (2 τεμ.), βίδες για τη στερέωση των ποδιών (4 τεμ.), φυλλάδιο συναρμολόγησης και ενεργοποίησης, κάρτα εγγύησης, σύντομος οδηγός χρήσης.

ΣΤΟΙΧΕΙΑ ΣΥΣΚΕΥΗΣ (βλ. εικ. **A**)

1 – κάλυμμα δεξαμενής νερού, 2 – δεξαμενή νερού, 3 – σώμα συσκευής, 4 – πίνακας ελέγχου, 5 – ρυθμιστής, 6 – κουμπί σταθερής θέρμανσης, 7 – κουμπί λειτουργίας θέρμανσης «SMART», 8 – κουμπί του χρονοδιακόπτη, 9 – οθόνη, 10 – κουμπί φωτισμού, 11 – κουμπί ατμού, 12 – κουμπί ενεργοποίησης/απενεργοποίησης, 13 – καλώδιο τροφοδοσίας, 14 – βύσματα για την αποστράγγιση του νερού από τη δεξαμενή, 15 – αισθητήρας θερμοκρασίας και υγρασίας, 16 – διακόπτης τροφοδοσίας I/0, 17 – βίδες για τη στερέωση των ποδιών, 18 – πόδια.

ΠΕΡΙΟΡΙΣΜΟΙ ΚΑΙ ΠΡΟΕΙΔΟΠΟΙΗΣΕΙΣ

Πριν χρησιμοποιήσετε τη συσκευή, διαβάστε προσεκτικά τα περιεχόμενα αυτής της ενότητας.

ΠΡΟΣΟΧΉ! Ζεστή επιφάνεια! Κίνδυνος εγκαυμάτων σε περίπτωση επαφής με θερμές επιφάνειες! Μην αγγίζετε την επιφάνεια του θερμοπομπού μέχρι να κρυώσει εντελώς!

ΠΡΟΣΟΧΉ! Μην γέρνετε ή αναποδογυρίζετε τον θερμοπομπό εάν η δεξαμενή της είναι γεμάτη με νερό! Μην υπερβαίνετε την ένδειξη «MAX» κατά το γέμισμα της δεξαμενής. Χρησιμοποιήστε μόνο καθαρό/αποσταγμένο νερό. Μην χρησιμοποιείτε τη λειτουργία ατμού όταν η δεξαμενή είναι άδεια.

Η συσκευή και η εφαρμογή **AENO** δεν προορίζονται για χρήση από παιδιά κάτω των 16 ετών ή από άτομα με μειωμένες σωματικές, αισθητηριακές ή νοητικές ικανότητες, εκτός εάν έχουν επαρκή εμπειρία και γνώσεις και εκτός εάν επιβλέπονται από άτομο υπεύθυνο για την ασφάλειά τους. Μην χρησιμοποιείτε τη συσκευή σε μικρούς χώρους όπου υπάρχουν άτομα που δεν μπορούν να τους εγκαταλείψουν μόνα τους και εκτός εάν βρίσκονται υπό τη συνεχή επίβλεψη ενός ατόμου υπεύθυνου για την ασφάλειά τους. Η συσκευή προορίζεται μόνο για εσωτερική οικιακή χρήση. Μη χρησιμοποιείτε τη συσκευή σε εξωτερικούς χώρους. Τοποθετήστε τον θερμοπομπό σε απόσταση τουλάχιστον 1 μέτρου από υφάσματα, έπιπλα, διακοσμητικά αντικείμενα και άλλα εύφλεκτα υλικά. Μην εγκαθιστάτε τη συσκευή απευθείας κάτω ή πάνω από ηλεκτρική πρίζα. Μην εγκαθιστάτε τη συσκευή σε μέρη προσβάσιμα σε παιδιά και κατοικίδια. Χρησιμοποιήστε τον θερμοπομπό σε απόσταση τουλάχιστον 1,5 μέτρου από ανθρώπους και ζώα. Μην χρησιμοποιείτε τη συσκευή κοντά σε μπανιέρα, ντους ή οποιαδήποτε άλλη πηγή νερού. Μην επιτρέπετε στα παιδιά να παίζουν με τη συσκευή και τα εξαρτήματα. Μην ρίχνετε ή πετάτε τη συσκευή. Μη χρησιμοποιείτε κατεστραμμένη συσκευή ή αξεσουάρ. Βεβαιωθείτε ότι η ονομαστική τάση και η συχνότητα που αναφέρονται στα τεχνικά χαρακτηριστικά αντιστοιχούν στην παροχή ηλεκτρισμού. Χρησιμοποιείτε τη συσκευή μόνο με στεγνά χέρια. Μην αφήνετε τη συσκευή συνδεδεμένη στο ρεύμα χωρίς έλεγχο. Αποσυνδέστε τη συσκευή από την πρίζα μετά τη χρήση και πριν τον καθαρισμό. Αποσυνδέστε τη μονάδα από το δίκτυο ρεύματος κρατώντας το φις και όχι το καλώδιο ρεύματος. Μην βυθίζετε τη συσκευή, το φις ή το καλώδιο τροφοδοσίας σε νερό ή άλλα υγρά. Μην καλύπτετε τον θερμοπομπό ή στεγνά αντικείμενα πάνω σε αυτήν. Μην μετακινείτε τη συσκευή ενώ είναι ενεργοποιημένη ή είναι ζεστή. Βεβαιωθείτε ότι το καλώδιο τροφοδοσίας δεν είναι στριμμένο, δεν έχει στραβώσει, δεν έχει τεντωθεί ή δεν έχει έρθει σε επαφή με καυτά, αιχμηρά αντικείμενα ή πηγές θερμότητας. Μη χρησιμοποιείτε χημικά επιθετικά απορρυπαντικά, λειαντικές πάστες, προϊόντα που περιέχουν οξέα ή διαλύτες ή μεταλλικά σφουγγάρια για να καθαρίσετε τη συσκευή. Πριν από την αποθήκευση, στραγγίστε το νερό από τη συσκευή και αφήστε την να στεγνώσει εντελώς. Ο κατασκευαστής δεν φέρει καμία ευθύνη για τυχόν ζημιές που προκαλούνται από τη μη συμμόρφωση με τις συστάσεις που αναφέρονται στο παρόν έγγραφο. Εάν η συσκευή έχει υποστεί ζημιά λόγω ανατροπής ή πτώσης, η εγγύηση του κατασκευαστή θα ακυρωθεί. Μην αποσυναρμολογείτε ή επισκευάζετε τη συσκευή μόνοι σας.

Εάν έχετε οποιεσδήποτε ερωτήσεις ή δυσκολίες στη χρήση της συσκευής AENO™, επικοινωνήστε με την ομάδα υποστήριξης μέσω ηλεκτρονικού ταχυδρομείου στη διεύθυνση **support@aeno.com** ή μέσω διαδικτυακής συνομιλίας στη διεύθυνση **aeno.com/service-and-warranty**. Οι ειδικοί μας θα σας βοηθήσουν να τα καταλάβετε όλα, και δεν θα χρειαστεί να χάσετε χρόνο και δυνάμεις για να επισκεφθείτε το κατάστημα.

* Η αποτελεσματική επιφάνεια θέρμανσης εξαρτάται από την επιφάνεια του δωματίου, από το ύψος των οροφών, από τον αριθμό των παραθύρων, από την ποιότητα των υαλοπινάκων τους, από την ποιότητα της θερμομόνωσης των τοίχων και της οροφής, από την παρουσία γωνιακών δωματίων και από την κλιματική ζώνη.

Οι επισκευές πρέπει να εκτελούνται από εξειδικευμένο τεχνικό από εξουσιοδοτημένο κέντρο σέρβις. Για να αντικαταστήσετε ένα κατεστραμμένο καλώδιο, επικοινωνήστε με τον κατασκευαστή, ένα εξουσιοδοτημένο κέντρο σέρβις ή ένα άτομο με τα κατάλληλα προσόντα για να αποφύγετε επικίνδυνες καταστάσεις. Μια λεπτομερής περιγραφή της συσκευής, των λειτουργιών και των λειτουργιών της μπορείτε να βρείτε στο πλήρες εγχειρίδιο οδηγιών, που διατίθεται στη διεύθυνση **aeno.com/documents**.

ΣΤΟΙΧΕΙΑ ΠΙΝΑΚΑ ΕΛΕΓΧΟΥ

Κουμπιά

	Συνεχής θέρμανση
SMART	Λειτουργία «SMART»
	Χρονοδιακόπτης
	Φωτισμός
	Υδρατμός
	Ενεργοποίηση/ απενεργοποίηση

Οθόνη

24°C	Θερμοκρασία δωματίου
51%	Υγρασία εσωτερικού χώρου
	Κατάσταση σύνδεσης Wi-Fi
	Λειτουργία προστασίας από παιδιά
00:00	Χρόνος μέχρι να απενεργοποιηθεί ο θερμοπομπός σύμφωνα με το χρονόμετρο (σε ώρες και λεπτά)
00:00	Υπολειπόμενος χρόνος συνεχούς παραγωγής υδρατμών (σε ώρες και λεπτά)

ΛΕΙΤΟΥΡΓΙΕΣ ΚΟΥΜΠΙΟΥ ΕΝΕΡΓΟΠΟΙΗΣΗΣ/ΑΠΕΝΕΡΓΟΠΟΙΗΣΗΣ

Δράση	**Λειτουργία**
Πατήστε μια φορά	Ενεργοποίηση/απενεργοποίηση του θερμοπομπού
Πατήστε παρατεταμένα μέχρι να ακούσετε ηχητικό σήμα (τουλάχιστον 3 δευτερόλεπτα)	Επαναφορά του σφάλματος μετά την πτώση του θερμοπομπού
Πατήστε παρατεταμένα μέχρι να ακούσετε δύο ηχητικά σήματα (τουλάχιστον 5 δευτερόλεπτα)	Μετάβαση του θερμοπομπού σε λειτουργία σύζευξης μέσω Wi-Fi
Πατήστε παρατεταμένα για έως και τρία ηχητικά σήματα (τουλάχιστον 10 δευτερόλεπτα)	Επαναφορά του θερμοπομπού στις εργοστασιακές ρυθμίσεις

ΕΝΔΕΙΞΗ ΦΩΤΟΣ

	Ανάβει πράσινο	Η συσκευή είναι ενεργοποιημένη στην εφαρμογή **AENO**
	Ανάβει με μπλε	Η συσκευή είναι συνδεδεμένη στην παροχή ρεύματος, ενεργοποιημένη στην εφαρμογή **AENO**, αλλά όχι ενεργοποιημένη
	Αναβοσβήνει πράσινο *, μπλε ή μοβ	Η συσκευή βρίσκεται σε λειτουργία σύζευξης μέσω Wi-Fi
	Αναβοσβήνει κόκκινο	Σφάλμα μετά από σφάλμα συσκευής

SMART	Ανάβει πράσινο	Η επιλεγμένη λειτουργία συσκευής ενεργοποιείται
SMART	Δεν ανάβει	Η επιλεγμένη λειτουργία συσκευής είναι απενεργοποιημένη

SMART	Ανάβει κίτρινο	Η επιθυμητή θερμοκρασία θέρμανσης δωματίου έχει επιτευχθεί, η θέρμανση έχει διακοπεί προσωρινά

	Αναβοσβήνει κίτρινο	Υπάρχει πολύ λίγο ή καθόλου νερό στη δεξαμενή

* Όταν χειρίζεστε τον θερμοπομπό δια χειρός χωρίς σύνδεση στην εφαρμογή **AENO**, το πράσινο που αναβοσβήνει υποδεικνύει ότι η συσκευή είναι ενεργοποιημένη και έτοιμη για χρήση.

ΕΓΚΑΤΑΣΤΑΣΗ ΚΑΙ ΡΥΘΜΙΣΗ

1. Αποσυσκευάστε τη συσκευή, τοποθετήστε την σε μια επίπεδη οριζόντια επιφάνεια και βιδώστε τα πόδια (18) με βίδες (17), όπως φαίνεται στην εικ. **B**. Βεβαιωθείτε ότι τα πώματα της οπής αποστράγγισης νερού (14) είναι καλά κλεισμένα.
2. Τοποθετήστε τον θερμοπομπό στα πόδια της σε μια επίπεδη, σταθερή επιφάνεια στην επιθυμητή θέση.
3. Ανοίξτε το καπάκι της δεξαμενής (1) και γεμίστε το με καθαρό/αποσταγμένο νερό μέχρι την ένδειξη «MAX» (≤ 2 l, βλ. εικ. **D**). **Μην υπερβαίνετε το σημάδι!**
4. Συνδέστε τη συσκευή στην πρίζα χρησιμοποιώντας το καλώδιο τροφοδοσίας (13).
   ΠΡΟΣΟΧΉ! Απαγορεύεται η χρήση καλωδίου επέκτασης ή φίλτρου ρεύματος για σύνδεση στο ηλεκτρικό δίκτυο λόγω της υψηλής κατανάλωσης ενέργειας της συσκευής σε λειτουργία θέρμανσης!
5. Ρυθμίστε τον διακόπτη τροφοδοσίας I/0 (16) στη θέση «I» («Ενεργοποιημένο») (βλ. εικ. **C**).
6. Περιμένετε μέχρι η συσκευή να είναι έτοιμη για χρήση – το κουμπί ενεργοποίησης/απενεργοποίησης θα αρχίσει να αναβοσβήνει με μπλε χρώμα.
7. Ενεργοποιήστε τον θερμοπομπό πατώντας μία φορά το κουμπί ενεργοποίησης/απενεργοποίησης (12) στον πίνακα ελέγχου (4) – θα αρχίσει να αναβοσβήνει με πράσινο χρώμα.
8. Εάν είναι απαραίτητο, ενεργοποιήστε τη συσκευή στην εφαρμογή **AENO** για κινητά:
   - συνδέστε το smartphone σας σε Wi-Fi (2,4 GHz) και συνδεθείτε στον λογαριασμό σας στην εφαρμογή (ή κατεβάστε την εφαρμογή για κινητά από το Google Play ή το App Store και δημιουργήστε έναν νέο λογαριασμό)·
   - κάντε κλικ στο εικονίδιο «+» στην καρτέλα «Αρχική» στο επάνω μέρος της οθόνης και επιλέξτε «Προσθήκη συσκευής»·
   - ενεργοποιήστε το BT στο smartphone σας και παραχωρήστε στην εφαρμογή όλες τις αιτούμενες προσβάσεις·
   - εάν είναι απαραίτητο, εισαγάγετε τα διαπιστευτήρια δικτύου Wi-Fi και κάντε κλικ στο κουμπί «Επόμενο»·
   - περιμένετε μέχρι να εντοπιστεί αυτόματα ο θερμοπομπός και κάντε κλικ στην επιλογή «Προσθήκη»·

- περιμένετε μέχρι να ολοκληρωθεί η διαδικασία σύνδεσης και κάντε κλικ στο «Τέλος». Το κουμπί ενεργοποίησης/απενεργοποίησης θα ανάψει σταθερά με πράσινο χρώμα.

Σημειωση. Εάν η συσκευή δεν εντοπιστεί αυτόματα, πατήστε παρατεταμένα το κουμπί ενεργοποίησης/απενεργοποίησης για 5 δευτερόλεπτα μέχρι να ακούσετε δύο ηχητικά σήματα (το κουμπί ενεργοποίησης/απενεργοποίησης θα αναβοσβήνει με μοβ χρώμα), επιλέξτε την κατηγορία «θερμοπομπός» στην οθόνη του smartphone σας και ακολουθήστε τις οδηγίες σύνδεσης στην εφαρμογή.

Σημειωση. Εάν είναι απαραίτητο, ενεργοποιήστε τη συσκευή στο Google Assistant, Amazon Alexa, Siri (για λεπτομέρειες, ανατρέξτε στο πλήρες εγχειρίδιο χρήστη που διατίθεται στη διεύθυνση **aeno.com/documents**).

9. Χειριστείτε τη συσκευή δια χειρός ή μέσω της εφαρμογής για κινητά.

ΔΙΑΧΕΊΡΙΣΗ ΣΥΣΚΕΥΏΝ

Δια χειρός χειρισμός

1. Ενεργοποιήστε τον θερμοπομπό πατώντας το κουμπί ενεργοποίησης/απενεργοποίησης μία φορά.
2. Επιλέξτε και ενεργοποιήστε την επιθυμητή λειτουργία πατώντας μία φορά το αντίστοιχο κουμπί στον πίνακα ελέγχου και, στη συνέχεια, ρυθμίστε τη λειτουργία περιστρέφοντας το κουμπί (5):

Κουμπί	Λειτουργία	Ρύθμιση της λειτουργίας
	Συνεχής θέρμανση	Ισχύς θέρμανσης (2 ισχύς – 1000,0 W, 2000,0 W)
SMART	Θέρμανση σε λειτουργία «SMART»	Θερμοκρασία θέρμανσης δωματίου (0–40 °C / 32–104 °F, βήμα ρύθμισης – 1 °C / 1 °F) *
	Χρονοδιακόπτης	Χρόνος μέχρι να απενεργοποιηθεί ο θερμοπομπός σε ώρες και λεπτά
	Παραγωγή υδρατμών	Ένταση παραγωγής υδρατμών (3 επίπεδα – χαμηλή, μέτρια, υψηλή)
	Φωτισμός	Λειτουργία έγχρωμου φωτισμού (12 λειτουργίες)

* Η μονάδα θερμοκρασίας °C/°F μπορεί να αλλάξει μέσω της εφαρμογής **AENO**.

Ο θερμοπομπός υποστηρίζει δύο τύπους θέρμανσης:

- **Η συνεχής θέρμανση** εξασφαλίζει σταθερή παροχή θερμότητας.
- **Η θέρμανση στη λειτουργία «SMART»** έχει σχεδιαστεί για να διατηρεί μια καθορισμένη θερμοκρασία στο δωμάτιο. Εάν η θερμοκρασία δωματίου είναι ίση ή υψηλότερη από την καθορισμένη θερμοκρασία, ο θερμοπομπός μεταβαίνει σε λειτουργία αναμονής μέχρι η θερμοκρασία να πέσει κάτω από το καθορισμένο επίπεδο. Στη λειτουργία «SMART», η προεπιλεγμένη θερμοκρασία είναι 24 °C / 85 °F.

Για να επιτύχετε το **αποτέλεσμα μιας ζωντανής φωτιάς**, ενεργοποιήστε ταυτόχρονα την παραγωγή υδρατμών και τον οπίσθιο φωτισμό.

Σημείωση. Η ποιότητα του αποτελέσματος μιας ζωντανής φωτιάς εξαρτάται από τις περιβαλλοντικές συνθήκες, όπως η θερμοκρασία και η υγρασία στο δωμάτιο, η παρουσία ρευμάτων, η λειτουργία του κλιματιστικού κ.λπ.

Σημείωση. Για να απενεργοποιήσετε μια λειτουργία, πατήστε παρατεταμένα το αντίστοιχο κουμπί. Θα εμφανιστεί η γραμμή προόδου στην οθόνη. Κρατήστε πατημένο το κουμπί μέχρι να γεμίσει πλήρως η ζυγαριά.

3. Όταν τελειώσετε με τη χρήση του θερμοπομπού, απενεργοποιήστε τον πατώντας μία φορά το κουμπί ενεργοποίησης/απενεργοποίησης στον πίνακα ελέγχου.

Σημείωση. Ο πίνακας ελέγχου μεταβαίνει σε λειτουργία αναμονής μετά από 20 δευτερόλεπτα αδράνειας. Για να ελέγξετε τη συσκευή, ενεργοποιήστε την πατώντας οποιοδήποτε κουμπί στον πίνακα ελέγχου.

χειρισμός μέσω εφαρμογής

1. Βεβαιωθείτε ότι ο θερμοπομπός είναι ενεργοποιημένος στην εφαρμογή **AENO** για κινητά (βλ. λεπτομέρειες «Εγκατασταση και ρυθμιση»). Ενεργοποιήστε τον θερμοπομπό πατώντας μία φορά το κουμπί ενεργοποίησης/απενεργοποίησης στην εφαρμογή.
2. Χειριστείτε τον θερμοπομπό σας μέσω της εφαρμογής. Πρόσθετες ρυθμίσεις και λειτουργίες είναι επίσης διαθέσιμες μέσω της εφαρμογής:
   - ρύθμιση του χρονοδιαγράμματος λειτουργίας της συσκευής·
   - χειρισμός στατιστικών στοιχείων κατανάλωσης ηλεκτρικής ενέργειας·
   - ρύθμιση ειδοποιήσεων·
   - επιλέξτε τη μονάδα θερμοκρασίας (°C/°F)·
   - σύνδεση φωνητικών βοηθών και ρύθμιση σεναρίων.
3. Όταν τελειώσετε με τη χρήση του θερμοπομπού, απενεργοποιήστε τον πατώντας μία φορά το κουμπί ενεργοποίησης/απενεργοποίησης στην εφαρμογή.

Σημείωση. Για περισσότερες πληροφορίες σχετικά με τον έλεγχο του θερμοπομπού σας μέσω της εφαρμογής για κινητά, ανατρέξτε στο πλήρες εγχειρίδιο χρήστη που είναι διαθέσιμο στη διεύθυνση **aeno.com/documents**.

ΛΕΙΤΟΥΡΓΙΑ ΠΡΟΣΤΑΣΙΑΣ ΑΠΌ ΠΑΙΔΙΆ

Η λειτουργία προστασίας από παιδιά κλειδώνει όλα τα κουμπιά στον πίνακα ελέγχου της συσκευής και στον ρυθμιστή. Μπορείτε να ενεργοποιήσετε/απενεργοποιήσετε τη λειτουργία με τους εξής τρόπους:

- δια χειρός, πατώντας ταυτόχρονα και κρατώντας πατημένα τα κουμπιά σταθερής θέρμανσης και οπίσθιου φωτισμού για 3 δευτερόλεπτα·
- μέσω της εφαρμογής **AENO** για κινητά (καρτέλα «Ρυθμίσεις»).

ΠΤΩΣΗ ΣΥΣΚΕΥΗΣ

Η συσκευή είναι εξοπλισμένη με αισθητήρα κλίσης, ο οποίος σας επιτρέπει να απενεργοποιήσετε τη συσκευή σε περίπτωση πτώσης. Εάν η συσκευή γέρνει ή πέσει επικίνδυνα, στην οθόνη θα εμφανιστεί ένα σύμβολο κινδύνου, συνοδευόμενο από ένα ηχητικό σήμα. Ο χρήστης θα λαμβάνει επίσης μια ειδοποίηση σχετικά με μια πτώση στο smartphone του, εάν η συσκευή είναι ενεργοποιημένη στην εφαρμογή **AENO** για κινητά.

Σε περίπτωση πτώσης του θερμοπομπού, κάντε τα εξής:

1. Επιστρέψτε τον θερμοπομπό στην αρχική του θέση. Βεβαιωθείτε ότι ο θερμοπομπός και το καλώδιο τροφοδοσίας δεν έχουν υποστεί ζημιά.
2. Πατήστε παρατεταμένα το κουμπί ενεργοποίησης/απενεργοποίησης μέχρι να ακούσετε ένα ηχητικό σήμα (τουλάχιστον 3 δευτερόλεπτα) για να διαγράψετε το σφάλμα.

Σημείωση. Εάν ο θερμοπομπός δεν επιστρέψει αμέσως στην αρχική της θέση μετά την πτώση, η ένδειξη πτώσης θα σβήσει μετά από λίγο. Επιστρέψτε τον θερμοπομπό στη σωστή θέση για αυτόματη επαναφορά.

ΠΡΟΣΟΧΉ! Εάν έχει χυθεί νερό από τη δεξαμενή, αποσυνδέστε τον θερμοπομπό και περιμένετε μέχρι να στεγνώσει εντελώς. Εάν υπάρχει ορατή ζημιά στον θερμοπομπό ή στο καλώδιο τροφοδοσίας μετά από πτώση, επικοινωνήστε με το κέντρο σέρβις για διαγνωστικά.

Άδειασμα νερού από τη δεξαμενή

Η δεξαμενή νερού πρέπει να αδειάσει μετά τη χρήση της λειτουργίας υγρανσης και πριν από την αποθήκευση της συσκευής. Για να το κάνετε αυτό, αδειάστε το υπόλοιπο νερό ανοίγοντας τα πώματα (14) στο κάτω μέρος του σώματος της συσκευής και αφήστε το να στεγνώσει εντελώς. Συνιστάται η αποθήκευση της συσκευής στην αρχική της συσκευασία χωρίς να κλείνετε τα καπάκια.

ΑΝΤΙΜΕΤΏΠΙΣΗ ΠΡΟΒΛΗΜΆΤΩΝ

- **Ο θερμοπομπός δεν ενεργοποιείται.** Πιθανές αιτίες: η πρίζα είναι ελαττωματική. Το καλώδιο τροφοδοσίας είναι κατεστραμμένο. Λύση: ελέγξτε την πρίζα για σωστή λειτουργία συνδέοντας μια άλλη συσκευή σε αυτήν.εάν είναι απαραίτητο, συνδέστε τη συσκευή σε μια πρίζα που λειτουργεί. Επικοινωνήστε με ένα εξουσιοδοτημένο κέντρο σέρβις.
- **Όταν η λειτουργία «SMART» είναι ενεργοποιημένη, ο θερμοπομπός δεν θερμαίνεται.** Πιθανή αιτία: η επιθυμητή θερμοκρασία έχει ρυθμιστεί λανθασμένα. Λύση: ορίστε την επιθυμητή θερμοκρασία υψηλότερα από την τρέχουσα θερμοκρασία δωματίου.
- **Ο θερμοπομπός δεν ανταποκρίνεται στις εντολές από την εφαρμογή για κινητά.** Πιθανή αιτία: παρουσιάστηκε σφάλμα σύνδεσης δικτύου. Λύση: επανασυνδέστε τη συσκευή σας στο δίκτυο Wi-Fi ή περιμένετε μέχρι να αποκατασταθεί η σύνδεση.
- **Ο θερμοπομπός ηχεί με ένα ηχητικό σήμα και το κουμπί ενεργοποίησης/απενεργοποίησης αναβοσβήνει με κόκκινο χρώμα.** Πιθανή αιτία: η συσκευή έχει γυρίσε επικίνδυναι ή έχει πέσει. Λύση: ακολουθήστε τα βήματα στην ενότητα «Πτωση συσκευης».

ΠΡΟΣΟΧΉ! Εάν καμία από τις προτεινόμενες μεθόδους δε σας βοήθησε στην επίλυση του προβλήματος, επικοινωνήστε με τον προμηθευτή σας ή με ένα εξουσιοδοτημένο κέντρο σέρβις. Μην αποσυναρμολογείτε ή προσπαθείτε να επιδιορθώσετε τη συσκευή μόνοι σας.

Η ASBISC διατηρεί το δικαίωμα να τροποποιήσει τη συσκευή και να κάνει αλλαγές και προσθήκες σε αυτό το έγγραφο χωρίς προηγούμενη ειδοποίηση των χρηστών.
Περίοδος εγγύησης και διάρκεια ζωής – 2 έτη από την ημερομηνία πώλησης της συσκευής στο δίκτυο λιανικής πώλησης.
Πληροφορίες κατασκευαστή: ASBISC Enterprises PLC, Iapetou, 1, Agios Athanasios, 4101, Limassol, Cyprus (Κύπρος). Τηλ.: +48732080077, info@asbis.com, asbis.com.
Κατασκευάζεται στην Πολωνία. Όλα τα εμπορικά σήματα και οι εμπορικές μάρκες που αναφέρονται στο παρόν έγγραφο αποτελούν ιδιοκτησία των αντίστοιχων κατόχων τους. Η ημερομηνία παραγωγής αναγράφεται στη συσκευασία.
Επικαιροποιημένες πληροφορίες και λεπτομερής περιγραφή της συσκευής, καθώς και οδηγίες σύνδεσης, πιστοποιητικά, πληροφορίες για εταιρείες που δέχονται αξιώσεις ποιότητας και εγγυήσεις είναι διαθέσιμες στη διεύθυνση **aeno.com/documents**.
Αυτή η συσκευή συμμορφώνεται με τις ισχύουσες απαιτήσεις ασφαλείας.
ΟΔΗΓΊΑ ROHS. Η συσκευή συμμορφώνεται με τις πρόνοιες της Οδηγίας RoHS 2011/65/EU σχετικά με τον περιορισμό των επικίνδυνων ουσιών, συμπεριλαμβανομένων των διατάξεων της οδηγίας RoHS 2015/863/EU.
ΑΠΛΟΥΣΤΕΥΜΈΝΗ ΆΗΛΩΣΗ ΣΥΜΜΌΡΦΩΣΗΣ. Δια του παρόντος, η ASBISC δηλώνει ότι η συσκευή συμμορφώνεται με την Οδηγία 2014/53/EU. Το πλήρες κείμενο της Δήλωσης συμμόρφωσης ΕΕ μπορείτε να το βρείτε στην ακόλουθη διεύθυνση στο διαδίκτυο: **aeno.com/userfiles/files/Certificates/CE/Space-Heater.pdf**.

EST **AENO™** Nutikas Premium klassi öko-kütteseade ruumidele koos ELAVA TULE efektiga on mõeldud õhu soojendamiseks ja niisutamiseks elu-ja kontoriruumides.

TÄHELEPANU! Enne seadme kasutamist lugege käesolev dokument hoolikalt läbi ja säilitage see edaspidiseks kasutamiseks.

MUDELID

Pistiku tüüp	Värv	
	Valge	Must
E/F	**AFH0001S, AFH0001S-A ***	**AFH0002S, AFH0002S-A ***
G	**AFH0001S-UK, AFH0001S-UK-A ***	**AFH0002S-UK, AFH0002S-UK-A ***

* Mudelid, mille kaubamärgi lõpp on „-A“, on mõeldud müümiseks turuplatsil „Amazon“ ja neil pole tehnilisi erinevusi lõputa mudelitest.

TEHNILISED ANDMED

Toide (sisend): 230 V (AC), 50–60 Hz, 10,0 A, 2000,0 W (max.) (≤ 2,0 W ooterežiimis). WiFi tugi: 2,4 GHz, ≤ 20 dBm / 100 mW. Konvektsiooniline soojendamine: 2 võimsustaset. Soojendamise pind: kuni 35 m^2 *. Temperatuuri säilitamine ruumis: 0–40 °C / 32–104 °F. Ultraheli õhu niisutamine: 3 intensiivsuse taset. Täidetud reservuaariga veeauru pideva genereerimise aeg: kuni 72 tundi. 12 värvivalgustuse režiimi. Vee reservuaari maht: 2 l. Ekraan: IPS, 2,8", 320×240 px. Müratase (1 m kaugusel): ≤ 35dB. Juhtimine: käsitsi, kaugjuhtimispult (rakenduse **AENO** kaudu), hääleassistendid. Materjal: teras, alumiinium, plastik. Kaldeandur. Kaitse elektrilöögi ja ülekuumenemise eest. Suurus: 1010×170×240 mm. Netokaal: 10,9 kg. Toitejuhtme pikkus: 1,9 m. Kasutustingimused: temperatuur +5...+40 °C, suhteline niiskus ≤ 70 %. Ladustamistingimused: temperatuur +5...+40 °C, suhteline niiskus ≤ 80 % (ilma kondensatsioonita).

Tarnekomplekt (vt joonis **A**)

Nutikas Premium klassi öko-kütteseade ruumidele koos ELAVA TULE efektiga, jalad (2 tk.), poldid jalgade kinnitamiseks (4 tk.), brošüür kokkupanekuks ja sisselülitamiseks, garantiikaart, kiire kasutusjuhend.

SEADME ELEMENDID (vt joonis **A**)

1 – vee reservuaari kaas, 2 – vee reservuaar, 3 – seadme korpus, 4 – juhtpaneel, 5 – regulaator, 6 – pideva soojenduse nupp, 7 – „SMART“ soojus-režiimi nupp, 8 – taimerinupp, 9 – ekraan, 10 – taustvalgustuse nupp, 11 – veeauru nupp, 12 – sisse/välja lülitamise nupp, 13 – toitejuhe, 14 – vee reservuaari äravooluavade korgid, 15 – temperatuuri ja niiskuse andur, 16 – I/0 toitelüliti, 17 – poldid jalgade kinnitamiseks, 18 – jalad.

PIIRANGUD JA HOIATUSED

Enne seadme kasutamist lugege hoolikalt selle jaotise sisu.

TÄHELEPANU! Kuum pind! Põletuste oht kokkupuutel kuumutatud pindadega! Ärge puudutage kütteseadme pinda enne, kui see on täielikult jahtunud!

TÄHELEPANU! Ärge kallutage ega keerake kütteseadet ümber, kui selle reservuaar on veega täidetud! Ärge ületage märki „MAX“ reservuaari täitmise ajal. Kasutage ainult puhastatud / destilleeritud vett. Ärge kasutage veeauru funktsiooni kui reservuaar on tühi.

Seade, aga ka **AENO** rakendus ei ole mõeldud kasutamiseks alla 16-aastastele lastele või füüsiliselt, vaimselt või intellektuaalselt piiratud võimetega isikutele, kui neil ei ole piisavat kogemust või teadmisi seadme kasutamisest, ja kui nad ei ole nende ohutuse eest vastutava isiku järelevalve all. Seade on mõeldud kasutamiseks ainult kodustes tingimustes siseruumides. Ärge kasutage seadet väikestes ruumides, kus viibivad isikud, kes ei suuda sealt iseseisvalt lahkuda, ja kui nad ei ole nende ohutuse eest vastutava isiku järelevalve all. Ärge kasutage seadet välitingimustes. Asetage kütteseade vähemalt 1 meetri kaugusele kangastest, mööblist, dekoratiivesemetest ja muudest tuleohtlikest materjalidest. Ärge asendage seadet otse pistikupesa alla või peale. Ärge paigaldage seadet lastele ja lemmikloomadele ligipääsetavates kohtades. Kasutage kütteseadet vähemalt 1,5 meetri kaugusel inimestest ja loomadest. Ärge kasutage seadet vanni, duši või muu veeallika läheduses. Ärge lubage lastel seadme ja komponentidega mängida. Ärge laske seadet maha ega visake seda. Ärge kasutage kahjustatud seadet või tarvikuid. Veenduge, et tehnilistes andmetes esitatud nimipinge ja sagedus vastaksid vooluvõrgule parameetritele. Kasutage seadet ainult kuivade kätega. Ärge jätke seadet järelevalveta, kui see on ühendatud vooluvõrku. Ühendage seade vooluvõrgust lahti pärast

Kui teil on küsimusi või raskusi AENO™ seadme kasutamisel, võtke palun ühendust tugimeeskonnaga e-posti aadressil **support@aeno.com** või veebivestluses aadressil **aeno.com/service-and-warranty**. Spetsialistid aitavad teil asju lahendada, nii et te ei pea raiskama aega ja vaeva poes käimiseks.

* Efektiivne küttepindala sõltub ruumi pindalast, lagede kõrgusest, akende arvust, klaaside kvaliteedist, seinte ja lae soojustuse kvaliteedist, nurgaruumidest, aga ka kliimatsoonist.

kasutamist ja enne puhastamist. Ühendage seade vooluvõrgust lahti, hoides pistikut, mitte toitejuhet. Ärge uputage seadet, toitejuhtme pistikut ega juhet vette ega muudesse vedelikesse. Ärge katke kütteseadet ega kuivatage asju selle peal. Ärge liigutage sisselülitatud ega kuuma seadet. Veenduge, et toitejuhe ei oleks väändunud, paindunud, kinni pigistatud ega puutuks kokku kuumade, teravate esemete või soojusallikatega. Ärge kasutage seadme puhastamiseks keemiliselt agressiivseid puhastusvahendeid, abrasiivseid pastasid, happeid ja lahusteid sisaldavaid tooteid ega metallist käsnaid. Enne ladustamist tühjendage seade ja laske sellel täielikult kuivada. Tootja ei vastuta kahjude eest, mis on põhjustatud käesolevas dokumendis nimetatud soovituste mittejärgimisest. Kui seade on ümbermineku või kukkumise tõttu kahjustatud, tühistab see tootja garantii. Ärge demonteerige ega parandage seadet ise. Remonti peab teostama kvalifitseeritud tehnik volitatud hoolduskeskuses. Kahjustatud juhtme asendamiseks ohtlike olukordade vältimiseks pöörduge tootja, volitatud teeninduskeskuse või vastava kvalifikatsiooniga spetsialisti poole. Seadme, selle töörežiimide ja funktsioonide üksikasjalik kirjeldus on esitatud täielikus kasutusjuhendis, mis on kättesaadav veebilehel **aeno.com/documents**.

JUHTPANEELI ELEMENDID

Nupud

	Pidev soojendus
SMART	„SMART“-režiim
	Taimer
	Taustavalgustus
	Veeaur
	Sisse /välja lülitamine

Ekraan

24 °C	Toatemperatuur
51 %	Toaniiskus
	Wi-Fi ühenduse staatus
	Laste kaitse funktsioon
00:00	Aeg enne kütteseadme väljalülitamist taimeri järgi (tundides ja minutites)
00:00	Veeauru pideva genereerimise järelejäänud aeg (tundides ja minutites)

SISSE/VÄLJA LÜLITAMISE NUPU FUNKTSIOONID

Tegevus	Funktsioon
Ühekordne vajutamine	Kütteseadme sisse/välja lülitamine
Vajutamine ja hoidmine kuni ühe helisignaalini (vähemalt 3 sekundit)	Vea lähtestamine pärast kütteseadme kukkumist
Vajutamine ja hoidmine kuni kahe helisignaalini (vähemalt 5 sekundit)	Kütteseadme lülitamine Wi-Fi sidumisrežiimile
Vajutamine ja hoidmine kuni kolme helisignaalini (vähemalt 10 sekundit)	Kütteseadme lähtestamine tehaseseadetele

VALGUSINDIKAATOR

	Põleb roheliselt	Seade on sisse lülitatud ja aktiveeritud rakenduses **AENO**
	Põleb siniselt	Seade on ühendatud vooluvõrku, aktiveeritud rakenduses **AENO**, kuid pole sisse lülitatud
	Vilgub roheliselt *, siniselt või lillana	Seade on Wi-Fi sidumisrežiimis
	Vilkuv punane	Viga pärast seadme kukkumist

SMART	Põleb roheliselt	Valitud seadme funktsioon on aktiveeritud
SMART	Ei põle	Valitud seadme funktsioon on välja lülitatud

SMART	Põleb kollaselt	Soovitud ruumi soojendustemperatuur on saavutatud, soojendamine on ajutiselt peatatud
	Vilgub kollaselt	Reservuaaris on liiga vähe või üldse ei ole vett

* Kütteseadme käsitsi juhtimisel ilma **AENO** rakendusega ühendamata näitab roheline vilkumine, et seade on sisse lülitatud ja kasutamiseks valmis.

PAIGALDAMINE JA SEADISTAMINE

1. Pakkige seade lahti, asetage see tasasele horisontaalsele pinnale ja keerake jalad (18) poltidega (17) kinni, nagu on näidatud joonisel **B**. Veenduge, et vee äravooluavade korgid (14) oleksid tihedalt suletud.
2. Paigaldage kütteseade jalgadele tasasele tasasele pinnale soovitud kohas.
3. Avage reservuaari kaas (1) ja täitke see puhastatud/destilleeritud veega märgini „MAX“ (≤ 2 l, vt joonis **D**). **Ärge ületage märki!**
4. Ühendage seade toitejuhtme abil toitejuhe (13).
   TÄHELEPANU! Elektrivõrguga ühendamiseks on keelatud kasutada pikendusjuhet või liigpingekaitset, kuna seadme soojus-režiimis on suur energiatarve!
5. Lülitage toitelüliti I/0 (16) asendisse „I“ („Sisse“) (vt joonis **C**).
6. Oodake, kuni seade on tööks valmis – sisse/välja nupp hakkab vilkuma siniselt.
7. Lülitage kütteseade sisse, vajutades üks kord juhtpaneeli sisse/välja nuppu (12) – see hakkab vilkuma roheliselt.
8. Vajadusel aktiveerige seade mobiilirakenduses **AENO**:

- ühendage nutitelefon Wi-Fi-ga (2,4 GHz) ja logige sisse oma kontole rakenduses (või laadige mobiilirakendus alla Google Play'st või App Store'st ja registreerige uus konto);
- puudutage ekraani ülaosas vahekaardil „Kodu“ ikooni „+“ ja valige „Lisa seade“;
- lülitage nutitelefonis BT sisse ja andke rakendusele kõik taotletud juurdepääsud;
- Vajadusel sisestage oma Wi-Fi-võrgu mandaat ja vajutage „Edasi“;
- oodake, kuni kütteseade tuvastatakse automaatselt, ja vajutage „Lisa“;
- oodake, kuni ühendusprotsess on lõpule jõudnud, ja vajutage „Valmis“. Sisse/välja nupp hakkab pidevalt roheliselt põlema.

Märkus. Kui seadet ei tuvastatud automaatselt, vajutage ja hoidke sisse/välja nuppu 5 sekundit all kuni kahe helisignaalini (sisse/välja nupp hakkab vilkuma lillana), valige nutitelefoni ekraanil kategooria „Kütteseade“ ja järgige rakenduses ühenduse juhiseid.

Märkus. Vajadusel aktiveerige seade teenustes Google Assistant, Amazon Alexa, Siri (lisateavet leiate veebisaidilt **aeno.com/documents** saadaolevast täielikust kasutusjuhendist).

9. Juhtige seadet käsitsi või mobiilirakenduse kaudu.

SEADME JUHTIMINE

Käsitsi juhtimine

1. Lülitage kütteseade sisse, vajutades üks kord sisse/välja nuppu.
2. Valige ja lubage soovitud funktsioon, vajutades üks kord sellele vastavat nuppu juhtpaneelil, ja seejärel reguleerige funktsiooni regulaatori (5) pööramisega:

Nupp	Funktsioon	Funktsiooni seadistamine
	Pidev soojendus	Soojenduse võimsus (2 võimsust – 1000,0 W, 2000,0 W)
SMART	„SMART“ soojus-režiim	Ruumi soojenduse temperatuur (0–40 °C / 32–104 °F, seadistusaste – 1 °C / 1 °F) *
	Taimer	Aeg enne kütteseadme väljalülitamist tundides ja minutites
	Veeauru genereerimine	Veeauru genereerimise intensiivsus (3 taset – madal, keskmine, kõrge)
	Taustavalgustus	Taustvalgustuse värvirežiim (12 režiimi)

* Temperatuuri mõõtühikut °C/°F saab muuta rakenduse **AENO** kaudu.

Kütteseade toetab kahte tüüpi soojendust:

- **Pidev soojendus** tagab pideva soojusvarustuse.
- **„SMART“ soojus-režiim** mõeldud selleks, et säilitada ruumis seatud temperatuur. Kui ruumi temperatuur on seatud temperatuuriga võrdne või sellest kõrgem, läheb kütteseade ooterežiimi, kuni temperatuur langeb alla seatud taseme. Režiim „SMART“ on vaikimisi seatud temperatuuriks 24 °C / 85 °F.

Elava tule efekti saavutamiseks lülitage samal ajal sisse veeauru genereerimine ja valgustus.

Märkus. Elava tule efekti kvaliteet sõltub väliskeskkonna tingimustest nagu ruumi temperatuur ja õhuniiskus, tuuletõmbuste olemasolu, konditsioneeri töö jne.

Märkus. Funktsiooni väljalülitamiseks vajutage ja hoidke all vastavat nuppu. Ekraanil kuvatakse progressi skaala. Hoidke nuppu all, kuni skaala on täielikult täidetud.

3. Pärast töö lõpetamist lülitage kütteseade välja, vajutades üks kord juhtpaneeli sisse/välja nuppu.

Märkus. Juhtpaneel läheb ooterežiimi pärast 20 sekundit tegevusetust. Seadme juhtimiseks aktiveerige see, vajutades juhtpaneelil mis tahes nuppu.

Juhtimine rakenduse kaudu

1. Veenduge, et kütteseade on **AENO** mobiilirakenduses aktiveeritud (vt üksikasju jaotises „Paigaldamine ja seadistamine“). Lülitage kütteseade sisse, vajutades rakenduses üks kord sisse/välja nuppu.
2. Juhtige kütteseadet rakenduse kaudu. Rakenduse kaudu on saadaval ka täiendavad seadistused ja funktsioonid:
   - seadme töögraafiku määramine;
   - elektritarbimise statistika kontrollimine;
   - teatiste seadistamine;
   - temperatuuri mõõtühiku valimine (°C/°F);
   - häälabiliste ühendamine ja stsenaariumide seadistamine.
3. Pärast töö lõpetamist lülitage kütteseade välja, vajutades rakenduses üks kord sisse/välja nuppu.

Märkus. Lisateavet kütteseadme juhtimise kohta mobiilirakenduse kaudu leiate täielikust kasutusjuhendist, mis on saadaval veebisaidil **aeno.com/documents**.

LASTE KAITSE FUNKTSIOON

Laste kaitse funktsioon blokeerib kõik seadme juhtpaneeli ja regulaatori nupud. Funktsiooni saab sisse/välja lülitada järgmistel viisidel:

- käsitsi, vajutades ja hoides samal ajal pideva soojenduse ja taustvalgustuse nuppe 3 sekundit;
- **AENO** mobiilirakenduse kaudu (vahekaart „Seadistused“).

SEADME KUKKUMINE

Seade on varustatud kallutusanduriga, mis võimaldab kukkumise korral seadme pingest välja lülitada. Kui seade on ohtlikult kallutatud või kukkunud, kuvatakse ekraanil ohumärk koos helisignaaliga. Samuti saabub kasutaja nutitelefoni kukkumisteade, kui seade on aktiveeritud **AENO** mobiilirakenduses.

Kütteseadme kukkumise korral tehke järgmist:

1. Pange kütteseade tagasi algsesse asendisse. Veenduge, et kütteseade ja toitejuhe pole kahjustatud.
2. Vajutage ja hoidke all sisse/välja nuppu kuni ühe helisignaalini (vähemalt 3 sekundit), et viga lähtestada.

Märkus. Kui pärast kukkumist ei olnud kütteseade kohe algasendisse paigaldatud, lülitub kukkumise indikaator mõne aja pärast välja. Pange kütteseade automaatse taaskäivitamise jaoks õigesse asendisse.

TÄHELEPANU! Kui vesi reservuaarist voolab välja, ühendage kütteseade vooluvõrgust lahti ja oodake, kuni reservuaar täielikult kuivab. Kui kütteseadmel või toitejuhtmel on pärast kukkumist nähtavaid kahjustusi, pöörduge diagnostika saamiseks teeninduskeskuse poole.

VEE TÜHJENDAMINE RESERVUAARIST

Vee reservuaar tuleb pärast niisutusfunktsiooni kasutamist ja enne seadme hoiulepanekut tühjendada. Selleks tühjendage ülejäänud vesi, avades seadme korpuse põhjas olevad korgid (14) ja laske sellel täielikult kuivada. Soovitatav on hoida seadet originaalpakendis ilma korkide sulgemata.

VÕIMALIKE RIKETE KÕRVALDAMINE

- **Kütteseade ei lülitu sisse.** Võimalikud põhjused: pistikupesa on vigane; toitejuhe on kahjustatud. Lahendus: kontrollige, kas pistikupesa on korras, ühendades sellega teise seadme, vajadusel ühendage seade tervislikusse pistikupessa; võtke ühendust volitatud teeninduskeskusega.
- **„SMART“-režiimi sisselülitamisel kütteseade ei kuumene.** Võimalik põhjus: soovitud temperatuur määrati valesti. Lahendus: seadistage soovitud temperatuur kõrgem kui ruumi praegune temperatuur.
- **Kütteseade ei reageeri mobiilirakenduse käskudele.** Võimalik põhjus: võrguühendus ebaõnnestus. Lahendus: ühendage seade uuesti Wi-Fi-võrguga või oodake ühenduse taastamist.
- **Kütteseade annab helisignaali, sisse/välja nupp vilgub punaselt.** Võimalik põhjus: seade on ohtlikult kallutatud või kukkunud. Lahendus: järgige jaotise „Seadme kukkumine“ samme.

TÄHELEPANU! Kui ükski pakutud meetoditest ei aidanud probleemi lahendada, pöörduge tarnija või volitatud teeninduskeskuse poole. Ärge demonteerige seadet ega proovige seda ise parandada.

ASBISC jätab endale õiguse muuta seadet ning teha muudatusi ja täiendusi käesolevasse dokumenti ilma kasutajate eelneva teavitamiseta. Garantiiaeg ja kasutusiga on 2 aastat alates toote jaemüügi kuupäevast.

Tootja andmed: ASBISC Enterprises PLC, Iapetou, 1, Agios Athanasios, 4101, Limassol, Cyprus (Küpros). Tel.: +48732080077, info@asbis.com, asbis.com. Valmistatud Poolas. Kõik siin kaubamärgid ja mainitud kaubamärgid on nende vastavate omanike omand. Tootmiskuupäev on märgitud pakendil.

Ajakohastatud teave ja seadme üksikasjalik kirjeldus, samuti ühendamisjuhised, sertifikaadid, teave kvaliteedinõudeid ja garantiisid aktsepteerivate ettevõtete kohta on saadaval aadressil **aeno.com/documents**.

See seade vastab kehtivatele ohutusnõuetele.

ROHS DIREKTIIV. Seade vastab ohtlike ainete kasutamise piiramist käsitlevale RoHS-direktiivile 2011/65/EU nõuded, sealhulgas RoHS-direktiivi 2015/863/EU nõuded.

LIHTSUSTATUD VASTAVUSDEKLARATSIOON. ASBISC deklareerib käesolevaga, et seade vastab direktiivile 2014/53/EU. ELi vastavusdeklaratsiooni täistekst on kättesaadav järgmisel veebiaadressil: **aeno.com/userfiles/files/Certificates/CE/Space-Heater.pdf**.

FIN Älykäs premium tilan ekolämmitin jossa on ELÄVÄN TULEN vaikutus **AENO™**, on tarkoitettu lämmittämään ja kostuttamaan ilmaa asuin- ja toimistotiloissa.

HUOMIO! Ennen laitteen käyttöä tutustu huolellisesti tähän asiakirjaan ja säilytä se tulevaa käyttöä varten.

MALLIT

Pistotulppatyyppi	Väri	
	Valkoinen	Musta
E/F	**AFH0001S, AFH0001S-A ***	**AFH0002S, AFH0002S-A ***
G	**AFH0001S-UK, AFH0001S-UK-A ***	**AFH0002S-UK, AFH0002S-UK-A ***

* "-A"-päätteiset mallit ovat tarkoitettuja myytäviksi Amazon-myyntialustalla eikä niissä ole teknisiä eroja malleista, joilla ei ole päätteitä.

TEKNISET OMINAISUUDET

Virransyöttö (tulo): 230 V (AC), 50–60 Hz, 10,0 A, 2000,0 W (max.) (≤ 2,0 W valmiustilassa). Wi-Fi-tuki 2,4 GHz, ≤ 20 dBm/ 100 mW. Konvektiolämmitys: 2 tehotasoa. Lämmitysalue: max. 35 m^2 *. Lämpötilan ylläpito tilassa: 0–40 °C / 32–104 °F. Ultraääni-ilmankostutus: 3 intensiteettitasoa. Jatkuvan vesihöyryn tuottamisaika säiliön ollessa täysi: max. 72 h. 12 taustavalotilaa. Vesisäiliön volyymi: 2 l. Näyttö: IPS, 2,8", 320×240 px. Melutaso (1 metrin etäisyydessä): ≤ 35 dB. Ohjaus: manuaalinen, kauko-ohjaus (**AENO** -sovelluksessa) sekä ääniavustajat. Materiaali: teräs, alumiini, muovi. Kallistusanturi. Sähköisku- ja ylikuumenemissuojaus. Koko: 1010×170×240 mm. Nettopaino: 10,9 kg. Virtajohdon pituus: 1,9 m. Käyttöolosuhteet: lämpötila +5...+40 °C, suhteellinen kosteus ≤ 70 %. Säilytysolosuhteet: lämpötila +5...+40 °C, suhteellinen kosteus ≤ 80 % (ei kondensaatiota).

TOIMITUSPAKETTI (ks. kuv. **A**)

Älykäs premium tilan ekolämmitin jossa on ELÄVÄN TULEN vaikutus, jalat (2 kpl.), jalkojen kiinnitysruuvit (4 kpl.), kokoonpano- ja käyttöönotto-ohje, takuukirja, käyttäjän pikaopas.

LAITEOSAT (ks. kuv. **A**)

1 – vesisäiliön kansi, 2 – vesisäiliö, 3 – laitteen runko, 4 – ohjauspaneeli, 5 – säädin, 6 – jatkuvan lämmityksen painike, 7 – "SMART"-lämmityksen painike, 8 – ajastinpainike, 9 – näyttö, 10 – valopainike, 11 – vesihöyrypainike, 12 – päälle/pois -painike, 13 – virtajohto, 14 – vesisäiliön tyhjennysreikien tulpat, 15 – lämpötila- ja kosteusanturi, 16 – virtakytkin I/0, 17 – jalkojen kiinnitysruuvit, 18 – jalat.

RAJOITUKSET JA VAROITUKSET

Ennen laitteen käyttöä tutustu huolellisesti tähän osioon.

HUOMIO! Kuuma pinta! Palovammavaara kuumille pinnoille joutuessa! Älä koske lämmittimen pintaan kunnes se on täysin jäähtynyt!

HUOMIO! Älä kallista äläkä käännä lämmitintä, jos sen säiliö on täynnä vettä! Älä ylitä "MAX" -tasoa täyttäessäsi säiliötä. Käytä vain puhdistettua/tislattua vettä. Älä käytä vesihöyrytoimintoa säiliön ollessa tyhjä.

Laitetta tai **AENO**-sovellusta ei ole tarkoitettu alle 16-vuotiaiden lasten tai ihmisten, joilla on rajoitetut fyysiset, henkiset tai älylliset kyvyt, käytettäväksi jos heillä ei ole riittävää kokemusta tai tietämystä ja he eivät ole turvallisuudestaan vastuussa olevan henkilön valvonnan alla. Laite on tarkoitettu käytettäväksi kotioloissa tilojen sisällä. Älä käytä laitetta pienissä huoneissa, joissa on ihmisiä, jotka eivät pysty itse poistumaan huoneesta, ja jos he eivät ole koko ajan turvallisuudestaan vastaavan henkilön valvomina. Laitetta ei saa käyttää tilojen ulkopuolella. Sijoita lämmitin vähintään 1 metrin etäisyyteen kaikista kankaista, huonekaluista, koriste-esineistä ja muista helposti syttyvistä materiaaleista. Älä aseta laitetta suoraan pistorasian alle tai päälle. Älä asenna laitetta lasten tai lemmikkien ulottuville. Käytä lämmitintä vähintään 1,5 metrin etäisyydellä ihmisistä ja eläimistä. Älä käytä laitetta kylpyammeen, suihkun tai muun vesilähteen läheisyydessä. Älä anna lasten leikkiä laitteella tai sen osilla. Älä pudota äläkä heitä laitetta. Älä käytä vaurioitunutta laitetta tai osia. Varmista, että teknisissä ominaisuuksissa mainittu nimellisjännite ja -taajuus vastaa sähköverkon parametreja. Käytä laitetta vain kuivin käsin. Älä jätä verkkovirtaan kytkettyä laitetta ilman valvontaa. Irrota laite sähköverkosta käytön jälkeen ja ennen puhdistusta. Irrota laite sähköverkosta pitämällä kiinni pistokkeesta, älä virtajohdosta. Älä upota laitetta, virtajohtoa tai pistoketta veteen tai muihin nesteisiin. Älä peitä lämmitintä äläkä kuivaa sen pinnalla pyykkiä. Älä siirrä laitetta sen ollessa päällä tai kuumana.

Jos sinulla on kysyttävää tai AENO™ -laitteen käyttöön liittyviä vaikeuksia, ota yhteyttä asiakastukipalveluun sähköpostitse **support@aeno.com** tai verkkochatissa sivustolla **aeno.com/service-and-warranty**. Asiakaspalvelun työntekijät auttavat sinua ratkaisemaan ongelmat etkä joudu kuluttamaan aikaa tai vaivaa käydäksesi kaupassa.

* Tehokas lämmitysalue riippuu huoneen pinta-alasta, katon korkeudesta, ikkunoiden määrästä, ikkunalasituksen laadusta, seinä- ja kattoeristyksen laadusta, kulmahuoneiden olemassaolosta ja ilmastovyöhykkeestä.

Varmista, ettei virtajohto ole kiertynyt, taittunut, painunut minkään alle eikä ole joutunut kosketuksiin kuumien, terävien esineiden tai lämmönlähteiden kanssa. Älä käytä laitteen puhdistukseen kemiallisesti aggressiivisia pesuaineita, hankaavia tahnoja, happoja ja liuottimia sisältäviä aineita tai metallisieniä. Ennen säilytystä tyhjennä vesi laitteesta ja anna sen kuivua kokonaan. Valmistaja ei ole vastuussa mistään vahingosta, joka on aiheutunut tässä asiakirjassa olevien suositusten noudattamatta jättämisen vuoksi. Jos laite on vahingoittunut kallistumisen tai putoamisen vuoksi, valmistajan takuu mitätöityy. Älä pura tai korjaa laitetta itse. Korjaukset on suoritettava pätevän asiantuntijan toimesta valtuutetussa huoltokeskuksess. Vaarallisten tilanteiden välttämiseksi vaihtaaksesi vahingoittunutta johtoa ota yhteyttä valmistajaan, auktorisoituun huoltokeskukseen tai asianmukaisen pätevyyden omaavaan asiantuntijaan. Laitteen, sen käyttötilojen ja toimintojen yksityiskohtainen kuvaus löytyy täydestä käyttöohjeesta verkkosivulta **aeno.com/documents**.

OHJAUSPANEELIN OSAT

Painikkeet

	Jatkuva lämmitys
SMART	"SMART"-tila
	Ajastin
	Taustavalo
	Vesihöyry
	Päälle/pois

Näyttö

24 °C	Huonelämpötila
51 %	Sisäilman kosteus
	Wi-Fi-yhteyden tila
	Suojaus lapsilta -toiminto
00:00	Aika, jonka jälkeen lämmitin sammuu ajastimen mukaan (tunteina ja minuutteina)
00:00	Jäljellä oleva jatkuvan vesihöyryn tuottamisaika (tunteina ja minuutteina)

PÄÄLLE/POIS-PAINIKKEEN TOIMINNOT

Teko	Toiminto
Yksi painallus	Lämmittimen päälle/pois kytkeminen
Paina ja pidä painettuna, kunnes kuuluu yksi äänimerkki (vähintään 3 sekuntia)	Virheen poisto lämmittimen putoamisen jälkeen
Painaminen ja painettuna pitäminen kunnes kuuluu kaksi äänimerkkiä (vähintään 5 sekuntia)	Lämmittimen kytkeminen Wi-Fi-pariliitostilaan
Painaminen ja painettuna pitäminen kunnes kuuluu kolme äänisignaalia (vähintään 10 sekuntia)	Lämmittimen palauttaminen tehdasasetuksiin

VALOINDIKAATIO

	Palava vihreä valo	Laite on kytketty päälle ja aktivoitu **AENO**-sovelluksessa
	Palava sininen valo	Laite on kytketty virtalähteeseen, aktivoitu **AENO**-sovelluksessa, mutta se ei ole päällä
	Vilkkuva vihreä *, sininen tai liila valo	Laite on Wi-Fi-pariliitostilassa
	Vilkkuva punainen valo	Virhe laitteen putoamisen jälkeen

SMART	Palava vihreä valo	Valittu laitetoiminto on aktivoitu
SMART	Ei ole valoa	Valittu laitetoiminto on poistettu käytöstä

SMART	Palava keltainen valo	Haluttu tilan lämmityslämpötila on saavutettu, lämmitys on tilapäisesti pysäytetty
	Vilkkuva keltainen valo	Säiliössä on liian vähän tai ei ole vettä

* Kun lämmitintä ohjataan manuaalisesti yhdistämättä sitä sovellukseen **AENO**, vihreä vilkkuva valo tarkoittaa, että laite on käynnistetty ja on käyttövalmis.

ASENNUS JA KÄYTTÖÖNOTTO

1. Pura laite pakkauksesta, pane se tasaiselle horisontaaliselle pinnalle ja ruuvaa jalat kiinni (18) kiinnitysruuveilla (17) kuten on esitetty kuvassa **B**. Varmista, että säiliön tyhjennysreikien tulpat (14) on tiiviisti suljettu.
2. Aseta lämmitin jalkojensa varaan tasaiselle ja vakaalle alustalle haluttuun paikkaan.
3. Avaa säiliön kansi (1) ja kaada siihen puhdistettua/tislattua vettä "MAX"-tasoon asti (≤ 2 l, ks. kuv. **D**). **Älä ylitä merkittyä tasoa!**
4. Kytke laite pistorasiaan käyttämällä virtajohtoa (13).
   HUOMIO! Ei saa käyttää jatkojohtoa tai virtasuodatinta sähköverkkoon liittämiseen laitteen suuren virrankulutuksen vuoksi lämmitystilassa!
5. Siirrä virtakytkin I/0 (16) "I"-asentoon ("Päällä") (ks. kuva **C**).
6. Odota, kunnes laite on käyttövalmis – virtapainike alkaa vilkkua sinisenä.
7. Käynnistä lämmitin painamalla kerran ohjauspaneelilla (12) olevaa päälle/pois -painiketta (12) – se alkaa vilkkua vihreänä.

8. Tarvittaessa aktivoi laite **AENO** -mobiilisovelluksessa:
   - yhdistä älypuhelimesi Wi-Fi-verkkoon (2,4 GHz) ja kirjaudu tilillesi sovelluksessa (tai lataa mobiilisovellus Google Playsta tai App Storesta ja luo uusi tili);
   - paina näytön yläreunassa "Koti" -välilehdessä olevaa "+" -merkkiä ja valitse "Lisää laite";
   - kytke Bluetooth päälle älypuhelimellasi ja myönnä sovellukselle kaikki pyydetyt käyttöoikeudet;
   - tarvittaessa syötä Wi-Fi -verkkosi tunnistetiedot ja paina "Jatka";
   - odota, kunnes lämmitin havaitaan automaattisesti, ja valitse "Lisää";
   - odota, kunnes yhteyden muodostus on valmis, ja paina "Valmis". Päälle/pois -painike alkaa palaa jatkuvasti vihreänä.

   Huomautus. Jos laite ei ole löytynyt automaattisesti, paina ja pidä painettuna päälle/pois-painiketta 5 sekuntia kunnes kuuluu kaksi äänisignaalia (päälle/pois -painike alkaa vilkuttaa liilana), valitse "Lämmitin" -kategoria älypuhelimen näytöltä ja noudata sovelluksessa annettuja kytkentäohjeita.

   Huomautus. Tarvittaessa aktivoi laite Google Assistantissa, Amazon Alexassa, Sirissä (lue lisää täydestä käyttöohjeesta verkkosivulta **aeno.com/documents**).
9. Ohjaa laitetta manuaalisesti tai mobiilisovelluksen kautta.

LAITTEEN OHJAUS

Käsiohjaus

1. Käynnistä lämmitin painamalla päälle/pois -painiketta kerran.
2. Valitse ja aseta päälle haluttu toiminto painamalla kerran ohjauspaneelilla olevaa vastaavaa painiketta, sitten säädä toimintoa kääntämällä säädintä (5):

Painike	Toiminto	Toiminnon asetus
	Jatkuva lämmitys	Lämmitysteho (2 tehoa – 1000,0 W, 2000,0 W)
SMART	Lämmitys "SMART"-tilassa	Tilan lämmityslämpötila (0–40 °C / 32–104 °F, asetusaskel – 1 °C / 1 °F) *
	Ajastin	Aika, jonka jälkeen lämmitin sammuu, tunteina ja minuutteina
	Vesihöyryn tuottaminen	Vesihöyryn tuottamisen voimakkuus (3 tasoa – matala, keskitaso ja korkea)
	Taustavalo	Taustavalon väritila (12 tilaa)

   * Lämpötilayksikkö °C/°F voidaan vaihtaa **AENO**-sovelluksen kautta.

   Lämmittimessä on kaksi lämmitystyyppiä:
   - **Jatkuva lämmitys** varmistaa jatkuvan lämmöntuotannon.
   - **"SMART"-lämmitys** on tarkoitettu ylläpitämään tilassa asetettua lämpötilaa. Jos huonelämpötila on yhtä suuri tai korkeampi kuin asetettu lämpötila, lämmitin siirtyy valmiustilaan, kunnes lämpötila laskee asetetun tason alapuolelle. "SMART"-tilassa oletuslämpötila on 24 °C / 85 °F.

   Elävän tulen vaikutuksen aikaansaamiseksi aseta päälle samanaikaisesti vesihöyryn tuottamistoiminto ja taustavalo.

   Huomautus. Elävän tulen vaikutuksen laatu riippuu ulkosuhteista, mm. lämpötilasta, huonekosteudesta, mahdollisista vedoista, ilmastoinnista ja yms.

   Huomautus. Poistaaksesi toiminnon käytöstä paina ja pidä sitä vastaavaa painiketta painettuna. Näyttöön tulee edistymispalkki. Pidä painike painettuna kunnes palkki on kokonaan täynnä.
3. Lämmittimen käytön päätyttyä sammuta se painamalla ohjauspaneelin päälle/pois -painiketta kerran.

Huomautus. Ohjauspaneeli siirtyy valmiustilaan 20 sekunnin käyttämättömyyden jälkeen. Laitteen ohjaamiseksi aktivoi se painamalla mitä tahansa ohjauspaneelin painiketta.

Ohjaus sovelluksen kautta

1. Varmista, että lämmitin on aktivoitu mobiilisovelluksessa **AENO** (ks. lisää "Asennus ja käyttöönotto"). Käynnistä lämmitin painamalla sovelluksessa päälle/pois -painiketta kerran.
2. Ohjaa lämmitintä sovelluksen avulla. Sovelluksen kautta on saatavilla myös lisäasetuksia ja -toimintoja:
   - laitteen käyttöaikataulun asettaminen;
   - sähkökulutustilaston tarkistaminen;
   - ilmoitusten asettaminen;
   - mittausyksikön valinta (°C/°F);
   - ääniavustajien yhdistäminen ja skenaarioiden luominen.
3. Käytön päätyttyä laita lämmitin pois päältä painamalla kerran päälle/pois -painiketta sovelluksessa.

Huomautus. Lue lisää mobiilisovelluksen kautta tapahtuvasta lämmittimen ohjauksesta täydestä käyttöohjeesta verkkosivulta **aeno.com/documents**.

SUOJAUS LAPSILTA -TOIMINTO

Suojaus lapsilta -toiminto estää laitteen ohjauspaneelin kaikkien painikkeiden ja säätimen toiminnan. Voit ottaa toiminnon käyttöön/poistaa sen käytöstä seuraavilla tavoilla:

- manuaalisesti painamalla ja pitämällä painettuna jatkuvan lämmityksen ja taustavalon painikkeita 3 sekuntia;
- **AENO** -mobiilisovelluksen kautta ("Asetukset"-välilehti).

LAITTEEN PUTOAMINEN

Laitteessa on kallistusanturi, joka katkaise laitteen virran, jos se putoaa. Jos laite on vaarallisesti kallistunut tai pudonnut, näytölle tulee vaaramerkki ja kuuluu äänisignaali. Lisäksi käyttäjän älypuhelimeen tulee ilmoitus putoamisesta, jos laite on aktivoitu **AENO** -sovelluksessa.

Lämmittimen pudotessa toimi seuraavasti:

1. Palauta lämmitin alkuperäiseen asentoonsa. Varmista, etteivät lämmitin tai virtajohto ole vaurioituneet.
2. Pidä painettuna päälle/pois -painiketta kunnes kuuluu yksi äänisignaali (vähintään 3 sekuntia) virheen nollaamiseksi.

Huomautus. Mikäli putoamisen jälkeen lämmitintä ei ole palautettu heti alkuperäiseen asentoonsa, niin jonkin ajan kuluttua putoamisindikaattori sammuu. Palauta lämmitin oikeaan asentoonsa, jotta se käynnistyy uudelleen automaattisesti.

HUOMIO! Jos säiliöstä on vuotanut vettä, kytke lämmitin pois päältä ja odota, kunnes se on täysin kuiva. Jos lämmittimessä tai virtajohdossa on näkyviä vaurioita putoamisen jälkeen, ota yhteyttä huoltokeskukseen diagnostiikkaa varten.

VEDEN TYHJENNYS SÄILIÖSTÄ

Vesisäiliö on tyhjennettävä kostutustoiminnon käytön jälkeen ja ennen laitteen varastointia. Tee tämä tyhjentämällä jäljellä oleva vesi avaamalla laitteen rungon pohjassa olevat tulpat (14) ja antamalla laitteen kuivua kokonaan. On suositeltavaa säilyttää laite alkuperäisessä pakkauksessaan sulkematta tulppia.

MAHDOLLISTEN VIKOJEN POISTAMINEN

- **Lämmitin ei käynnisty.** Mahdolliset syyt: pistorasia on viallinen; virtajohdin on vaurioitunut. Ratkaisu: tarkista pistorasian toimivuus kytkemällä siihen toinen laite, tarvittaessa kytke laite toimivaan pistorasiaan; ota yhteyttä auktorisoituun huoltokeskukseen.
- **Kun SMART-tila on päällä, lämmitin ei lämpene.** Mahdollinen syy: haluttu lämpötila on asetettu väärin. Ratkaisu: aseta haluttu lämpötila korkeammaksi kuin nykyinen huonelämpötila.
- **Lämmitin ei reagoi mobiilisovelluksen komentoihin.** Mahdollinen syy: verkkoyhteydessä oli vika. Ratkaisu: yhdistä laite Wi-Fi-verkkoon tai odota, kunnes yhteys on palautettu.
- **Lämmitin antaa äänisignaalin, päälle/pois -painike vilkkuu punaisena.** Mahdollinen syy: laite on vaarallisesti kallistunut tai pudonnut. Ratkaisu: noudata "Laitteen putoaminen" -osiossa annettuja ohjeita.

HUOMIO! Mikäli mikään ehdotetuista keinoista ei ole auttanut ratkaisemaan ongelmaa, ota yhteyttä toimittajaan tai huoltokeskukseen. Älä pura laitetta äläkä yritä korjata sitä itse.

ASBISC -yhtiö pidättää oikeuden muokata laitetta sekä tehdä muutoksia ja lisäyksiä tähän asiakirjaan ilman käyttäjälle annettavaa ennakkoilmoitusta.

Takuu- ja käyttöaika on 2 vuotta tuotteen myyntipäivästä vähittäismyyntiverkostossa.

Valmistajatiedot: ASBISC Enterprises PLC, Iapetou, 1, Agios Athanasios, 4101, Limassol, Cyprus (Kypros). Puh: +48732080077, info@asbis.com, asbis.com. Valmistettu Puolassa. Katso valmistuspäivämäärä pakkauksesta. Kaikki tässä asiakirjassa mainitut tuote- ja tavaramerkit ovat asianmukaisten omistajien omaisuutta. Ajankohtaiset tiedot ja laitteen yksityiskohtainen kuvaus sekä kytkentäohje, sertifikaatit, tiedot laatu- ja takuuvaatimuksia vastaanottavista yrityksistä ovat ladattavissa linkistä **aeno.com/documents**.

Tämä tuote vastaa sovellettavia turvallisuusvaatimuksia.

ROHS-DIREKTIIVI. Laite vastaa RoHS 2011/65/EU -direktiivin vaatimuksia, joilla rajoitetaan tiettyjen haitallisten aineiden käyttöä, mm. RoHS 2015/863/EU-direktiivin vaatimuksia.

YKSINKERTAISTETTU VAATIMUSTENMUKAISUUSVAKUUTUS. Täten ASBISC ilmoittaa, että laite vastaa 2014/53/EU-direktiiviä. EU-vaatimustenmukaisuusvakuutuksen koko teksti löytyy tästä verkkosivustosta: **aeno.com/userfiles/files/Certificates/CE/Space-Heater.pdf**.

FRA Le **AENO™** Éco-chauffage d'appoint intelligent premium avec effet de FLAMME REALISTE est conçu pour chauffer et humidifier l'air dans les espaces de vie et les bureaux.

ATTENTION ! Avant d'utiliser l'appareil, lisez attentivement ce document et conservez-le pour toute référence ultérieure.

MODÈLES

Type de fiche	Couleur	
	Blanche	Noire
E/F	**AFH0001S, AFH0001S-A ***	**AFH0002S, AFH0002S-A ***
G	**AFH0001S-UK, AFH0001S-UK-A ***	**AFH0002S-UK, AFH0002S-UK-A ***

* Les modèles portant la terminaison « -A » sont destinés à la vente sur la place de marché « Amazon » et ne présentent aucune différence technique par rapport aux modèles sans cette terminaison.

SPÉCIFICATIONS TECHNIQUES

Alimentation électrique (entrée) : 230 V (AC), 50–60 Hz, 10,0 A, 2000,0 W (max.) (≤ 2,0 W en mode veille). Prise en charge du Wi-Fi : 2,4 GHz, ≤ 20 dBm / 100 mW. Chauffage par convection : 2 niveaux de puissance. Surface de chauffage : jusqu'à 35 m^2 *. Maintien de la température ambiante : 0–40 °C / 32–104 °F. Humidification ultrasonique de l'air : 3 niveaux d'intensité. Durée de production continue de vapeur d'eau avec le réservoir plein : jusqu'à 72 h. 12 modes de couleur du rétroéclairage. Capacité du réservoir d'eau : 2 l. Écran : IPS, 2,8", 320×240 px. Niveau sonore (à une distance de 1 m) : ≤ 35 dB. Commande : manuelle, à distance (via l'application **AENO**), assistants vocaux. Matériau : acier, aluminium, plastique. Capteur d'inclinaison. Protection contre les chocs électriques et la surchauffe. Dimensions : 1010×170×240 mm. Poids net : 10,9 kg. Longueur du câble d'alimentation : 1,9 m. Conditions de fonctionnement : température +5...+40 °C, humidité relative ≤ 70 %. Conditions de stockage : température +5...+40 °C, humidité relative ≤ 80 % (sans condensation).

KIT DE LIVRAISON (voir fig. **A**)

Éco-chauffage d'appoint intelligent premium avec effet de FLAMME REALISTE, pieds (2 pcs.), boulons pour la fixation des pieds (4 pcs.), brochure d'assemblage et de mise en marche, carte de garantie, guide de démarrage rapide.

ÉLÉMENTS DE L'APPAREIL (voir fig. **A**)

1 – couvercle du réservoir d'eau, 2 – réservoir d'eau, 3 – boîtier de l'appareil, 4 – panneau de commande, 5 – régulateur, 6 – bouton de chauffage constant, 7 – bouton du mode de chauffage « SMART », 8 – bouton du minuteur, 9 – écran, 10 – bouton du rétroéclairage, 11 – bouton de vapeur, 12 – bouton marche/arrêt, 13 – cordon d'alimentation, 14 – bouchons de vidange du réservoir, 15 – capteur de température et d'humidité, 16 – interrupteur d'alimentation I/0, 17 – boulons pour la fixation des pieds, 18 – pieds.

RESTRICTIONS ET AVERTISSEMENTS

Lisez attentivement le contenu de cette section avant d'utiliser l'appareil.

ATTENTION ! Surface chaude ! Risque de brûlures en cas de contact avec des surfaces chaudes ! Ne touchez pas la surface du chauffage d'appoint avant qu'il ne soit complètement refroidi !

ATTENTION ! N'inclinez pas et ne renversez pas le chauffage d'appoint si son réservoir est rempli d'eau ! Ne dépassez pas le repère « MAX » lors du remplissage du réservoir. Utilisez uniquement de l'eau purifiée/distillée. N'utilisez pas la fonction vapeur d'eau lorsque le réservoir est vide.

L'appareil, ainsi que l'application **AENO**, ne sont pas destinés à être utilisés par des enfants de moins de 16 ans, ni par des personnes ayant des capacités physiques, mentales ou intellectuelles réduites, un manque d'expérience ou de connaissances, sauf si elles sont surveillées ou instruites par une personne responsable de leur sécurité. N'utilisez pas l'appareil dans de petites pièces où se trouvent des personnes incapables de quitter la pièce par elles-mêmes et si elles ne sont pas sous la surveillance constante d'une personne responsable de leur sécurité. L'appareil est destiné uniquement à un usage domestique en intérieur. Il est interdit d'utiliser l'appareil à l'extérieur. Placez le chauffage d'appoint à au moins 1 mètre des tissus, meubles, décorations et autres matériaux inflammables. Ne placez pas l'appareil directement sous ou au-dessus d'une prise électrique. N'installez pas l'appareil dans des endroits accessibles aux enfants et aux animaux domestiques. Utilisez le chauffage d'appoint à au moins 1,5 mètre des personnes et des animaux. N'utilisez pas l'appareil à proximité d'une baignoire, d'une douche ou de toute autre source d'eau. Ne laissez pas les enfants jouer avec l'appareil et les accessoires. Ne faites pas tomber l'appareil et ne le jetez pas.

Si vous avez des questions ou des difficultés à utiliser l'appareil AENO™, veuillez contacter l'équipe d'assistance par e-mail à **support@aeno.com** ou par chat en ligne à **aeno.com/service-and-warranty**. Des spécialistes peuvent vous aider à faire la part des choses, ce qui vous évite de perdre du temps et de l'énergie à vous rendre dans un magasin.

* La surface de chauffage effective dépend des dimensions de la pièce, de la hauteur des plafonds, du nombre de fenêtres, de la qualité de leur vitrage, de la qualité de l'isolation des murs et du plafond, de la présence de pièces d'angle et de la zone climatique.

N'utilisez pas un appareil ou des accessoires endommagés. Assurez-vous que la tension et la fréquence nominales indiquées dans les spécifications techniques correspondent aux paramètres du réseau électrique. N'utilisez l'appareil qu'avec des mains sèches. Ne laissez pas l'appareil connecté au réseau électrique sans surveillance. Débranchez l'appareil après l'avoir utilisé et avant de le nettoyer. Débranchez l'appareil en tenant la fiche et non le cordon d'alimentation. N'immergez pas l'appareil, la fiche du cordon d'alimentation ou le cordon lui-même dans l'eau ou dans d'autres liquides. Ne couvrez pas le chauffage d'appoint et n'y faites pas sécher de vêtements. Ne déplacez pas l'appareil lorsqu'il fonctionne ou s'il est encore chaud. Assurez-vous que le cordon d'alimentation n'est pas tordu, plié, pincé ou en contact avec des objets chauds ou pointus ou des sources de chaleur. N'utilisez pas de détergents chimiquement agressifs, de pâtes abrasives, de produits contenant des acides et des solvants, ni d'éponges métalliques pour nettoyer l'appareil. Avant de stocker l'appareil, laissez-le sécher complètement avant de le ranger. Le fabricant ne peut être tenu pour responsable des dommages causés par le non-respect des recommandations du présent document. Si l'appareil a été endommagé par un basculement ou une chute, la garantie du fabricant est annulée. Pour remplacer un cordon endommagé et éviter toute situation dangereuse, contactez le fabricant, un centre de service agréé ou un spécialiste qualifié. Les réparations doivent être effectuées par un technicien qualifié dans un centre de service agréé Une description détaillée de l'appareil, de ses modes et de ses fonctions se trouve dans le manuel d'utilisation complet disponible sur **aeno.com/documents**.

ÉLÉMENTS DU PANNEAU DE COMMANDE

Boutons

	Chauffage constant	SMART	Mode « SMART »		Minuterie		Rétroéclairage		Vapeur d'eau		Mise en marche/arrêt

Affichage

24°C	Température ambiante	51%	Humidité ambiante		État de la connexion Wi-Fi		Fonction de sécurité enfant

00:00	Durée avant l'arrêt du chauffage d'appoint via la minuterie (en heures et minutes)	00:00	Durée restante de production continue de vapeur d'eau (en heures et minutes)

FONCTIONS DU BOUTON MARCHE/ARRÊT

Action	Fonction
Appuyez une fois	Mise en marche/arrêt du chauffage d'appoint
Appuyez et maintenez la touche enfoncée jusqu'au bip (au moins 3 secondes)	Réinitialisation de l'erreur après la chute du chauffage d'appoint
Appuyez et maintenez la touche enfoncée jusqu'à deux bips (au moins 5 secondes)	Passage du chauffage d'appoint en mode d'appairage Wi-Fi
Appuyez et maintenez la touche enfoncée jusqu'à trois bips (au moins 10 secondes)	Réinitialisation du chauffage d'appoint aux réglages d'usine

INDICATION LUMINEUSE

	Allumé en vert	L'appareil est mis en marche et activé dans l'application **AENO**
	Allumé en bleu	L'appareil est connecté à l'alimentation électrique, activé dans l'application **AENO**, mais n'est pas en marche
	Clignote en vert *, bleu ou violet.	L'appareil est en mode d'appairage Wi-Fi
	Clignote en rouge	Erreur après la chute de l'appareil

SMART	Allumé en vert	La fonction de l'appareil sélectionné est activée
	Il ne s'allume pas	La fonction de l'appareil sélectionné est désactivée

SMART	Allumé en jaune	La température de chauffage souhaitée est atteinte, le chauffage est temporairement arrêté

	Clignote en jaune	Le réservoir contient trop peu ou pas d'eau

* Lors d'une utilisation manuelle du chauffage d'appoint sans connexion à l'application **AENO**, le clignotement en vert signifie que l'appareil est allumé et prêt à fonctionner.

INSTALLATION ET CONFIGURATION

1. Déballez l'appareil, placez-le sur une surface plane et horizontale, et boulonnez les pieds 18) aux pieds (17) comme indiqué sur la fig. **B**. Assurez-vous que les bouchons de vidange (14) sont bien fermés.
2. Placez le chauffage d'appoint sur ses pieds sur une surface plane et stable à l'endroit souhaité.
3. Ouvrez le couvercle du réservoir (1) et remplissez-le d'eau purifiée/distillée jusqu'au repère « MAX » (≤ 2 l, voir fig. **D**). **Ne dépassez pas la marque !**
4. Branchez l'appareil sur une prise de courant à l'aide du cordon d'alimentation (13).
   ATTENTION ! Il est interdit d'utiliser une rallonge ou une multiprise pour brancher le chauffage d'appoint en raison de la puissance élevée consommée en mode chauffage !
5. Placez l'interrupteur d'alimentation I/0 (16) en position « I » (« Marche ») (voir fig. **C**).
6. Attendez que l'appareil soit prêt à fonctionner - le bouton marche/arrêt commence à clignoter en bleu.

7. Mettez le chauffage d'appoint en marche en appuyant une fois sur le bouton marche/arrêt (12) du panneau de commande (4) – il commence à clignoter en vert.
8. Si nécessaire, activez l'appareil dans l'application mobile **AENO** :
   - connectez votre smartphone au Wi-Fi (2,4 GHz) et connectez-vous à votre compte dans l'application (ou téléchargez l'application mobile sur Google Play ou App Store et créez un nouveau compte) ;
   - cliquez sur l'icône « + » dans l'onglet « Accueil » en haut de l'écran et sélectionnez « Ajouter un appareil » ;
   - activez BT sur votre smartphone et donnez à l'application tous les accès que vous avez demandés ;
   - si nécessaire, entrez les informations d'identification de votre réseau Wi-Fi et cliquez sur « Suivant » ;
   - attendez que le chauffage d'appoint soit détecté automatiquement et appuyez sur « Ajouter » ;
   - attendez que le processus de connexion soit terminé et cliquez sur « Terminer ». Le bouton marche/arrêt commence à s'allumer en vert en continu.

   Note. Si le chauffage d'appoint n'a pas été détecté automatiquement, appuyez sur le bouton marche/arrêt pendant 5 secondes jusqu'à ce que vous entendiez deux bips (le bouton marche/arrêt commence à clignoter en violet), sélectionnez la catégorie « Chauffage d'appoint » sur l'écran du smartphone et suivez les instructions de connexion dans l'application.

   Note. Activez votre appareil avec Google Assistant, Amazon Alexa, Siri si nécessaire (voir le manuel d'utilisation complet disponible sur la page web **aeno.com/documents** pour plus de détails).
9. Contrôlez l'appareil manuellement ou via l'application mobile.

CONTRÔLE DE L'APPAREIL

Fonctionnement manuel

1. Mettez le chauffage d'appoint en marche en appuyant une fois sur le bouton marche/arrêt.
2. Sélectionnez et activez la fonction souhaitée en appuyant une fois sur le bouton correspondant du panneau de commande, puis réglez la fonction en tournant le régulateur (5) :

Bouton	Fonction	Configuration de la fonction
	Chauffage constant	Puissance de chauffage (2 puissances – 1000,0 W, 2000,0 W)
SMART	Chauffage en mode « SMART »	Température de chauffage de la pièce (0–40 °C / 32–104 °F, pas de configuration – 1 °C / 1 °F) *
	Minuterie	Temps jusqu'à ce que le chauffage d'appoint s'éteigne en heures et minutes
	Production de vapeur d'eau	Intensité de la production de vapeur d'eau (3 niveaux – faible, moyen, élevé)
	Rétroéclairage	Mode de couleur du rétroéclairage (12 modes)

* L'unité de température °C/°F peut être modifiée via l'application **AENO**.

Le chauffage d'appoint prend en charge deux types de chauffage :
- **Le chauffage constant** assure un apport constant de chaleur.
- **Le chauffage en mode « SMART »** est conçu pour maintenir la température ambiante réglée. Si la température de la pièce est égale ou supérieure à la température programmée, l'appareil entre en mode veille jusqu'à ce que la température redescende en dessous de la température programmée. En mode « SMART », la température par défaut est fixée à 24 °C / 85 °F.

Pour obtenir **un effet de flamme réaliste**, activez simultanément la production de vapeur d'eau et le rétroéclairage.

Note. La qualité de l'effet de flamme réaliste dépend des conditions environnementales, telles que la température et l'humidité dans la pièce, la présence de courants d'air, le fonctionnement du climatiseur, etc.

Note. Pour désactiver la fonction, appuyez sur le bouton correspondant et maintenez-le enfoncé. Une barre de progression s'affiche à l'écran. Appuyez sur le bouton jusqu'à ce que la barre de progression soit complètement remplie.

3. Une fois l'opération terminée, éteignez le chauffage d'appoint en appuyant une fois sur le bouton marche/arrêt du panneau de commande.

Note. Le panneau de commande passe en mode veille après 20 secondes d'inactivité. Pour faire fonctionner l'appareil, activez-le en appuyant sur n'importe quel bouton du panneau de commande.

Contrôle via l'application

1. Assurez-vous que le chauffage d'appoint est activé dans l'application mobile **AENO** (pour plus d'informations, voir. « Installation et configuration »). Mettez le chauffage d'appoint en marche en appuyant une fois sur le bouton marche/arrêt de l'application.
2. Contrôlez le chauffage d'appoint via l'application. Des configurations et des fonctions supplémentaires sont également disponibles via l'application :
   - le réglage de l'horaire de fonctionnement de l'appareil ;
   - vérification des statistiques de consommation d'électricité ;

- configuration des notifications ;
- sélection de l'unité de mesure de la température (°C/°F) ;
- connexion des assistants vocaux et configuration des scénarios.

3. Une fois l'opération terminée, éteignez le chauffage d'appoint en appuyant une fois sur le bouton marche/arrêt de l'application.

Note. Pour plus d'informations sur le contrôle du chauffage d'appoint via l'application mobile, consultez le manuel d'utilisation complet disponible sur la page web **aeno.com/documents**.

FONCTION DE SÉCURITÉ ENFANT

La fonction de sécurité enfant verrouille tous les boutons du panneau de commande de l'appareil et du régulateur. Vous pouvez activer/désactiver la fonction de la manière suivante :

- manuellement en appuyant simultanément sur les touches de chauffage constante et de rétroéclairage pendant 3 secondes ;
- via l'application mobile **AENO** (onglet « Paramètres »).

CHUTE DE L'APPAREIL

L'appareil est équipé d'un capteur d'inclinaison qui le met hors tension en cas de chute. En cas d'inclinaison ou de chute dangereuse de l'appareil, l'écran affiche un signal de danger accompagné d'un signal sonore. Une notification de chute sera également envoyée sur le smartphone de l'utilisateur si l'appareil est activé dans l'application mobile **AENO**.

Si le chauffage d'appoint chute, procédez comme suit :

1. Remettez le chauffage d'appoint dans sa position initiale. Assurez-vous que l'appareil et le cordon d'alimentation ne sont pas endommagés.
2. Appuyez sur le bouton marche/arrêt et maintenez-le enfoncé jusqu'à un bip sonore (au moins 3 secondes) pour réinitialiser l'erreur.

Note. Si le chauffage d'appoint n'est pas immédiatement réinitialisé après une chute, l'indication de chute se désactive après un certain temps. Remettez le chauffage d'appoint dans la bonne position pour le réarmement automatique.

ATTENTION ! Si de l'eau s'est écoulée du réservoir, débranchez le chauffage d'appoint et attendez qu'il sèche complètement. Si le chauffage d'appoint ou le cordon d'alimentation présente des dommages visibles après une chute, contactez un centre de service pour un diagnostic.

VIDANGE DU RÉSERVOIR

Le réservoir d'eau doit être vidé après utilisation de la fonction d'humidification et avant le rangement de l'appareil. Pour ce faire, évacuez l'eau résiduelle en ouvrant les bouchons (14) situés à la base du boîtier de l'appareil et laissez-le sécher complètement. Il est recommandé de ranger l'appareil dans son emballage d'origine sans fermer les bouchons.

DÉPANNAGE

- **Le chauffage d'appoint ne s'allume pas.** Causes possibles : la prise de courant est défectueuse ; le cordon d'alimentation est endommagé. Solution : vérifiez la prise en y branchant un autre appareil, le cas échéant, branchez l'appareil sur une prise en état de marche ; contactez un centre de service agréé.
- **Le chauffage d'appoint ne chauffe pas lorsque le mode « SMART » est activé.** Cause possible : la température souhaitée n'a pas été réglée correctement. Solution : réglez la température souhaitée au-dessus de la température ambiante actuelle.
- **Le chauffage d'appoint ne répond pas aux commandes de l'application mobile.** Cause possible : une défaillance de la connexion réseau s'est produite. Solution : reconnectez votre appareil au réseau Wi-Fi ou attendez que la connexion soit rétablie.
- **Le chauffage d'appoint émet un signal sonore, le bouton marche/arrêt clignote en rouge.** Cause possible : l'appareil a été incliné ou est tombé dangereusement. Solution : suivez les étapes de la section « Chute de l'appareil ».

ATTENTION ! Si aucune des méthodes proposées ne permet de résoudre le problème, contactez le fournisseur ou un centre de service agréé. Ne démontez pas l'appareil et ne tentez pas de le réparer vous-même.

ASBISC se réserve le droit de modifier l'appareil et d'apporter des changements et des ajouts à ce document sans notification préalable aux utilisateurs.

Période de garantie et durée de vie – 2 ans à compter de la date de vente de l'appareil dans le réseau de distribution.

Informations sur le fabricant : ASBISC Enterprises PLC, Iapetou, 1, Agios Athanasios, 4101, Limassol, Cyprus (Chypre). Tél. : +48732080077, info@asbis.com, asbis.com. Fabriqué en Pologne. Toutes les marques commerciales mentionnées dans le présent document sont la propriété de leurs détenteurs respectifs. La date de fabrication est indiquée sur l'emballage.

Des informations actualisées et une description détaillée de l'appareil, ainsi que des instructions de raccordement, des certificats, des informations sur les entreprises acceptant les revendications de qualité et les garanties sont disponibles sur la page web **aeno.com/documents**.

Cet appareil répond aux exigences de sécurité applicables.

DIRECTIVE ROHS. L'appareil est conforme aux exigences de la Directive RoHS 2011/65/EU sur la restriction des substances dangereuses, y compris les exigences de la Directive RoHS 2015/863/EU.

DÉCLARATION DE CONFORMITÉ SIMPLIFIÉE. ASBISC déclare par le présent document que l'appareil est conforme à la directive 2014/53/EU. Le texte complet de la déclaration UE de conformité est disponible à l'adresse internet suivante : **aeno.com/userfiles/files/Certificates/CE/Space-Heater.pdf.**

HRV Pametni premium eko grijač prostora s učinkom ŽIVE VATRE **AENO™** namijenjen je grijanju i ovlaživanju zraka u stambenim i uredskim prostorima.

POZOR! Prije rada s uređajem pažljivo pročitajte ovaj dokument i sačuvajte ga za buduću uporabu.

MODELI

Utikači	Boja	
	Bijela	Crna
E/F	**AFH0001S, AFH0001S-A ***	**AFH0002S, AFH0002S-A ***
G	**AFH0001S-UK, AFH0001S-UK-A ***	**AFH0002S-UK, AFH0002S-UK-A ***

* Modeli koji završavaju s "-A" namijenjeni su prodaji na Amazon tržištu i nemaju tehničkih razlika glede modela bez tog završetka.

SPECIFIKACIJE

Napajanje (ulaz): 230 V (AC), 50–60 Hz, 10.0 A, 2000.0 W (najviše) (≤ 2.0 W u stanju pripravnosti). Wi-Fi podrška: 2,4 GHz, ≤ 20 dBm / 100 mW. Konvekcijsko grijanje: 2 stupnja snage. Površina prostora za grijanje: do 35 m^2 *. Održavanje temperature u prostoriji: 0–40 °C / 32–104 °F. Ultrazvučno ovlaživanje zraka: 3 stupnja intenziteta. Vrijeme neprekidnog stvaranja vodene pare uz pun spremnik: do 72 sata. 12 načina osvjetljenja u boji. Zapremnina spremnika za vodu: 2 l. Zaslon: IPS, 2,8", 320×240 px. Razina buke (na udaljenosti od 1 m): ≤ 35 dB. Upravljanje: ručno, daljinsko (putem **AENO** aplikacije), glasovni pomoćnici. Materijal: čelik, aluminij, plastika. Senzor nagiba. Zaštita od strujnog udara i pregrijavanja. Dimenzije: 1010×170×240 mm. Neto težina: 10,9 kg. Duljina kabela za napajanje: 1,9 m. Uvjeti korištenja: temperatura +5...+40 °C, relativna vlažnost ≤ 70 %. Uvjeti skladištenja: temperatura +5...+40 °C, relativna vlažnost ≤ 80 % (bez kondenzacije).

PAKET ISPORUKE (v. sliku **A**)

Pametni premium eko grijač prostora s učinkom ŽIVE VATRE, nožice (2 kom.), vijci za pričvršćivanje nožica (4 kom.), uputstvo za montažu i uključivanje, jamstveni list, kratki korisnički vodič.

ELEMENTI UREĐAJA (v. sliku **A**)

1 – poklopac spremnika za vodu, 2 – spremnik za vodu, 3 – kućište uređaja, 4 – upravljačka ploča, 5 – tipka regulator, 6 – tipka za stalno grijanje, 7 – tipka za "SMART" način grijanja, 8 – tipka mjerača vremena, 9 – zaslon, 10 – tipka za osvjetljenje, 11 – tipka za vodenu paru, 12 – tipka za uključivanje/isključivanje, 13 – kabel za napajanje, 14 – čepovi otvora za ispuštanje vode iz spremnika, 15 – senzor temperature i vlažnosti, 16 – I/0 prekidač napajanja, 17 – vijci za pričvršćivanje nožica, 18 – nožice.

OGRANIČENJA I UPOZORENJA

Prije uporabe uređaja, pažljivo pročitajte ovaj odjeljak.

POZOR! Vruća površina! Opasnost od opeklina pri kontaktu s vrućim površinama! Ne dodirujte površinu grijača dok se potpuno ne ohladi!

POZOR! Ne naginjite niti ne okrećite grijač naopako ako je spremnik napunjen vodom! Ne prekoračujte oznaku "MAX" kad sipate vodu u spremnik. Koristite samo pročišćenu/destiliranu vodu. Ne koristite funkciju vodene pare ako je spremnik prazan.

Uređaj i aplikacija **AENO** nisu namijenjeni za korištenje od strane djece mlađe od 16 godina ili osoba s ograničenim fizičkim, mentalnim ili senzornim sposobnostima, ako nemaju dovoljno iskustva ili znanja, te osim ako su pod nadzorom osobe odgovorne za njihovu sigurnost. Ne koristite uređaj u malim prostorijama u kojima borave ljudi koji ne mogu sami napustiti prostoriju, osim ako nisu pod stalnim nadzorom osobe odgovorne za njihovu sigurnost. Uređaj je namijenjen samo kućnoj uporabi na zatvorenom. Korištenje uređaja na otvorenom je zabranjeno. Stavite grijač na udaljenosti od najmanje 1 m od bilo kojih tkanina, namještaja, ukrasnih stvari i drugih zapaljivih predmeta. Ne postavljajte uređaj izravno ispod ili iznad električne utičnice. Ne stavljajte uređaj na mjestima dostupnim djeci i kućnim ljubimcima. Grijač treba raditi na udaljenosti od najmanje 1,5 m od ljudi i životinja. Ne koristite uređaj u blizini kade, tuša ili bilo kojeg drugog izvora vode. Ne dozvoljavajte djeci da se igraju s uređajem ili priborom. Nemojte ispuštati ili bacati uređaj. Nemojte koristiti oštećeni uređaj ili pribor. Uvjerite se da nazivni napon i frekvencija navedeni u tehničkim podacima odgovaraju parametrima električne mreže. Uređaj dodirujte samo suhim rukama. Ne ostavljajte uređaj priključen na struju bez nadzora. Isključite uređaj iz struje nakon uporabe i prije čišćenja. Isključite uređaj iz električne utičnice držeći utikač, a ne kabel za napajanje.

Ako imate bilo kakvih pitanja ili poteškoća prilikom korištenja AENO™ uređaja, kontaktirajte podršku putem e-pošte: **support@aeno.com** ili chatom uživo na web stranici: **aeno.com/service-and-warranty**. Stručnjaci će vam pomoći da riješite problem kako ne biste gubili vrijeme da se ponovo vraćate u prodavnicu.

* Učinkovita površina zagrijavanja ovisi o površini prostorije, visini stropova, broju prozora, kvaliteti njihovog ostakljenja, kvaliteti izolacije zidova i stropa, kutnih prostorija i klimatskoj zoni.

Ne uranjajte uređaj, utikač ili kabel za napajanje u vodu ili bilo koje tekućine. Ne prekrivajte grijač niti ne sušite ništa na njemu. Ne pomičite uređaj dok je uključen ili vruć. Uvjerite se da kabel za napajanje nije uvrnut, savijen, pritisnut bilo čime, miti da je u dodiru s vrućim, oštrim predmetima ili izvorima topline. Za čišćenje uređaja nemojte koristiti kemijski agresivne deterdžente, abrazivne paste, proizvode koji sadrže kiseline ili otapala ili metalne spužve. Prije skladištenja, ispustite vodu iz uređaja i ostavite ga da se potpuno osuši. Proizvođač ne snosi odgovornost ni za kakvu štetu uzrokovanu nepoštivanjem preporuka navedenih u ovom dokumentu. Ako je uređaj oštećen uslijed prevrtanja ili pada, jamstvo proizvođača će biti poništeno. Nemojte sami rastavljati niti popravljati uređaj. Popravke treba obavljati kvalificirani tehničar iz ovlaštenog servisnog centra. Za zamjenu oštećenog kabela, kako biste izbjegli opasne situacije, obratite se proizvođaču, ovlaštenom servisnom centru ili stručnjaku s odgovarajućom kvalifikacijom. Detaljan opis uređaja, načina rada i funkcija možete naći u punom korisničkom priručniku, dostupnom na web stranici: **aeno.com/documents**.

ELEMENTI UPRAVLJAČKE PLOČE

Tipke

Stalno grijanje	"SMART" način rada	Mjerač vremena	Osvjetljenje	Vodena para	Uključivanje/ isključivanje

Zaslon

24°C	Temperatura u prostoriji	51%	Vlažnost u prostoriji		Status Wi-Fi veze		Funkcija zaštite od djece

00:00	Vrijeme do isključivanja grijača prema mjeraču vremena (u satima i minutama)	00:00	Preostalo vrijeme neprekidnog stvaranja vodene pare (u satima i minutama)

FUNKCIJE TIPKE ZA UKLJUČIVANJE/ISKLJUČIVANJE

Manipulacija	Funkcija
Pritisnuti jednom	Uključivanje/isključivanje grijača
Pritisnite i držite dok se ne oglasi jedan zvučni signal (najmanje 3 sekunde)	Reset greške nakon pada grijača
Pritisnite i držite dok se ne oglase dva zvučna signala (najmanje 5 sekundi)	Prebacivanje grijača u način rada za Wi-Fi povezivanje
Pritisnite i držite dok se ne oglase tri zvučna signala (najmanje 10 sekundi)	Vraćanje grijača na tvorničke postavke

LED INDIKACIJA

	Svijetli zeleno	Uređaj je uključen i aktiviran u **AENO** aplikaciji
	Svijetli plavo	Uređaj je priključen na struju, aktiviran u **AENO** aplikaciji, ali nije uključen
	Trepće zeleno *, plavo ili ljubičasto	Uređaj je u načinu rada za povezivanje putem Wi-Fi mreže
	Trepče crveno	Greška uslijed pada uređaja

	Svijetli zeleno	Odabrana funkcija uređaja je aktivirana
SMART	Ne svijetli	Odabrana funkcija uređaja je onemogućena

SMART	Svijetli žuto	Željena temperatura grijanja prostorije je postignuta, grijanje je privremeno zaustavljeno

	Trepće žuto	U spremniku je premalo ili posve nema vode

* Prilikom ručnog upravljanja grijačem bez povezivanja s **AENO** aplikacijom, trepćuće zeleno svjetlo označava da je uređaj uključen i spreman za korištenje.

INSTALACIJA I PODEŠAVANJE

1. Raspakirajte uređaj, stavite ga na ravnu horizontalnu površinu i pričvrstite nožice (18) vijcima (17), kao što je prikazano na slici **B**. Provjerite jesu li čepovi otvora za ispuštanje vode (14) čvrsto začepljeni.
2. Stavite grijač na nožice na ravnu, stabilnu površinu na željenom mjestu.
3. Otvorite poklopac spremnika (1) i napunite ga pročišćenom/destiliranom vodom do oznake „MAX“ (≤ 2 l, v. sliku **D**). **Ne prekoračujte oznaku!**
4. Uređaj priključite na električnu utičnicu pomoću kabela za napajanje (13).
   POZOR! Zabranjeno je koristiti produžni kabel ili mrežni filter za priključivanje na električnu mrežu zbog velike potrošnje energije uređaja u načinu grijanja!
5. Okrenite I/0 prekidač napajanja (16) u položaj "I" ("Uključeno") (v. sliku **C**).
6. Pričekajte dok uređaj ne bude spreman za korištenje: tipka za uključivanje/isključivanje zatrepće plavo.
7. Uključite grijač pritiskom na tipku za uključivanje/isključivanje (12) na upravljačkoj ploči (4), pa da zatrepće zeleno.
8. Ako je potrebno, aktivirajte uređaj u mobilnoj aplikaciji **AENO**:

- povežite svoj pametni telefon s Wi-Fi mrežom (2,4 GHz) i prijavite se na svoj račun u aplikaciji (ili preuzmite mobilnu aplikaciju s Google Play-a ili App Store-a i registrirajte novi račun);
- kliknite ikonu "+" na kartici "Kuća" na vrhu zaslona i odaberite "Dodaj uređaj";
- omogućite BT na svom pametnom telefonu i odobrite aplikaciji sve tražene pristupe;
- ako je potrebno, unesite svoje Wi-Fi mrežne podatke i kliknite "Dalje";
- pričekajte da se grijač automatski prepozna i kliknite "Dodaj";
- pričekajte da se povezivanje završi i kliknite "Gotovo". Tipka za uključivanje/isključivanje će neprekidno svijetliti zeleno.

Napomena. Ako se uređaj ne prepozna automatski, pritisnite i držite tipku za uključivanje/isključivanje 5 sekundi dok se ne oglase dva zvučna signala (tipka za uključivanje/isključivanje zatrepće ljubičasto), odaberite kategoriju "Grijač" na zaslonu pametnog telefona i slijedite upute za povezivanje u aplikaciji.

Napomena. Ako je potrebno, aktivirajte uređaj u Google Assistantu, Amazon Alexi ili Siri (za detalje v. puni korisnički priručnik dostupan na web stranici: **aeno.com/documents**).

9. Upravljajte uređajem ručno ili putem mobilne aplikacije.

UPRAVLJANJE UREĐAJEM

Ručno upravljanje

1. Uključite grijač pritiskom na tipku za uključivanje/isključivanje.
2. Odaberite i uključite željenu funkciju pritiskom na odgovarajuću tipku na upravljačkoj ploči, a zatim prilagodite funkciju okretanjem regulatora (5):

Tipka	Funkcija	Prilagodba funkcije
	Stalno grijanje	Snaga grijanja (2 snage, od 1000.0 W i od 2000.0 W)
SMART	Grijanje u "SMART" načinu rada	Temperatura grijanja prostorije (0–40 °C / 32–104 °F, korak podešavanja – 1 °C / 1 °F) *
	Mjerač vremena	Vrijeme do isključivanja grijača u satima i minutama
	Stvaranje vodene pare	Intenzitet stvaranja vodene pare (3 razine: slabi, srednji, visoki)
	Osvjetljenje	Način rada osvjetljenja u boji (12 načina rada)

* Jedinica temperature °C/°F može se promijeniti putem **AENO** aplikacije.

Grijač podržava dvije vrste grijanja:

- **Stalno grijanje** osigurava kontinuiranu opskrbu toplinom.
- **Grijanje u "SMART" načinu rada** osmišljeno je za održavanje zadane temperature u prostoriji. Ako je temperatura u prostoriji jednaka ili viša od zadane temperature, grijač prelazi u stanje pripravnosti dok temperatura ne padne ispod zadane. U "SMART" načinu rada, zadana temperatura je 24 °C / 85 °F.

Za **učinak žive vatre**, istodobno pokrenite stvaranje vodene pare i upalite osvjetljenje.

Napomena. Kakvoća učinka žive vatre ovisi o uvjetima okoline kao što su temperatura i vlažnost prostorije, propuh, klima uređaji itd.

Napomena. Za onemogućavanje funkcije pritisnite i držite odgovarajuću tipku. Na zaslonu se prikaže traka napretka. Držite tipku pritisnutu dok se traka ne popuni.

3. Po završetku korištenja grijača, isključite ga pritiskom na tipku za uključivanje/isključivanje na upravljačkoj ploči.

Napomena. Upravljačka ploča prelazi u stanje pripravnosti nakon 20 sekundi neaktivnosti. Za upravljanje uređajem, aktivirajte ploču pritiskom na bilo koju tipku na njoj.

Upravljanje putem aplikacije

1. Provjerite je li grijač aktiviran u mobilnoj aplikaciji **AENO** (v. više u "Instalacija i podešavanje"). Uključite grijač pritiskom na gumb za uključivanje/isključivanje u aplikaciji.
2. Upravljajte grijačem putem aplikacije. Putem aplikacije dostupne su dodatne postavke i funkcije:
   - postavljanje rasporeda za rad uređaja;
   - pregled statistike potrošnje električne energije;
   - postavljanje obavijesti;
   - odabir temperaturne jedinice (°C/°F);
   - povezivanje glasovnih pomoćnika i kreiranje skripti za njih.
3. Po završetku korištenja grijača, isključite ga pritiskom na gumb za uključivanje/isključivanje u aplikaciji.

Napomena. Za više informacija o upravljanju grijačem putem mobilne aplikacije, v. puni korisnički priručnik dostupan na web stranici: **aeno.com/documents**.

FUNKCIJA ZAŠTITE OD DJECE

Funkcija zaštite od djece blokira sve tipke na upravljačkoj ploči uređaja i regulator. Funkciju možete omogućiti/onemogućiti na sljedeće načine:

- ručno, istovremenim pritiskom i držanjem tipki za stalno grijanje i tipke za osvjetljenje u roku od 3 sekunde;
- putem mobilne aplikacije **AENO** (kartica "Postavke").

PAD UREĐAJA

Uređaj je opremljen senzorom nagiba koji upozorava da isključite grijač iz struje ako padne. Ako se uređaj opasno nagne ili padne, na zaslonu se prikaže simbol opasnosti, praćen zvučnim signalom. Korisnik će također dobiti obavijest o padu na svom pametnom telefonu ako je uređaj aktiviran u mobilnoj aplikaciji **AENO**.

Ako grijač padne, učinite sljedeće:

1. Vratite grijač u prvobitni položaj. Uvjerite se da grijač i kabel za napajanje nisu oštećeni.
2. Pritisnite i držite tipku za uključivanje/isključivanje dok se ne oglasi jedan zvučni signal (najmanje 3 sekunde) kako biste izbrisali grešku.

Napomena. Ako se grijač odmah ne vrati u prvobitni položaj nakon pada, indikacija pada će se isključiti nakon nekog vremena. Vratite grijač u ispravan položaj da bi se automatski resetirao.

POZOR! Ako se voda prolila iz spremnika, isključite grijač iz struje i pričekajte da se potpuno osuši. Ako nakon pada ima vidljivih oštećenja na grijaču ili kabelu za napajanje, obratite se servisnom centru radi dijagnostike.

ISPUŠTANJE VODE IZ SPREMNIKA

Spremnik za vodu mora se isprazniti nakon korištenja funkcije ovlaživanja i prije skladištenja uređaja. Za to, izvadite čepove (14) na dnu kućišta uređaja, ispustite preostalu vodu i ostavite grijač da se potpuno osuši. Preporučuje se čuvati odnosno skladištiti uređaj u originalnom pakiranju i da otvori za ispuštanje vode ne budu začepljeni.

OTKLANJANJE EVENTUALNIH GREŠAKA

- **Grijač se ne uključuje.** Mogući uzroci: kvar utičnice; oštećenje kabela za napajanje. Rješenje: provjerite je li utičnica radi priključivanjem drugog uređaja na nju; ako je potrebno, priključite grijač na ispravnu utičnicu; obratite se ovlaštenom servisu.
- **Kada je pokrenut "SMART" način rada, grijač se ne zagrijava.** Mogući uzrok: željena temperatura je pogrešno postavljena. Rješenje: postavite željenu temperaturu višu od trenutne temperature u prostoriji.
- **Grijač ne reagira na naredbe iz mobilne aplikacije.** Mogući uzrok: došlo je do greške mrežnog povezivanja. Rješenje: ponovno spojite uređaj na Wi-Fi mrežu ili pričekajte dok se veza ne obnovi.
- **Grijač se oglašava zvučnim signalom, tipka za uključivanje/isključivanje trepće crveno.** Mogući uzrok: uređaj se opasno nagnuo ili pao. Rješenje: slijedite korake iz odjeljka "Pad uređaja".

POZOR! Ako nijedna od mavedenih opcija ne pomogne riješiti problem, obratite se dobavljaču ili ovlaštenom servisu. Nemojte rastavljati uređaj niti ne pokušavajte da ga sami popravite.

ASBISC zadržava pravo da modificira uređaj i da unosi izmjene i dopune u ovaj dokument bez prethodne obavijesti korisnicima.
Jamstveni i uporabni rok su 2 godine od dana prodaje uređaja preko maloprodaje.
Podaci o proizvođaču: ASBISC Enterprises PLC, Iapetou, 1, Agios Athanasios, 4101, Limassol, Cyprus (Cipar). Tel.: +48732080077, info@asbis.com, asbis.com. Proizvedeno u Poljskoj. Svi zaštitni znakovi i trgovački nazivi koji se ovdje spominju vlasništvo su njihovih vlasnika. Datum proizvodnje je naveden na pakiranju.
Aktualne informacije i detaljan opis uređaja, kao i upute za povezivanje, certifikati, informacije o tvrtkama koje primaju reklamacije glede kvaliteta i jamstvo dostupni su na **aeno.com/documents**.
Ovaj uređaj je sukladan s važećim sigurnosnim zahtjevima.
SMJERNICA ROHS. Uređaj je u skladu sa zahtjevima RoHS Smjernice 2011/65/EU o ograničenju opasnih tvari, uključujući zahtjeve RoHS Smjernice 2015/863/EU.
POJEDNOSTAVLJENA IZJAVA O SUKLADNOSTI. Ovime ASBISC izjavljuje da je uređaj u skladu as Smjernicom 2014/53/EU. Cijeli tekst EU Izjave o sukladnosti može se naći na sljedećoj web adresi: **aeno.com/userfiles/files/Certificates/CE/Space-Heater.pdf**.

HUN Az **AENO™** Premium Eco smart térfűtőtest ÉLŐ TŰZHATÁSSAL az otthonok és irodák levegőjének melegítésére és párásítására szolgál.

FIGYELEM! A készülék üzemeltetése előtt olvassa el figyelmesen ezt a dokumentumot, és őrizze meg későbbi használatra.

MODELLEK

Dugó típusa	Szín	
	Fehér	Fekete
E/F	**AFH0001S, AFH0001S-A ***	**AFH0002S, AFH0002S-A ***
G	**AFH0001S-UK, AFH0001S-UK-A ***	**AFH0002S-UK, AFH0002S-UK-A ***

* Az „-A" végződésű modellek az Amazon Marketplace-en kerülnek értékesítésre és technikailag nem különböznek az ilyen végződés nélküli modellektől.

MŰSZAKI ADATOK

Elektromos áramellátás (bemenet): 230 V (AC), 50–60 Hz, 10,0 A, 2000,0 W (max.) (≤ 2,0 W készenléti üzemmódban). Wi-Fi támogatás: 2,4 GHz, ≤ 20 dBm / 100 mW. Konvekciós fűtés: 2 teljesítmény fokozat. Fűtési terület: legfeljebb 35 m^2 *. Szobahőmérséklet fenntartása: 0–40 °C / 32–104 °F között. Ultrahangos levegő párásítás: 3 intenzitás fokozattal. Tele tartállyal a vízgőz folyamatos előállításának időtartama: max 72 óra. 12 színű háttérvilágítási üzemmód. Víztartály űrtartalma: 2 l. Kijelző: IPS, 2,8", 320×240 px. Zajszint (1 m távolságban): ≤ 35 dB. Vezérlés: kézi, távvezérlés (**AENO**-on keresztül), hangalapú asszisztensek. Anyag: acél, alumínium, műanyag. Dőlésérzékelő. Védelem áramütés és túlmelegedés ellen. Méret: 1010×170×240 mm. Nettó súly: 10,9 kg. Tápkábel hossza: 1,9 m. Üzemi feltételek: hőmérséklet +5...+40 °C, relatív páratartalom ≤ 70 %. Tárolási feltételek: hőmérséklet +5...+40 °C, relatív páratartalom ≤ 80 % (nem kondenzáló).

SZÁLLÍTÁSI KÉSZLET (lásd az **A** ábrát)

Premium Eco smart térfűtőtest ÉLŐ TŰZHATÁSSAL, lábak (2 db), csavarok a lábak rögzítéséhez (4 db), összeszerelési és bekapcsolási ismertető, jótállási jegy, rövid használati útmutató.

A KÉSZÜLÉK ELEMEI (lásd az **A** ábrát)

1 – víztartály fedele, 2 – víztartály, 3 – készülékház, 4 – kezelőpanel, 5 – szabályozó, 6 – állandó fűtés gomb, 7 – „SMART" fűtési mód gomb, 8 – időzítő gomb, 9 – kijelző, 10 – háttérvilágítás gomb, 11 – vízgőz gomb, 12 – be/ki kapcsolási gomb, 13 – hálózati kábel, 14 – a tartályból történő vízelvezetéshez szükséges lefolyók dugói, 15 – hőmérséklet- és páratartalom-érzékelő, 16 – hálózati kapcsoló I/0, 17 – csavarok a lábak rögzítéséhez, 18 – lábak.

KORLÁTOZÁSOK ÉS FIGYELMEZTETÉSEK

A készülék üzemeltetése előtt figyelmesen olvassa el a jelen fejezet tartalmát.

FIGYELEM! Forró felület! Fennáll a felhevült felületekkel való érintkezésből eredő égési sérülések veszélye! Ne érintse meg a fűtőtest felületét, amíg az teljesen ki nem hűlt!

FIGYELEM! Ne döntse meg vagy fordítsa fejjel lefelé a vízmelegítőt, ha a tartálya vízzel van feltöltve! A tartály feltöltésekor ne lépje túl a „MAX" jelzést. Csak tisztított/desztillált vizet használjon. Ne használja a gőzölés funkciót, ha a tartály üres.

A készülék, valamint az **AENO** alkalmazás nem alkalmas 16 év alatti gyermekek vagy korlátozott fizikai, mentális vagy szellemi képességekkel rendelkező személyek számára, ha nem rendelkeznek megfelelő tapasztalattal vagy ismeretekkel, és ha nem állnak a biztonságukért felelős személy felügyelete alatt. Ne használja a készüléket kis helyiségekben, ahol olyan személyek tartózkodnak, akik nem képesek önállóan elhagyni azt, és nem állnak folyamatos felügyelet alatt a biztonságukért felelős személy által. A készülék kizárólag beltéri, háztartási használatra készült. Ne használja a készüléket kültéren. A fűtőtestet legalább 1 méter távolságra helyezze el bármilyen szövettől, bútortól, dísztárgytól és egyéb gyúlékony anyagtól. Ne telepítse a készüléket közvetlenül elektromos aljzat alá vagy fölé. Ne állítsa a készüléket gyermekek és háziállatok számára hozzáférhető helyekre. A fűtőtestet emberektől és állatoktól legalább 1,5 méter távolságra üzemeltesse. Ne használja a készüléket kád, zuhanyzó vagy bármely más vízforrás közelében. Ne engedje, hogy gyermekek játsszanak a készülékkel és tartozékaival. Ne ejtse le vagy dobja el a készüléket. Ne használjon sérült készüléket vagy tartozékokat. Győződjön meg arról, hogy a műszaki adatokban feltüntetett névleges feszültség és frekvencia megegyezik az elektromos hálózat paramétereivel. A készüléket csak száraz kézzel kezelje. Ne hagyja a készüléket felügyelet nélkül a hálózatra csatlakoztatva. Használat után és tisztítás előtt húzza ki a készülék csatlakozóját az elektromos hálózatról.

Ha bármilyen kérdése vagy nehézsége merül fel az AENO™ készülék használatával kapcsolatban, kérjük, forduljon az ügyfélszolgálathoz a **support@aeno.com** e-mail címen vagy az **aeno.com/service-and-warranty** online chaten. Szakembereink segítenek a problémák rendezésében, így nem kell időt és energiát pazarolnia a boltok felkeresésére.

* A hatékony fűtési terület függ a helyiség alapterületétől, a belmagasságtól, az ablakok számától, az üvegezés minőségétől, a falak és a mennyezet szigetelésének minőségétől, a sarokhelyiségek meglététől, valamint az éghajlati övezettől.

Amikor kihúzza a készüléket az elektromos hálózatból, ne a tápkábelt, hanem a dugót használja. Ne merítse a készüléket, a hálózati csatlakozót vagy a tápkábelt vízbe vagy más folyadékba. Ne takarja le a fűtőtestet, és ne szárítson rajta ruhát vagy más tárgyakat. Ne mozgassa a bekapcsolt vagy felmelegedett készüléket. Ügyeljen arra, hogy a tápkábel ne legyen megcsavarodva, elgörbülve, becsípődve, illetve ne érintkezzen forró, éles tárgyakkal vagy hőforrásokkal. Ne használjon kémiailag agresszív tisztítószereket, csiszoló pasztákat, savakat és oldószereket tartalmazó anyagokat vagy fémszivacsokat a készülék tisztításához. Tárolás előtt engedje le a vizet a készülékből, és hagyja teljesen megszáradni. A gyártó nem vállal felelősséget a jelen dokumentumban meghatározott ajánlások be nem tartásából eredő károkért. Ha a készülék felborulás vagy leesés miatt megsérült, az ilyen sérülés érvényteleníti a gyártó garanciáját. Ne szerelje szét vagy javítsa meg a készüléket saját maga. A javítást csak szakképzett szakember végezheti el egy hivatalos szervizközpontban. Sérült tápkábel cseréjéhez a veszélyes helyzetek elkerülése érdekében forduljon a gyártóhoz, egy hivatalos szervizközponthoz vagy megfelelő képesítéssel rendelkező szakemberhez. A készülék részletes leírását, a üzemódokat és a funkciókat a teljes üzemeltetési útmutatóban találja, amely elérhető az **aeno.com/documents** weboldalon.

VEZÉRLŐPANEL ELEMEK

Gombok

	Folyamatos (állandó) fűtés
SMART	„SMART” üzemmód
	Időzítő
	Háttérvilágítás
	Vízgőz
	Kikapcsolás/ bekapcsolás

Kijelző

24 °C	Hőmérséklet a helyiségben
51 %	Beltéri páratartalom
	Wi-Fi-kapcsolat állapota
	Gyermekvédelmi funkció
00:00	Aa fűtőberendezés kikapcsolásáig hátralévő idő az időzítő szerint (órában és percben)
00:00	A folyamatos vízgőztermelés hátralévő ideje (órákban és percekben)

A BE/KIKAPCSOLÓ GOMB FUNKCIÓI

Művelet	Funkció
Egy lenyomás	A fűtőberendezés be/ki kapcsolása
Nyomja meg és tartsa lenyomva az egyes hangjelzésig (legalább 3 másodpercig).	A hibajelzés törlése a fűtőberendezés leesése után
Nyomja meg és tartsa lenyomva a kettős hangjelzésig (legalább 5 másodpercig).	A fűtőberendezés Wi-Fi párosítási módba kapcsolása
Nyomja meg és tartsa lenyomva a hármas hangjelzésig (legalább 10 másodpercig).	A fűtőberendezés visszaállítása a gyári beállításokhoz (az azon kívüli beállítások törlése)

FÉNYJELZÉS

	Zölden világít a jelzés	A készülék be van kapcsolva és aktiválva van az **AENO** alkalmazásban
	Kéken világít a kijelzés	A készülék csatlakoztatva van a tápegységhez, aktiválva van az **AENO** alkalmazásban, de nincs bekapcsolva
	Villogó zöld *, kék vagy lila jelzés	Az eszköz Wi-Fi párosított üzemmódban van
	Vörösen villog a kijelzés	Hibajelzés az eszköz leesése után

SMART	Zölden világít a jelzés	A kiválasztott eszközfunkció aktiválva van
	Nem világít a kijelzés	A kiválasztott eszközfunkció ki van kapcsolva (vagy le van tiltva)

SMART	Sárgán világít a kijelzés	A kívánt helyiségfűtési hőmérséklet elérve, a fűtés ideiglenesen leállt
	Sárgán villog a kijelzés	Túl kevés vagy egyáltalán nincs víz a tartályban

* Ha a fűtőtestet manuálisan, az **AENO** alkalmazáshoz való csatlakozás nélkül vezérli, a villogó zöld fény azt jelzi, hogy a készülék be van kapcsolva és használatra kész.

TELEPÍTÉS ÉS BEÁLLÍTÁS

1. Csomagolja ki a készüléket, helyezze sík, vízszintes felületre, és csavarozza fel a lábakat (18) a csavarokkal (17), a **B** ábrán látható módon. Győződjön meg arról, hogy a vízleeresztők dugói (14) szorosan le vannak zárva.
2. Helyezze a fűtőtestet a lábaira egy sík, stabil felületre a kívánt helyen.
3. Nyissa ki a tartály fedelét (1), és töltse fel tisztított/desztillált vízzel a „MAX” jelzésig (≤ 2 l, lásd a **D** ábrát). **A feltöltéskor ne lépje túl a max jelzést!**
4. Csatlakoztassa a készüléket a hálózati aljzathoz a tápkábel (13) segítségével.
   FIGYELEM! Tilos hosszabbítót vagy hálózati szűrőt használni a hálózati csatlakozáshoz a készülék fűtési üzemmódban fellépő magas energiafogyasztása miatt!
5. Állítsa az I/0 főkapcsolót (16) „I” („Bekapcsolva”) állásba (lásd a **C** ábrát).

6. Várjon, amíg a készülék használatra készen áll: ekkor a be/kikapcsolva gomb kéken villogni kezd.
7. Kapcsolja be a fűtőtestet a kezelőpanelen (4) található be/kikapcsolva gomb (12) egyszeri megnyomásával – a gomb zölden villogni kezd.
8. Szükség esetén aktiválja az eszközt az **AENO** mobilalkalmazásban:
   - csatlakoztassa okostelefonját a Wi-Fi-hez (2,4 GHz), és jelentkezzen be a fiókjába az alkalmazásban (vagy töltse le a mobilalkalmazást a Google Playről vagy az App Store-ból, és regisztráljon egy új fiókot);
   - kattintson a képernyő tetején található „Kezdőlap” „+” ikonjára, és válassza az „Eszköz hozzáadása” lehetőséget;
   - kapcsolja be a BT-t az okostelefonján, és adja meg az alkalmazásnak az összes kért hozzáférést;
   - ha szükséges, adja meg a Wi-Fi hálózat hitelesítő adatait, majd kattintson a „Tovább” gombra;
   - várjon, amíg a fűtőtest automatikusan észlelésre kerül, majd nyomja meg a „Hozzáadás” gombot;
   - várja meg, amíg a csatlakozási folyamat befejeződik, majd kattintson a „Kész” gombra. A be-/kikapcsoló gomb folyamatosan zöld színnel fog világítani.

   Megjegyzés. Ha a készüléket nem észlelte automatikusan a rendszer, nyomja meg és tartsa lenyomva a be-/kikapcsoló gombot 5 másodpercig, amíg két hangjelzés nem hallatszik (a be-/kikapcsoló gomb lila színben villogni kezd), válassza ki a „Fűtés” kategóriát az okostelefon képernyőjén, és kövesse az alkalmazásban található csatlakozási utasításokat.

   Megjegyzés. Ha szükséges, aktiválja a készüléket a Google Assistant, Amazon Alexa, Siri segítségével (a részletekért tekintse meg az **aeno.com/documents** weboldalon elérhető teljes felhasználói kézikönyvet).
9. A készüléket manuálisan vagy a mobilalkalmazáson keresztül vezérelheti.

KÉSZÜLÉK VEZÉRLÉSE

Kézi vezérlés

1. Kapcsolja be a fűtőberendezést a be/kikapcsoló gomb egyszeri megnyomásával.
2. Válassza ki és kapcsolja be a kívánt funkciót a kezelőpanelen lévő megfelelő gomb egyszeri megnyomásával, majd állítsa be a funkciót a szabályozó (5) elforgatásával:

Gomb	Funkció	A funkció beállítása
	Folyamatos fűtés	Fűtési teljesítmény (2 teljesítmény – 1000,0 W, 2000,0 W)
SMART	Fűtés „SMART” üzemmódban	Szobafűtési hőmérséklet (0–40 °C / 32–104 °F, fűtési hőmérséklet beállítása – 1 °C / 1 °F) *-os lépésekkel
	Időzítő	A fűtés kikapcsolásáig hátralévő idő órákban és percekben kifejezve
	Vízgőz előállítása	Vízgőzképződés intenzitása (3 szint – alacsony, közepes, magas)
	Háttérvilágítás	Színes háttérvilágítás (12 üzemmód)

* A hőmérséklet értéke (mértékegysége °C/°F) az **AENO** alkalmazáson keresztül módosítható.

A fűtőberendezés kétféle fűtési móddal rendelkezik:
- **Az állandó fűtés** állandó hőellátást biztosít.
- **A „SMART” üzemmódban** történő fűtés a beállított szobahőmérséklet fenntartására szolgál. Ha a helyiség hőmérséklete megegyezik a beállított hőmérséklettel, vagy magasabb annál, a fűtőberendezés készenléti üzemmódba kapcsol és működik mindaddig, amíg a hőmérséklet a beállított hőmérséklet alá nem csökken. „SMART” üzemmódban az alapértelmezett hőmérséklet 24 °C / 85 °F.

Az **élő tűzhatással** eléréséhez kapcsolja be egyszerre a vízgőzfejlesztést és a háttérvilágítást.

Megjegyzés. Az élő tűzhatással minősége a környezeti feltételektől, például a szobahőmérséklettől és páratartalomtól, a huzattól, a légkondicionálástól stb. függ.

Megjegyzés. A funkció kikapcsolásához tartsa lenyomva a megfelelő gombot. A képernyőn megjelenik egy folyamatjelző sáv. Nyomja meg a gombot és tartsa lenyomva mindaddig, amíg a folyamatjelző sáv telítetté nem válik.

3. A művelet befejeztével kapcsolja ki a fűtőberendezést a kezelőpanelen lévő be/kikapcsoló gomb egyszeri megnyomásával.

Megjegyzés. A kezelőpanel 20 másodperc inaktivitás után készenléti üzemmódba kapcsol. A készülék működtetéséhez aktiválja a készüléket a kezelőpanel bármelyik gombjának megnyomásával.

Vezérlés alkalmazáson keresztül

1. Győződjön meg arról, hogy a fűtőberendezés aktiválva van az **AENO** mobilalkalmazásban (további információkért lásd: a „Telepítés és beállítás” fejezetet). Kapcsolja be a fűtőtestet az alkalmazásban a be/kikapcsoló gombjának egyszeri megnyomásával.
2. Vezérelje a fűtőtestet az alkalmazáson keresztül. További beállítások és funkciók is elérhetők az alkalmazáson keresztül:
   - az eszköz működési ütemtervének beállítása;
   - áramfogyasztási statisztikák ellenőrzése;

- értesítések beállítása;
- a hőmérséklet mértékegységének (°C/°F) kiválasztása;
- a hangasszisztensek csatlakoztatása és forgatókönyvek beállítása.

3. Ha befejezte a fűtőberendezés használatát, kapcsolja ki azt az alkalmazásban a be/kikapcsoló gombjának egyszeri megnyomásával.

Megjegyzés. A fűtőberendezés mobilalkalmazáson keresztüli vezérlésével kapcsolatos további információkért kérjük, tekintse meg a teljes felhasználói kézikönyvet, amely az **aeno.com/documents** oldalon érhető el.

GYERMEKVÉDELMI FUNKCIÓ

A gyermekvédelmi funkció letiltja a készülék kezelőpaneljén és a szabályozón található összes gomb működtetését. A funkciót a következő módokon kapcsolhatja be, illetve ki:

- manuálisan, a folyamatos fűtés és a háttérvilágítás gombjainak egyidejű lenyomásával és 3 másodpercig történő lenyomva tartásával;
- az **AENO** mobilalkalmazáson keresztül („Beállítások” fül).

AZ ESZKÖZ LEESÉSE

A készülék dőlésérzékelővel van felszerelve, amely lehetővé teszi a készülék áramtalanítását, ha az leesik. Ha a készüléket veszélyesen megdől vagy leesik, egy veszélyt jelző szimbólum jelenik meg a kijelzőn, hangjelzés kíséretében. A felhasználó az okostelefonjára is értesítést kap az esésről, ha az eszköz aktiválva van az **AENO** mobilalkalmazásban.

Ha a fűtőtest leesik, tegye a következőket:

1. Helyezze vissza a fűtőtestet az eredeti helyére. Győződjön meg arról, hogy a fűtőtest és a tápkábel nem sérült.
2. A hiba törléséhez tartsa lenyomva a be/kikapcsoló gombot az egyes hangjelzésig (legalább 3 másodpercig).

Megjegyzés. Ha a fűtőtestet a leesés után nem állítják vissza azonnal az eredeti helyzetébe, a leesésjelző egy idő után kikapcsol. A beállított funkciók automatikus visszaállításhoz, illetve a készülék újra indításához állítsa vissza a fűtőberendezést az eredeti helyzetbe.

FIGYELEM! Ha víz ömlött ki a tartályból, húzza ki a fűtőtest csatlakozóját a konnektorból, és várja meg, amíg a készülék teljesen megszárad. Ha esés után látható sérüléseket észlel a fűtőberendezésen vagy a tápkábelen, diagnosztikáért forduljon a szervizközponthoz.

VÍZLEERESZTÉS A TARTÁLYBÓL

A víztartályt a párásító funkció használata után és a készülék tárolása előtt ki kell üríteni. Ehhez a készülék alsó részén található vízleeresztő nyílások dugóit húzza ki (14), engedje le a maradék vizet, és hagyja teljesen megszáradni a víztartályt. Javasoljuk, hogy a készüléket eredeti csomagolásában, a dugók bedugása nélkül tárolja.

HIBAELHÁRÍTÁS

- **A fűtőberendezés nem kapcsol be.** Lehetséges okok: a konnektor hibás; a tápkábel sérült. Hibaelhárítás: ellenőrizze a konnektor helyes működését egy másik eszköz csatlakoztatásával; ha szükséges, csatlakoztassa a készüléket egy másik, működő hálózati csatlakozó aljzathoz; lépjen kapcsolatba egy hivatalos szervizközponttal.
- **A fűtőberendezés nem melegszik fel, ha a „SMART” üzemmód be van kapcsolva.** Lehetséges ok: a kívánt hőmérséklet helytelenül van beállítva. Hibaelhárítás: állítsa be a kívánt hőmérsékletet magasabbra, mint a jelenlegi szobahőmérséklet.
- **A fűtőberendezés nem reagál a mobilalkalmazás parancsaira.** Lehetséges ok: hálózati kapcsolati hiba lépett fel. Hibaelhárítás: csatlakoztassa újra az eszközt a Wi-Fi hálózathoz, vagy várjon, amíg a kapcsolat helyreáll.
- **A fűtőberendezés hangjelzést ad, a be-/kikapcsoló gomb pirosan villog.** Lehetséges ok: a készülék veszélyesen megdőlt vagy leesett. Hibaelhárítás: kövesse „Az eszköz leesése” című részben leírt lépéseket.

FIGYELEM! Ha a javasolt módszerek egyike sem segít a probléma megoldásában, forduljon a szállítójához vagy egy hivatalos szervizközponthoz. Ne szedje szét a készüléket és ne próbálja meg saját maga megjavítani.

Az ASBISC fenntartja a jogot a készülék módosítására, valamint a jelen dokumentum módosítására és kiegészítésére a felhasználók előzetes értesítése nélkül.

Jótállási idő és élettartam – 2 év a készülék kiskereskedelmi hálózatban történő értékesítésétől számítva.

A gyártó adatai: ASBISC Enterprises PLC, Iapetou, 1, Agios Athanasios, 4101, Limassol, Cyprus (Ciprus). Tel.: +48732080077, info@asbis.com, asbis.com. Lengyelországban készült. Az ebben a dokumentumban említett valamennyi védjegy és védjegy a megfelelő tulajdonosok tulajdonát képezi. A csomagoláson feltüntetik a gyártás dátumát.

Naprakész információk és a készülék részletes leírása, valamint csatlakoztatási utasítások, tanúsítványok, a minőségi igényeket és garanciákat elfogadó vállalatokra vonatkozó információk az **aeno.com/documents** oldalon találhatók.

Ez a készülék megfelel a vonatkozó biztonsági követelményeknek.

ROHS IRÁNYELV. A készülék megfelel a 2011/65/EU RoHS Irányelv káros anyagok korlátozására vonatkozó követelményeinek, beleértve a 2015/863/EU RoHS Irányelv követelményeit is.

EGYSZERŰSÍTETT MEGFELELŐSÉGI NYILATKOZAT. Az ASBISC kijelenti, hogy a készülék megfelel a 2014/53/EU irányelvnek. A teljes EU-megfelelőségi nyilatkozat a következő weboldalon érhető el: **aeno.com/userfiles/files/Certificates/CE/Space-Heater.pdf**.

ITA Premium eco riscaldatore intelligente con effetto FUOCO VIVO **AENO™** è progettato per riscaldare e umidificare l'aria negli spazi abitativi e negli uffici.

ATTENZIONE! Prima di utilizzare il dispositivo, legga attentamente questo documento e lo conservi per riferimento futuro.

MODELLI

Tipo di spina	Colore	
	Bianco	Nero
E/F	**AFH0001S, AFH0001S-A ***	**AFH0002S, AFH0002S-A ***
G	**AFH0001S-UK, AFH0001S-UK-A ***	**AFH0002S-UK, AFH0002S-UK-A ***

* I modelli con la desinenza "-A" sono destinati alla vendita sul mercato "Amazon" e non presentano differenze tecniche rispetto ai modelli senza desinenza.

SPECIFICHE TECNICHE

Alimentazione (ingresso): 230 V (AC), 50–60 Hz, 10,0 A, 2000,0 W (max.) (≤ 2,0 W in modalità standby). Supporto Wi-Fi: 2,4 GHz, ≤ 20 dBm / 100 mW. Riscaldamento a convezione: 2 livelli di potenza. Area di riscaldamento: fino a 35 m^2 *. Mantenimento della temperatura ambiente: 0–40 °C / 32–104 °F. Umidificazione dell'aria a ultrasuoni: 3 livelli di intensità. Tempo di generazione continua di vapore acqueo con un serbatoio pieno: fino a 72 h. 12 modalità di illuminazione a colori. Capacità del serbatoio dell'acqua: 2 l. Schermo: IPS, 2,8", 320×240 px. Livello di rumore (a una distanza di 1 m): ≤ 35 dB. Controllo: manuale, remoto (tramite applicazione **AENO**), assistenti vocali. Materiale: acciaio, alluminio, plastica. Sensore di inclinazione. Protezione contro le scosse elettriche e il surriscaldamento. Dimensioni: 1010×170×240 mm. Peso netto: 10,9 kg. Lunghezza del cavo di alimentazione: 1,9 m. Condizioni operative: temperatura +5...+40 °C, umidità relativa ≤ 70 %. Condizioni di conservazione: temperatura +5...+40 °C, umidità relativa ≤ 80 % (senza condensa).

SCOPO DI FORNITURA (vedi fig. **A**)

Premium eco riscaldatore intelligente con effetto FUOCO VIVO, piedini (2 pz.), viti per il fissaggio dei piedini (4 pz.), brochure di montaggio e accensione, scheda di garanzia, guida rapida.

ELEMENTI DEL DISPOSITIVO (vedi fig. **A**)

1 – coperchio del serbatoio dell'acqua, 2 – serbatoio dell'acqua, 3 – corpo del dispositivo, 4 – pannello di controllo, 5 – manopola, 6 – pulsante di riscaldamento costante, 7 – pulsante della modalità di riscaldamento "SMART", 8 – pulsante del timer, 9 – display, 10 – pulsante della retroilluminazione, 11 – pulsante di vapore acqueo, 12 – pulsante di accensione/spegnimento, 13 – cavo di alimentazione, 14 – tappi dei fori per il drenaggio dell'acqua dal serbatoio, 15 – sensore di temperatura e umidità, 16 – interruttore di alimentazione I/0, 17 – viti per il fissaggio dei piedini, 18 – piedini.

RESTRIZIONI E AVVERTENZE

Legga attentamente il contenuto di questa sezione prima di utilizzare il dispositivo.

ATTENZIONE! Superficie calda! Rischio di ustioni per contatto con superfici riscaldate! Non tocchi la superficie del riscaldatore finché non si è raffreddato completamente!

ATTENZIONE! Non inclini o giri il riscaldatore se il serbatoio è pieno d'acqua! Non superi il segno "MAX" quando riempie il serbatoio. Utilizzi solo acqua purificata/distillata. Non utilizzi la funzione di vapore acqueo quando il serbatoio è vuoto.

Il dispositivo, così come l'applicazione **AENO**, non sono destinati all'uso da parte di bambini sotto i 16 anni o da persone con capacità fisiche, mentali o cognitive limitate, a meno che non abbiano sufficiente esperienza o conoscenza e non siano sotto la supervisione di una persona responsabile della loro sicurezza. Non utilizzare il dispositivo in piccoli ambienti in presenza di persone che non possono lasciarlo autonomamente, a meno che non siano sotto costante supervisione di una persona responsabile della loro sicurezza. Il dispositivo è destinato esclusivamente all'uso domestico interno. Non utilizzare il dispositivo all'aperto. Collochi il riscaldatore ad almeno 1 metro di distanza da tessuti, mobili, decorazioni e altri materiali infiammabili. Non posizionare il dispositivo direttamente sotto o sopra una presa elettrica. Non installi il dispositivo in aree accessibili a bambini e animali domestici. Utilizzi il riscaldatore ad almeno 1,5 metri di distanza da persone e animali. Non utilizzare il dispositivo in prossimità di vasche da bagno, docce o qualsiasi altra fonte d'acqua. Non permettere ai bambini di giocare con il dispositivo e gli accessori. Non far cadere o lanciare il dispositivo. Non utilizzare dispositivo o

In caso di domande o difficoltà nell'uso del dispositivo AENO™, contattare il team di assistenza via e-mail all'indirizzo **support@aeno.com** o tramite chat online all'indirizzo **aeno.com/service-and-warranty**. Gli specialisti ti aiuteranno a capirlo e non dovrai perdere tempo e fatica visitando il negozio.

* La superficie riscaldabile effettiva dipende dalla superficie di locale, dall'altezza dei soffitti, dal numero di finestre, dalla qualità delle loro vetrate, dalla qualità dell'isolamento delle pareti e del soffitto, dalla presenza di stanze d'angolo e dalla zona climatica.

accessori danneggiati. Assicurarsi che la tensione nominale e la frequenza indicate nelle specifiche tecniche corrispondano ai parametri della rete elettrica. Utilizzare il dispositivo solo con le mani asciutte. Non lasciare il dispositivo collegato alla rete elettrica incustodito. Scollegare il dispositivo dalla rete elettrica dopo l'uso e prima della pulizia. Scollegare il dispositivo dalla rete elettrica tenendo la spina, non il cavo di alimentazione. Non immerga il dispositivo, la spina del cavo di alimentazione o il cavo stesso in acqua o altri liquidi. Non copra il riscaldatore e non vi asciughi i vestiti. Non muova il dispositivo quando è acceso o caldo. Si assicuri che il cavo di alimentazione non sia attorcigliato, schiacciato o a contatto con oggetti caldi e taglienti o fonti di calore. Per la pulizia del dispositivo non utilizzare detergenti chimicamente aggressivi, paste abrasive, prodotti contenenti acidi e solventi o spugne metalliche. Prima di riporre il dispositivo, lo scarichi e lasci asciugare completamente. Il produttore non sarà ritenuto responsabile per eventuali danni causati dalla mancata osservanza delle raccomandazioni contenute in questo documento. Se il dispositivo è stato danneggiato da un ribaltamento o da una caduta, questo annullerà la garanzia del produttore. Non smontare o riparare il dispositivo da soli. Le riparazioni devono essere effettuate da un tecnico qualificato presso un centro di assistenza autorizzato. Per sostituire un cavo danneggiato, al fine di evitare situazioni pericolose, contattare il produttore, un centro di assistenza autorizzato o un tecnico qualificato. Una descrizione dettagliata del dispositivo, delle modalità e delle funzioni è contenuta nel manuale operativo completo, disponibili alla pagina web **aeno.com/documents**.

ELEMENTI DEL PANNELLO DI CONTROLLO

Pulsanti

Riscaldamento costante	
SMART	Modalità "SMART"
Timer	
Illuminazione	
Vapore acqueo	
Accensione/ spegnimento	

Display

24 °C	Temperatura ambiente
51 %	Umidità ambiente
	Stato della connessione al Wi-Fi
	Funzione di sicurezza per i bambini
00:00	Tempo fino allo spegnimento del riscaldatore tramite timer (in ore e minuti)
00:00	Tempo rimanente di generazione continua di vapore acqueo (in ore e minuti)

FUNZIONI DEL PULSANTE DI ACCENSIONE/SPEGNIMENTO

Azione	Funzione
Pressione singola	Accensione/spegnimento del riscaldatore
Tenga premuto fino a un segnale acustico (almeno 3 secondi)	Azzeramento dell'errore dopo la caduta del riscaldatore
Tenga premuto fino a due segnali acustici (almeno 5 secondi)	Commutazione del riscaldatore in modalità di accoppiamento tramite Wi-Fi
Tenga premuto fino a tre segnali acustici (almeno 10 secondi)	Ripristino delle impostazioni di fabbrica del riscaldatore

INDICAZIONE LUMINOSA

	On (verde)	Il dispositivo viene acceso e attivato nell'applicazione **AENO**
	On (blu)	Il dispositivo è collegato all'alimentazione, attivato nell'applicazione **AENO**, ma non è acceso
	Verde lampeggiante *, blu o viola	Il dispositivo è in modalità di accoppiamento tramite Wi-Fi
	Rosso lampeggiante	Errore dopo la caduta del dispositivo

SMART	On (verde)	La funzione del dispositivo selezionato viene attivata
	Off	La funzione del dispositivo selezionato è disattivata

SMART	On (giallo)	Raggiunta la temperatura di riscaldamento desiderata, il riscaldamento viene temporaneamente interrotto

	Giallo lampeggiante	L'acqua nel serbatoio è troppo poca o assente

* Quando controlla il riscaldatore manualmente senza collegarsi all'applicazione **AENO**, il verde lampeggiante indica che il dispositivo è acceso e pronto per il funzionamento.

INSTALLAZIONE E IMPOSTAZIONE

1. Disimballare il dispositivo, posizionarlo su una superficie piatta e orizzontale e avvitare i piedini (18) ai viti (17) come mostrato nella fig. **B**. Si assicuri che i tappi dei fori per il drenaggio dell'acqua (14) siano ben chiusi.
2. Posizioni il riscaldatore sui suoi piedini su una superficie piana e stabile nella posizione desiderata.
3. Apra il coperchio del serbatoio (1) e lo riempia con acqua purificata/distillata fino al segno "MAX" (≤ 2 l, vedi fig. **D**). **Non superi il limite!**
4. Colleghi il dispositivo a una presa di corrente utilizzando il cavo di alimentazione (13).
   ATTENZIONE! È vietato utilizzare una prolunga o un limitatore di sovratensione per il collegamento alla rete elettrica, a causa dell'elevato consumo di energia del dispositivo in modalità di riscaldamento!

5. Giri l'interruttore di alimentazione I/0 (16) sulla posizione "I" ("Acceso") (vedi fig. **C**).
6. Attenda che il dispositivo sia pronto per il funzionamento – il pulsante di accensione/spegnimento inizierà a lampeggiare in blu.
7. Accenda il riscaldatore premendo una volta il pulsante di accensione/spegnimento (12) sul pannello di controllo (4) – inizierà a lampeggiare in verde.
8. Se necessario, attivi il dispositivo nell'applicazione mobile **AENO**:
   - colleghi il tuo smartphone al Wi-Fi (2,4 GHz) e acceda al tuo account nell'applicazione (oppure scarichi l'applicazione mobile da Google Play o App Store e registri un nuovo account);
   - clicchi sull'icona "+" nella scheda "Casa" nella parte superiore dello schermo e selezioni "Aggiungi dispositivo";
   - accenda il BT sul tuo smartphone e fornisca all'applicazione tutti gli accessi richiesti;
   - se necessario, inserisca le credenziali della tua rete Wi-Fi e clicchi su "Avanti";
   - attenda che il riscaldatore venga rilevato automaticamente e prema "Aggiungi";
   - attenda il completamento del processo di connessione e clicchi su "Fine". Il pulsante di accensione/spegnimento inizierà a illuminarsi di verde in modo continuo.

   Nota. Se il dispositivo non è stato rilevato automaticamente, tenga premuto il pulsante di accensione/spegnimento per 5 secondi fino a due bip (il pulsante di accensione/spegnimento inizierà a lampeggiare in viola), selezioni la categoria "Riscaldatore" sullo schermo dello smartphone e segua le istruzioni di connessione nell'applicazione.

   Nota. Attivi il suo dispositivo con Google Assistant, Amazon Alexa, Siri, se necessario (per i dettagli, vedi manuale utente completo disponibile sulla pagina web **aeno.com/documents**).
9. Controlli il dispositivo manualmente o tramite l'applicazione mobile.

CONTROLLO DEL DISPOSITIVO

Controllo manuale

1. Accenda il riscaldatore premendo una volta il pulsante di accensione/spegnimento.
2. Selezioni e accenda la funzione desiderata premendo una volta il pulsante corrispondente sul pannello di controllo, quindi regoli la funzione ruotando la manopola (5):

Pulsante	Funzione	Impostazione della funzione
	Riscaldamento costante	Potenza di riscaldamento (2 potenze – 1000,0 W, 2000,0 W)
SMART	Riscaldamento in modalità "SMART"	Temperatura di riscaldamento ambiente (0–40 °C / 32–104 °F, passo di impostazione – 1 °C / 1 °F) *
	Timer	Tempo fino allo spegnimento del riscaldatore in ore e minuti
	Generazione di vapore acqueo	Intensità della generazione di vapore acqueo (3 livelli – basso, medio, alto)
	Illuminazione	Modalità di retroilluminazione a colori (12 modalità)

* L'unità di temperatura °C/°F può essere modificata tramite applicazione **AENO**.

Il riscaldatore supporta due tipi di riscaldamento:
- **Il riscaldamento costante** assicura un apporto costante di calore.
- **Il riscaldamento in modalità "SMART"** è progettato per mantenere la temperatura ambiente impostata. Se la temperatura ambiente è uguale o superiore alla temperatura impostata, il riscaldatore entra in modalità standby finché la temperatura non scende al di sotto della temperatura impostata. In modalità "SMART", la temperatura predefinita è impostata a 24 °C / 85 °F.

Per ottenere un **effetto fuoco vivo**, accenda contemporaneamente la generazione di vapore acqueo e la retroilluminazione.

Nota. La qualità dell'effetto fuoco vivo dipende dalle condizioni ambientali, quali temperatura e umidità di locale, correnti d'aria, aria condizionata, ecc.

Nota. Per disattivare la funzione, tenga premuto il pulsante corrispondente. Sullo schermo verrà visualizzata una barra di avanzamento. Prema il pulsante finché la barra non è piena.

3. Al termine dell'operazione, spenga il riscaldatore premendo una volta il pulsante di accensione/spegnimento sul pannello di controllo.

Nota. Il pannello di controllo entra in modalità standby dopo 20 secondi di inattività. Per utilizzare il dispositivo, lo attivi premendo un pulsante qualsiasi sul pannello di controllo.

Controllo tramite applicazione

1. Si assicuri che il riscaldatore sia attivato nell'applicazione mobile **AENO** (per maggiori informazioni, vedi "Installazione e impostazione"). Accenda il riscaldatore premendo una volta il pulsante di accensione/spegnimento nell'applicazione.
2. Controlli il riscaldatore tramite l'applicazione. Ulteriori impostazioni e funzioni sono disponibili anche attraverso l'applicazione:

- impostare il programma di funzionamento del dispositivo;
- controllare le statistiche sul consumo di elettricità;
- impostare le notifiche;
- selezionare l'unità di misura della temperatura (°C/°F);
- collegare gli assistenti vocali e impostare gli scenari.

3. Al termine del funzionamento, spenga il riscaldatore premendo una volta il pulsante di accensione/spegnimento nell'applicazione.

Nota. Per maggiori informazioni sul controllo del riscaldatore tramite l'applicazione mobile, vedi manuale utente completo disponibile sulla pagina web **aeno.com/documents**.

FUNZIONE DI SICUREZZA PER I BAMBINI

La funzione di sicurezza per i bambini blocca tutti i pulsanti del pannello di controllo del dispositivo e della manopola. Può attivare/disattivare la funzione nei seguenti modi:

- manualmente, premendo e tenendo premuti contemporaneamente i pulsanti di riscaldamento costante e retroilluminazione per 3 secondi;
- tramite l'applicazione mobile **AENO** (scheda "Impostazioni").

CADUTA DEL DISPOSITIVO

Il dispositivo è dotato di un sensore di inclinazione per diseccitare il dispositivo in caso di caduta. Se il dispositivo si inclina in modo pericoloso o cade, il display mostrerà un segnale di pericolo accompagnato da un segnale acustico. Una notifica di caduta sarà inviata anche allo smartphone dell'utente se il dispositivo è attivato nell'applicazione mobile **AENO**.

Se il riscaldatore cade, faccia quanto segue:

1. Riporti il riscaldatore nella sua posizione originale. Si assicuri che il riscaldatore e il cavo di alimentazione non siano danneggiati.
2. Tenga premuto il pulsante di accensione/spegnimento fino a un segnale acustico (almeno 3 secondi) per resettare l'errore.

Nota. Se il riscaldatore non viene immediatamente ripristinato dopo una caduta, l'indicazione di caduta si spegnerà dopo poco tempo. Riporti il riscaldatore nella posizione corretta per il ripristino automatico.

ATTENZIONE! Se l'acqua è fuoriuscita dal serbatoio, scolleghi il riscaldatore e attenda che si asciughi completamente. Se il riscaldatore o il cavo di alimentazione presentano danni visibili dopo una caduta, contatti un centro di assistenza per la diagnosi.

DRENAGGIO DEL SERBATOIO

Dopo aver utilizzato la funzione di umidificazione e prima di riporre il dispositivo, è necessario svuotare il serbatoio dell'acqua. A tale scopo, scarichi l'acqua residua aprendo i tappi (14) sul fondo del corpo del dispositivo e la lasci asciugare completamente. Si raccomanda di conservare il dispositivo nella sua confezione originale senza chiudere i tappi.

RICERCA GUASTI

- **Il riscaldatore non si accende.** Possibili cause: la presa di corrente è difettosa; il cavo di alimentazione è danneggiato. Soluzione: verifichi la presa collegandovi un altro dispositivo; se necessario, colleghi il dispositivo a una presa di corrente riparabile; si rivolga a un centro di assistenza autorizzato.
- **Il riscaldatore non si riscalda quando è attivata la modalità "SMART".** Possibile causa: la temperatura desiderata non è stata impostata correttamente. Soluzione: impostare la temperatura desiderata al di sopra della temperatura di ambiente attuale.
- **Il riscaldatore non risponde ai comandi dell'applicazione mobile.** Possibile causa: si è verificato un guasto alla connessione di rete. Soluzione: ricolleghi il dispositivo alla rete Wi-Fi o attenda il ripristino della connessione.
- **Il riscaldatore emette un segnale acustico, il pulsante di accensione/spegnimento lampeggia in rosso.** Possibile causa: il dispositivo si è inclinato pericolosamente o è caduto. Soluzione: segua i passi della sezione "Caduta del dispositivo".

ATTENZIONE! Se nessuno dei metodi suggeriti aiuta a risolvere il problema, contattare il fornitore o un centro di assistenza autorizzato. Non smontare o tentare di riparare il dispositivo da soli.

ASBISC si riserva il diritto di modificare il dispositivo e di apportare modifiche e integrazioni al presente documento senza preavviso agli utenti.

Periodo di garanzia e durata del servizio – 2 anni dalla data di vendita del dispositivo nella rete di vendita al dettaglio.

Informazioni sul produttore: ASBISC Enterprises PLC, Iapetou, 1, Agios Athanasios, 4101, Limassol, Cyprus (Cipro). Tel.: +48732080077, info@asbis.com, asbis.com. Prodotto in Polonia. Tutti i marchi e le marche commerciali citati in questo documento sono di proprietà dei rispettivi titolari. La data di produzione è indicata sulla confezione.

Informazioni aggiornate e una descrizione dettagliata del dispositivo, nonché istruzioni per il collegamento, certificati, informazioni sulle aziende che accettano richieste di qualità e garanzie sono disponibili su **aeno.com/documents**. Questo dispositivo è conforme ai requisiti di sicurezza applicabili.

DIRETTIVA ROHS. Il dispositivo è conforme ai requisiti della Direttiva RoHS 2011/65/EU sulla direttiva sulla restrizione delle sostanze pericolose, compresi i requisiti della Direttiva RoHS 2015/863/EU.

DICHIARAZIONE DI CONFORMITÀ SEMPLIFICATA. ASBISC dichiara che il dispositivo è conforme alla direttiva 2014/53/EU. Il testo completo della Dichiarazione di conformità UE è disponibile al seguente indirizzo web: **aeno.com/userfiles/files/Certificates/CE/Space-Heater.pdf**

KAZ **AENO™** ақылды премиум НАҚТЫ ӨРТ эффектісі бөлме эко-жылытқыш жанды от әсері бар тұрғын үйлер мен кеңселердегі ауаны жылытуға және ылғалдандыруға арналған.

НАЗАР АУДАРЫҢЫЗ! Құрылғыны пайдаланбас бұрын, осы құжатты мұқият оқып шығыңыз және оны болашақта анықтама үшін сақтаңыз.

ҮЛГІЛЕР

Ашаның түрі	Түсі	
	Ақ	Қара
E/F	**AFH0001S, AFH0001S-A ***	**AFH0002S, AFH0002S-A ***
G	**AFH0001S-UK, AFH0001S-UK-A ***	**AFH0002S-UK, AFH0002S-UK-A ***

* «-A» әрпімен аяқталатын модельдер Amazon нарығында сатуға арналған және аяқталуы жоқ үлгілерден техникалық айырмашылығы жоқ.

ТЕХНИКАЛЫҚ СИПАТТАМА

Қуат көзі (кіріс): 230 В (AC), 50–60 Гц, 10,0 А, 2000,0 Вт (макс.) (күту режимінде ≤ 2,0 Вт). Wi-Fi қолдауы: 2,4 ГГц, ≤ 20 дБм / 100 мВт. Конвекциялық жылыту: 2 қуат деңгейі. Жылыту ауданы: 35 м^2 дейін *. Бөлме температурасын сақтау: 0–40 °C / 32–104 °F. Ультрадыбыстық ауаны ылғалдандыру: 3 қарқындылық деңгейі. Толық контейнермен су буының үздіксіз генерация уақыты: 72 сағ дейін. 12 түс режимі. Су контейнерың сыйымдылығы: 2 л. Дисплей: IPS, 2,8", 320×240 пк. Шу деңгейі (1 м қашықтықта): ≤ 35 дБ. Басқару: қолмен, қашықтан (**AENO** қолданбасы арқылы), дауыстық көмекшілер. Материал: болат, алюминий, пластик. Еңкейту сенсоры. Ток соғудан және қызып кетуден қорғау. Өлшемі: 1010×170×240 мм. Таза салмағы: 10,9 кг. Қуат сымының ұзындығы: 1,9 м. Пайдалану шарттары: температура +5...+40 °C, салыстырмалы ылғалдылық ≤ 70 %. Сақтау шарттары: температура +5...+40 °C, салыстырмалы ылғалдылық ≤ 80 % (конденсацияланбайды).

ЖЕТКІЗІЛІМ ЖИЫНТЫҒЫ (**A** сур. қар.)

Ақылды премиум НАҚТЫ ӨРТ эффектісі бөлме эко-жылытқыш, аяқтар (2 дана), аяқтарды бекітетін болттар (4 дана), құрастыру және қосу брошюрасы, кепілдік талоны, пайдаланушының қысқаша нұсқаулығы.

ҚҰРЫЛҒЫ ЭЛЕМЕНТТЕРІ (**A** сур. қар.)

1 – су контейнерың қақпағы, 2 – су контейнер, 3 – құрылғы корпусы, 4 – басқару панелі, 5 – реттегіш, 6 – тұрақты жылыту түймесі, 7 – «SMART» жылыту режимінің түймесі, 8 – таймер түймесі, 9 – дисплей, 10 – артқы жарық түймесі, 11 – су бу түймесі, 12 – қосу/өшіру түймесі, 13 – қуат сымы, 14 – контейнерың суды ағызу үшін тесіктерге арналған тығындар, 15 – температура мен ылғалдылық сенсоры, 16 – I/0 қуат қосқышы, 17 – аяқтарды бекітетін болттар, 18 – аяқтар.

ШЕКТЕУЛЕР МЕН ЕСКЕРТУЛЕР

Құрылғыны пайдаланбас бұрын осы бөлімнің мазмұнын мұқият оқып шығыңыз.

НАЗАР АУДАРЫҢЫЗ! Ыстық бет! Ыстық беттермен жанасқанда күйіп қалу қаупі бар! Толық суығанша жылытқыштың бетіне қол тигізбеңіз!

НАЗАР АУДАРЫҢЫЗ! Егер контейнер суға толы болса, жылытқышты еңкейтпеңіз немесе төңкермеңіз! Контейнерды толтыру кезінде «MAX» белгісінен асырмаңыз. Тек тазартылған/тазартылған суды пайдаланыңыз. Контейнер бос кезде бу функциясын пайдаланбаңыз.

Құрылғы, сондай-ақ **AENO** қолданбасы 16 жасқа толмаған балалар немесе физикалық, психикалық немесе ақыл-ой қабілеттері шектеулі адамдар тарапынан жеткілікті тәжірибе немесе білім болмаған жағдайда және олардың қауіпсіздігіне жауапты адамның бақылауынсыз пайдалануға арналмаған. Құрылғыны шағын бөлмелерде пайдаланбаңыз, онда өз бетінше шыға алмайтын адамдар болса және олар қауіпсіздіктеріне жауапты адамның тұрақты қадағалауында болмаса. Құрылғы тек үй ішінде пайдалануға арналған. Құрылғыны үй-жай сыртында пайдаланбаңыз. Жылытқышты кез келген матадан, жиһаздан, сәндік бұйымдардан және басқа да жанғыш материалдардан кемінде 1 метр қашықтықта орналастырыңыз. Құрылғыны тікелей электр розеткасының астына немесе үстіне қоймаңыз. Құрылғыны балалар мен үй жануарлары үшін қолжетімді орындарға орнатпаңыз. Жылытқышты адамдар мен жануарлардан кемінде 1,5 метр қашықтықта пайдаланыңыз. Құрылғыны ванна, душ немесе кез келген басқа су көзіне жақын жерде пайдаланбаңыз. Балаларға құрылғымен немесе компоненттері ойнауға рұқсат бермеңіз. Құрылғыны тастамаңыз немесе лақтырмаңыз. Зақымдалған құрылғыны немесе компоненттері пайдаланбаңыз. Техникалық сипаттамада көрсетілген номиналды кернеу мен жиіліктің электр желісінің параметрлеріне сәйкес келетініне көз жеткізіңіз. Құрылғыны тек құрғақ қолмен басқарыңыз. Электр желісіне қосылған құрылғыны қараусыз қалдырмаңыз.

Егер сізде AENO™ құрылғысын пайдалану кезінде қандай да бір сұрақтар немесе қиындықтар туындаса, электрондық пошта арқылы қолдау қызметіне хабарласыңыз **support@aeno.com** немесе веб-беттегі онлайн чатта **aeno.com/service-and-warranty**. Мамандар сізге оны анықтауға көмектеседі және дүкенге бару үшін уақыт пен күш жұмсаудың қажеті жоқ.

* Тиімді жылыту алаңы бөлменің ауданына, төбелердің биіктігіне, терезелердің санына, олардың әйнектелу сапасына, қабырғалар мен төбелерді жылылау сапасына, бұрыштық бөлмелердің болуына, сондай-ақ климаттық аймаққа байланысты.

Қолданғаннан кейін және тазалау алдында құрылғыны электр желіден ажыратыңыз. Құрылғыны розеткадан қуат сымынан емес, ашасынан ұстап ажыратыңыз. Құрылғыны, қуат ашасын немесе қуат сымын суға немесе басқа сұйықтықтарға батырмаңыз. Жылытқышты жаппаңыз немесе оның үстіндегі заттарды кептірмеңіз. Құрылғы қосулы немесе ыстық кезде оны жылжытпаңыз. Қуат сымының бұралмағанын, майылмағанын, ешнәрсеге қысылмауын немесе ыстық, өткір заттармен немесе жылу көздерімен жанаспағанын тексеріңіз. Құрылғыны тазалау үшін химиялық агрессивті жуғыш заттарды, абразивті пасталарды, құрамында қышқылдар немесе еріткіштер бар өнімдерді немесе металл губкаларды пайдаланбаңыз. Сақтау алдында құрылғыдағы суды ағызып, оның толық кептірілуін күтіңіз. Өндіруші осы құжатта көрсетілген ұсыныстарды орындамау салдарынан келтірілген залал үшін жауап бермейді. Құрылғы аударылып немесе құлап зақымдалған болса, бұл өндірушінің кепілдігінің күшін жояды. Құрылғы аударылып немесе құлап зақымдалған болса, бұл өндірушінің кепілдігінің күшін жояды. Құрылғыны өзіңіз бөлшектемеңіз немесе жөндеуге болмайды. Зақымдалған сымды ауыстыру үшін қауіпті жағдайларды болдырмау мақсатында өндірушіге, уәкілетті қызмет көрсету орталығына немесе тиісті біліктілігі бар маманға хабарласыңыз. Құрылғының толық сипаттамасын, оның режимдері мен функцияларын **aeno.com/documents** сайтында қол жетімді толық пайдалану нұсқаулығынан табуға болады.

БАСҚАРУ ПАНЕЛІНІҢ ЭЛЕМЕНТТЕРІ

Түймелер

	Тұрақты жылыту	SMART	«SMART» режимі		Таймер		Артқы жарық		Су буы		Қосу/өшіру

Дисплей

24°C	Бөлме температурасы	51%	Бөлме ылғалдылық		Wi-Fi қосылымының күйі		Балалардан қорғау құлпы функциясы

00:00	Таймерге сәйкес жылытқыш өшетін уақыт (сағат және минутпен)	00:00	Үздіксіз су буының генерациясы қалған уақыты (сағат және минутпен)

ҚОСУ/ӨШІРУ ТҮЙМЕСІ ФУНКЦИЯЛАРЫ

Әрекет	**Функциясы**
Бір рет басыңыз	Жылытқышты қосу/өшіру
Бір дыбыстық сигнал естілгенше басып тұрыңыз (кемінде 3 секунд)	Жылытқыш құлағаннан кейін қатені қалпына келтіру
Екі дыбыстық сигнал естілгенше басып тұрыңыз (кемінде 5 секунд)	Жылытқышты Wi-Fi жұптау режиміне ауыстыру
Үш дыбыстық сигнал естілгенше басып тұрыңыз (кемінде 10 секунд)	Жылытқышты зауыттық параметрлерге қайтару

ЖАРЫҚ ИНДИКАЦИЯЛАУ

	Жасыл жанып тұрады	Құрылғы **AENO** қолданбасында қосылған және белсендірілген
	Көк жанып тұрады	Құрылғы қуат көзіне қосылған, **AENO** қолданбасында іске қосылған, бірақ қосылмаған
	Жасыл *, көк немесе күлгін жыпылықтайды	Құрылғы Wi-Fi жұптау режимінде
	Қызыл жыпылықтайды	Құрылғының бұзылуынан кейінгі қате

SMART	Жасыл жанып тұрады	Таңдалған құрылғы функциясы іске қосылады
SMART	Жанбайды	Таңдалған құрылғы функциясы өшірілген

SMART	Сары жанып тұрады	Бөлменің қажетті жылыту температурасына жетті, жылыту уақытша тоқтатылды
	Сары жыпылық-тайды	Контейнерда су тым аз немесе мүлдем жоқ

* **AENO** қолданбасына қосылмай жылытқышты қолмен басқарғанда, жасыл түспен жыпылықтау құрылғының қосулы және пайдалануға дайын екенін көрсетеді.

ОРНАТУ ЖӘНЕ БАПТАУ

1. Құрылғыны орауыштан босатып, оны тегіс көлденең бетке қойыңыз және **B** суретінде көрсетілгендей аяқтарды (18) болттармен (17) бұраңыз. Су ағызу үшін тесіктерге арналған тығындарының (14) мықтап жабылғанына көз жеткізіңіз.
2. Жылытқышты аяқтарына тегіс, тұрақты бетке қалаған жерге қойыңыз.
3. Контейнердың қақпағын (1) ашыңыз және оны «MAX» белгісіне дейін тазартылған/тазартылған сумен толтырыңыз (≤ 2 л, **D** суретті қар.). **Белгіден асып кетпеңіз!**
4. Құрылғыны қуат сымы (13) арқылы розеткаға қосыңыз.
   НАЗАР АУДАРЫҢЫЗ! Жылыту режимінде құрылғының қуатты көп тұтынуына байланысты электр желісіне қосылу үшін ұзартқыш сымды немесе қуат сүзгісін пайдалануға тыйым салынады!
5. **I**/0 қуат қосқышын (16) «**I**» («Қосулы») күйіне бұрыңыз (**C** сур. қар.).
6. Құрылғы пайдалануға дайын болғанша күтіңіз – қосу/өшіру түймесі көк түспен жыпылықтай бастайды.

7. Басқару панеліндегі (4) қосу/өшіру түймесін (12) бір рет басу арқылы жылытқышты қосыңыз – ол жасыл түспен жыпылықтай бастайды.
8. Қажет болса, құрылғыны **AENO** мобильді қосымшасында іске қосыңыз:
   - смартфонды Wi-Fi желісіне (2,4 ГГц) қосыңыз және қолданбадағы тіркелгіңізге кіріңіз (немесе Google Play немесе App Store дүкенінен мобильді қосымшаны жүктеп алып, жаңа есептік жазбаны тіркеңіз);
   - экранның жоғарғы жағындағы «Басты» қойындысындағы «+» белгішесін басып, «Құрылғы қосу» тармағын таңдаңыз;
   - смартфонда BT қосыңыз және қолданбаға барлық сұралған рұқсаттарды беріңіз;
   - қажет болса, Wi-Fi желісінің тіркелгі деректерін енгізіп, «Келесі» түймесін басыңыз;
   - жылытқыш автоматты түрде анықталғанша күтіңіз және «Қосу» түймесін басыңыз;
   - қосылу процесі аяқталғанша күтіп, «Дайын» түймесін басыңыз. Қосу/өшіру түймесі жасыл түске айналады.

   Ескерту. Құрылғы автоматты түрде анықталмаса, қосу/өшіру түймесін екі дыбыстық сигнал естілгенше 5 секунд басып тұрыңыз (қосу/өшіру түймесі күлгін түспен жыпылықтайды), смартфон экранында «Жылытқыш» санатын таңдап, қолданбадағы қосылу нұсқауларын орындаңыз.

   Ескерту. Қажет болса, құрылғыны Google Assistant, Amazon Alexa, Siri қолданбаларында іске қосыңыз (толық ақпарат алу үшін **aeno.com/documents** сайтында қол жетімді толық пайдаланушы нұсқаулығын қар.).
9. Құрылғыны қолмен немесе мобильді қолданба арқылы басқарыңыз.

ҚҰРЫЛҒЫНЫ БАСҚАРУ

Қолмен басқару

1. Қосу/өшіру түймесін бір рет басу арқылы жылытқышты қосыңыз.
2. Басқару панеліндегі сәйкес түймені бір рет басу арқылы қажетті функцияны таңдаңыз және қосыңыз, содан кейін реттегішын (5) бұрау арқылы функцияны реттеңіз:

Түйме	Функциясы	Функцияны орнату
	Тұрақты жылыту	Жылыту қуаты (2 қуат – 1000,0 Вт, 2000,0 Вт)
SMART	«SMART» режимінде жылыту	Бөлмедегі жылыту температурасы (0–40 °C / 32–104 °F, орнату қадамы – 1 °C / 1 °F) *
	Таймер	Жылытқыштың өшетін уақыты сағаттар мен минуттармен
	Су буының генерациясы	Су буының генерацияның қарқындылығы (3 деңгей – төмен, орташа, жоғары)
	Артқы жарық	Түсті артқы жарық режимі (12 режим)

* °C/°F температура бірлігін **AENO** қолданбасы арқылы өзгертуге болады.

Жылытқыш қыздырудың екі түрін қолдайды:
- **Тұрақты жылыту** тұрақты жылу беруді қамтамасыз етеді.
- **«SMART» режимінде жылыту** бөлмеде белгіленген температураны ұстап тұруға арналған. Бөлме температурасы белгіленген температураға тең немесе одан жоғары болса, жылытқыш температура белгіленген деңгейден төмен түскенше күту режиміне өтеді. «SMART» режимінде әдепкі температура 24 °C / 85 °F болып табылады.

Нақты өрттың эффект қол жеткізу үшін бір уақытта су буының генерация және артқы жарығын қосыңыз.

Ескертпе. Нақты өрт эффектісінің сапасы бөлме температурасы мен ылғалдылығы, сызбалар, ауаны баптау және т.б. сияқты сыртқы орта жағдайларына байланысты.

Ескертпе. Функцияны өшіру үшін сәйкес түймені басып тұрыңыз. Экранда орындалу барысы жолағы пайда болады. Түймені таразы толығымен жолағы басып тұрыңыз.

3. Жылытқышты пайдалануды аяқтағаннан кейін басқару панеліндегі қосу/өшіру түймесін бір рет басу арқылы оны өшіріңіз.

Ескертпе. Басқару тақтасы 20 секунд әрекетсіздіктен кейін күту режиміне өтеді. Құрылғыны басқару үшін басқару тақтасындағы кез келген түймені басу арқылы оны іске қосыңыз.

Қолданба арқылы басқару

1. Жылытқыштың **AENO** мобильді қосымшасында іске қосылғанына көз жеткізіңіз (толығырақ ақпаратты «Орнату және баптау» қар.). Қолданбадағы қосу/өшіру түймесін бір рет басу арқылы жылытқышты қосыңыз.
2. Қолданба арқылы жылытқышты басқарыңыз. Қосымша параметрлер мен функциялар қолданба арқылы да қол жетімді:
   - құрылғының жұмыс кестесін орнату;
   - электр энергиясын тұтыну статистикасын тексеру;

- хабарландыруларды орнату;
- температура бірлігін таңдаңыз (°C/°F);
- дауыс көмекшілерін қосу және сценарийлерді орнату.

3. Жылытқышты пайдалануды аяқтағаннан кейін қолданбадағы қосу/өшіру түймесін бір рет басу арқылы оны өшіріңіз.

Ескертпе. Жылытқышты мобильді қолданба арқылы басқару туралы қосымша ақпарат алу үшін **aeno.com/documents** сайтында қол жетімді толық пайдаланушы нұсқаулығын қараңыз.

БАЛАЛАРДАН ҚОРҒАУ ҚҰЛПЫ ФУНКЦИЯСЫ

Балалардан қорғау құлпы функциясы құрылғының басқару тақтасындағы және реттеуіштегі барлық түймелерді құлыптайды. Функцияны келесі жолдармен қосуға/өшіруге болады:

- қолмен, бір уақытта тұрақты жылыту және артқы жарық түймелерін 3 секунд бойы басып тұру арқылы;
- **AENO** мобильді қолданбасы арқылы («Параметрлер» қойындысы).

ҚҰРЫЛҒЫ ҚҰЛАУ

Құрылғы құлаған жағдайда құрылғыны қуатсыздандыруға мүмкіндік беретін еңкейту сенсорымен жабдықталған. Құрылғы қауіпті түрде еңкейтілген немесе құлаған жағдайда дисплейде дыбыстық сигналмен бірге қауіп белгісі пайда болады. Сондай-ақ, құрылғы **AENO** мобильді қосымшасында іске қосылған болса, пайдаланушы смартфонының құлауы туралы хабарлама алады.

Егер жылытқыш құлап қалса, келесі әрекеттерді орындаңыз:

1. Жылытқышты бастапқы орнына қайтарыңыз. Жылытқыш пен қуат сымының зақымдалмағанына көз жеткізіңіз.
2. Қатені жою үшін қосу/өшіру түймесін бір дыбыстық сигнал естілгенше (кемінде 3 секунд) басып тұрыңыз.

Ескертпе. Егер жылытқыш құлағаннан кейін бірден бастапқы орнына қайтарылмаса, құлау индикаторы біраз уақыттан кейін өшеді. Автоматты түрде қалпына келтіру үшін жылытқышты дұрыс күйге қайтарыңыз.

НАЗАР АУДАРЫҢЫЗ! Егер контейнердан су төгілсе, жылытқышты розеткадан ажыратып, ол толығымен құрғағанша күтіңіз. Егер құлағаннан кейін жылытқышта немесе қуат сымында көрінетін зақым болса, диагностика үшін қызмет көрсету орталығына хабарласыңыз.

КОНТЕЙНЕРДЕН СУДЫ ТҮЗУ

Ылғалдандыру функциясын пайдаланғаннан кейін және құрылғыны сақтау алдында су ыдысын босату керек. Ол үшін құрылғы корпусының төменгі жағындағы тығындарды (14) ашу арқылы қалған суды төгіп тастаңыз және оны толығымен құрғатыңыз. Құрылғыны тығындарын жаппастан түпнұсқалық қаптамасында сақтау ұсынылады.

АҚАУЛЫҚ СЕБЕБІН ІЗДЕУ ЖӘНЕ ТҮЗЕТУ

- **Жылытқыш қосылмайды.** Ықтимал себептер: розетка ақаулы; қуат сымы зақымдалған. Шешім: розеткаға басқа құрылғыны қосу арқылы оның дұрыс жұмыс істеуін тексеріңіз; қажет болса, құрылғыны жұмыс істейтін розеткаға қосыңыз; өкілетті қызмет көрсету орталығына хабарласыңыз.
- **«SMART» режимі қосылған кезде жылытқыш қызбайды.** Ықтимал себебі: қажетті температура дұрыс орнатылмаған. Шешім: қажетті температураны ағымдағы бөлме температурасынан жоғарырақ орнатыңыз.
- **Жылытқыш мобильді қосымшаның командаларына жауап бермейді.** Ықтимал себебі: желі қосылымында ақаулық орын алды. Шешім: құрылғыны Wi-Fi желісіне қайта қосыңыз немесе байланыс қалпына келгенше күтіңіз.
- **Жылытқыш сигнал береді, қосу/өшіру түймесі қызыл жыпылықтайды.** Ықтимал себебі: құрылғы еңкейіп кеткен немесе қауіпті түрде құлаған. Шешім: «Құрылғы құлау» бөліміндегі қадамдарды орындаңыз.

НАЗАР АУДАРЫҢЫЗ! Ұсынылған әдістердің ешқайсысы мәселені шешуге көмектеспесе, жеткізушіге немесе уәкілетті қызмет көрсету орталығына хабарласыңыз. Құрылғыны бөлшектемеңіз немесе оны өзіңіз жөндеуге әрекет жасамаңыз.

ASBISC пайдаланушыларға алдын ала ескертусіз құрылғыны өзгерту және осы құжатқа өзгерістер мен толықтырулар енгізу құқығын өзіне қалдырады.

Кепілдік мерзімі және қызмет ету мерзімі құрылғы бөлшек сауда желісінде сатылған күннен бастап 2 жыл.

Өндіруші туралы ақпарат: ASBISC Enterprises PLC, Iapetou, 1, Agios Athanasios, 4101, Limassol, Cyprus (Кипр). Тел.: +48732080077, info@asbis.com, asbis.com. Кінәрат-талапты қабылдайтын тұлға: ЖШС "Асбис Қазақстан", Қазақстан, 050018, Алматы қ-сы, Тулькубасская к-сі 2, info@asbis.kz, asbis.kz. Польшада жасалған. Мұнда аталған барлық сауда белгілері мен сауда атаулары олардың тиісті иелерінің меншігі болып табылады. Өндірілген күні қаптамада көрсетілген.

Ағымдағы ақпарат пен құрылғының толық сипаттамасы, сондай-ақ қосылу нұсқаулары, сертификаттар, сапа және кепілдік талаптарын қабылдайтын компаниялар туралы ақпарат **aeno.com/documents** сайтында қолжетімді.

Бұл құрылғы қолданыстағы қауіпсіздік талаптарына сәйкес келеді.

ROHS ДИРЕКТИВАСЫ. Құрылғы қауіпті заттарды шектеу жөніндегі 2011/65/EU RoHS директивасының талаптарына, соның ішінде 2015/863/EU RoHS директивасының талапта.

СӘЙКЕСТІК ТУРАЛЫ ЖЕҢІЛДІРІЛГЕН ДЕКЛАРАЦИЯ. Осы арқылы ASBISC құрылғының 2014/53/EU директивасына сәйкес екенін мәлімдейді. ЕО сәйкестік декларациясының толық мәтінін келесі веб-сайттан табуға болады: **aeno.com/userfiles/files/Certificates/CE/Space-Heater.pdf**.

LAV **AENO™** premium gudrais eko-sildītājs telpām ar DZĪVĀS UGUNS efektu ir paredzēts gaisa sildīšanai un mitrināšanai dzīvojamās un biroja telpās.

UZMANĪBU! Pirms ierīces ekspluatācijas uzmanīgi iepazīstieties ar šo dokumentu un saglabājiet to turpmākai lietošanai.

MODEĻI

Kontaktdakšas tips	Krāsa	
	Balts	Melna
E/F	**AFH0001S, AFH0001S-A ***	**AFH0002S, AFH0002S-A ***
G	**AFH0001S-UK, AFH0001S-UK-A ***	**AFH0002S-UK, AFH0002S-UK-A ***

* Modeļi ar galotni „-A“ ir paredzēti pārdošanai „Amazon“ tirgū, un tiem nav tehnisku atšķirību no modeļiem bez galotnes.

TEHNISKIE DATI

Barošanas (ieeja): 230 V (AC), 50–60 Hz, 10,0 A, 2000,0 W (maks.) (≤ 2,0 W gaidstāves režīmā). Wi-Fi atbalsts: 2,4 GHz, ≤ 20 dBm / 100 mW. Konvekcijas sildīšana: 2 jaudas līmeņi. Apsildāmā platība: līdz 35 m^2 *. Temperatūras uzturēšana telpā: 0–40 °C / 32–104 °F. Ultraskaņas gaisa mitrināšana: 3 intensitātes līmeņi. Nepārtrauktas ūdens tvaika veidošanās laiks ar pilnu tvertni: līdz 72 st. 12 krāsainas apgaismojuma režīmi. Ūdens tvertnes tilpums: 2 l. Displejs: IPS, 2,8", 320×240 px. Trokšņa līmenis (1 m attālumā): ≤ 35 dB. Vadība: manuālā, tālvadības (izmantojot **AENO** lietotni), balss palīgi. Materiāls: tērauds, alumīnijs, plastmasa. Pagrieziena sensors. Aizsardzība pret elektrošoku un pārkaršanu. Izmērs: 1010×170×240 mm. Neto svars: 10,9 kg. Barošanas kabeļa garums: 1,9 m. Darba apstākļi: temperatūra +5...+40 °C, relatīvais mitrums ≤ 70 %. Uzglabāšanas apstākļi: temperatūra +5...+40 °C, relatīvais mitrums ≤ 80 % (bez kondensācijas).

PIEGĀDES PAKETE (sk. **A** att.)

Premium gudrais eko-sildītājs telpām ar DZĪVĀS UGUNS efektu, kājas (2 gab.), skrūves kāju stiprināšanai (4 gab.), montāžas un ieslēgšanas brošūra, garantijas talons, ātrās lietošanas pamācība.

IERĪCES ELEMENTI (sk. **A** att.)

1 – ūdens tvertnes vāks, 2 – ūdens tvertne, 3 – ierīces korpuss, 4 – vadības panelis, 5 – regulators, 6 – pastāvīgas sildīšanas poga, 7 – „SMART“ sildīšanas režīma poga, 8 – taimera poga, 9 – displejs, 10 – apgaismojuma poga, 11 – ūdens tvaika poga, 12 – ieslēgšanas/izslēgšanas poga, 13 – barošanas vads, 14 – caurumu aizbāžņi ūdens novadīšanai no tvertnes, 15 – temperatūras un mitruma sensors, 16 – barošanas slēdzis I/0, 17 – skrūves kāju stiprināšanai, 18 – kājas.

IEROBEŽOJUMI UN BRĪDINĀJUMI

Pirms ierīces darba uzmanīgi izlasiet šīs sadaļas saturu.

UZMANĪBU! Karsta virsma! Saskaroties ar sakarsētām virsmām, pastāv apdegumu risks! Nepieskarieties sildītāja virsmai, līdz tā nav pilnībā atdzisusi!

UZMANĪBU! Nenovirziet un neapgrieziet sildītāju, ja tā tvertne ir piepildīta ar ūdeni! Piepildot tvertni, nepārsniedziet „MAX“ atzīmi. Izmantojiet tikai attīrītu/destilētu ūdeni. Neizmantojiet ūdens tvaika funkciju, ja tvertne ir tukša.

Ierīce, kā arī **AENO** lietotne nav paredzētas lietot bērniem līdz 16 gadu vecumam vai personām ar fizisku, psihisku vai garīgu invaliditāti, ja tām nav pietiekamas pieredzes vai zināšanu par ierīces darba, un ja tie neatrodas par viņu drošību atbildīgas personas uzraudzībā. Aizliegts lietot ierīci ārpus telpām. Neizmantojiet ierīci mazās telpās, kur atrodas personas, kuras nevar pašas iziet no telpas, un ja tie neatrodas par viņu drošību atbildīgas personas uzraudzībā. Novietojiet sildītāju vismaz 1 metra attālumā no audumiem, mēbelēm, dekorācijām un citiem uzliesmojošiem materiāliem. Neuzstādiet ierīci tieši zem elektriskās rozetes vai uz tās. Neuzstādiet ierīci bērniem un mājdzīvniekiem pieejamās vietās. Lietojiet sildītāju vismaz 1,5 metru attālumā no cilvēkiem un dzīvniekiem. Neizmantojiet ierīci vannas, dušas vai jebkura cita ūdens avota tuvumā. Neļaujiet bērniem spēlēties ar ierīci un piederumiem. Izvairīties no ierīces nokrišanas un nemetiet to. Neizmantojiet bojātu ierīci un piederumus. Pārliecinieties, ka tehniskajos raksturojumos norādītais nominālais spriegums un frekvence atbilst elektrotīkla parametriem. Darbiniet ierīci tikai ar sausām rokām. Neatstājiet ierīci, kas

Ja jums radās kādi jautājumi vai grūtības, lietojot ierīci AENO™, lūdzu, sazinieties ar atbalsta dienestu pa e-pastu **support@aeno.com** vai izmantojot tiešsaistes tērzēšanu tīmekļa lapā **aeno.com/service-and-warranty**. Speciālisti var palīdzēt jums visu sakārtot, lai jums nebūtu jātērē laiks un pūles, apmeklējot veikalu.

* Efektīvā apsildes platība ir atkarīga no telpas platības, griestu augstuma, logu skaita, to stiklojuma kvalitātes, sienu un griestu izolācijas kvalitātes, stūra istabu klātbūtnes un klimata zonas.

pieslēgta elektrotīklam, bez uzraudzības. Atvienojiet ierīci no elektrotīkla pēc lietošanas un pirms tīrīšanas. Atvienojiet ierīci no elektrotīkla, turot kontaktdakšu, nevis barošanas vadu. Neiegremdējiet ierīci, barošanas vada kontaktdakšu vai pašu vada ūdenī vai citos šķidrumos. Neaizsedziet sildītāju un žāvējiet drēbes ne uz tā. Nepārvietojiet ierīci, kamēr tā ir ieslēgta vai karsta. Pārliecinieties, ka barošanas vads nav savīts, pārlocīts, piespiests pie kāda priekšmeta vai saskaras ar karstiem, asiem priekšmetiem vai karstuma avotiem. Ierīces tīrīšanai nelietojiet ķīmiskus vai agresīvus mazgāšanas līdzekļus, abrazīvas pastas, līdzekļus, kas satur skābes un šķīdinātājus, kā arī metāla sūkļus. Pirms uzglabāšanas iztukšojiet ierīci un ļaujiet tai pilnībā izžūt. Ražotājs nav atbildīgs par jebkādiem bojājumiem, kas radušies, neievērojot šajā dokumentā sniegtos ieteikumus. Ja ierīce ir bojāta apgāšanas vai krituma rezultātā, tas anulē ražotāja garantiju. Neizjauciet ierīci un nelabojiet to paši. Remonts jāveic kvalificētam specialistam autorizētā servisa centrā. Lai nomainītu bojātu barošanas vadu un izvairītos no bīstamām situācijām, vērsieties pie ražotāja, pilnvarota servisa centra vai speciālista ar atbilstošu kvalifikāciju. Sīkāku ierīces, tās režīmu un funkciju aprakstu var atrast pilnajā darbība pamācībā, kas pieejama tīmekļa lapā **aeno.com/documents**.

VADĪBAS PANEĻA ELEMENTI

Pogas

	Pastāvīga sildīšana
SMART	„SMART“ režīms
	Taimeris
	Apgaismojums
	Ūdens tvaiki
	Ieslēgšana/ izslēgšana

Displejs

24°C	Temperatūra telpā
51%	Mitrums telpā
	Wi-Fi savienojuma statuss
	Bērnu aizsardzības funkcija
00:00	Laiks līdz sildītāja izslēgšanai ar taimeri (stundās un minūtēs)
00:00	Nepārtrauktas ūdens tvaika veidošanās atlikušais laiks (stundās un minūtēs)

IESLĒGŠANAS/IZSLĒGŠANAS POGAS FUNKCIJAS

Darbība	Funkcija
Viena nospiešana	Sildītāja ieslēgšana/izslēgšana
Nospiešana un turiet līdz vienam skaņas signālam (vismaz 3 sekundes)	Kļūdas atiestatīšana pēc sildītāja kritiena
Nospiediet un turiet līdz diviem skaņas signāliem (vismaz 5 sekundes)	Sildītāja pārslēgšana uz Wi-Fi savienošanas režīmu
Nospiediet un turiet līdz trim skaņas signāliem (vismaz 10 sekundes)	Sildītāja rūpnīcas iestatījumu atiestatīšana

LED INDIKĀCIJA

	Aizdegas zaļā	Ierīce ir ieslēgta un aktivizēta **AENO** lietotnē
	Aizdegas zilā	Ierīce ir pievienota barošanas avotam, aktivizēta **AENO** lietotnē, bet nav ieslēgta
	Mirgojoša zaļa *, zila vai violeta	Ierīce ir Wi-Fi savienošanas režīmā
	Mirgo sarkanā	Kļūda pēc ierīces kritiena

SMART	Aizdegas zaļā	Tiek aktivizēta izvēlētā ierīces funkcija
SMART	Nedeg	Izvēlētā ierīces funkcija ir izslēgšana

SMART	Apgaismots dzeltenā	Ir sasniegta vēlamā telpas sildīšanas temperatūra, sildīšana uz laiku tiek pārtraukta
	Mirgojoša dzeltenā	Tvertnē ir pārāk maz ūdens vai tā nav vispār

* Ja sildītāju kontrolējat manuāli, nesavienojot **AENO** lietotni, mirgojoša zaļa norāda, ka ierīce ir ieslēgta un gatava darbam.

UZSTĀDĪŠANA UN IESTATĪŠANA

1. Izņemiet ierīci no iepakojuma, novietojiet to uz vienmērīgas horizontālas virsmas un pieskrūvējiet kājas (18) ar skrūvēm (17), kā parādīts **B** att. Pārliecinieties, ka caurumu aizbāžņi ūdens novadīšanai (14) ir cieši aizvērti.
2. Novietojiet sildītāju uz kājām uz līdzenas, stabilas virsmas vēlamajā vietā.
3. Atveriet tvertnes vāku (1) un piepildiet to ar attīrītu/destilētu ūdeni līdz atzīmei „MAX“ (≤ 2 l, sk. **D** att.). **Nepārsniedziet atzīmi!**
4. Savienojiet ierīci ar barošanas kontaktligzdu, izmantojot barošanas vadu (13).
   UZMANĪBU! Ir aizliegts izmantot pagarinātāju vai tīkla filtru, lai pieslēgtu ierīci barošanas tīklam, jo ierīce sildīšanas režīmā patērē pārāk lielu jaudu!
5. Pagrieziet barošanas slēdzi I/0 (16) pozīcijā „I“ („Ieslēgts“) (sk. **C** att.).
6. Pagaidiet, līdz ierīce ir gatava darbam – ieslēgšanas/izslēgšanas poga sāks mirgot zilā.
7. Ieslēdziet sildītāju, vienu reizi nospiežot ieslēgšanas/izslēgšanas pogu (12) uz vadības paneļa (4) – tā sāks mirgot zaļi.

8. Ja nepieciešams, aktivizējiet ierīci mobilajā **AENO** lietotnē:
   - savienojiet viedtālruni ar Wi-Fi (2,4 GHz) un piesakieties savā kontā lietotnē (vai lejupielādējiet mobilo lietotni no Google Play vai App Store un reģistrējiet jaunu kontu);
   - noklikšķiniet uz ikonas „+“ cilnē „Sākums“ ekrāna augšdaļā un izvēlieties „Pievienot ierīci“;
   - ieslēdziet BT viedtālrunī un piešķiriet lietotnei visas pieprasītās piekļuves;
   - ja nepieciešams, ievadiet Wi-Fi tīkla akreditācijas datus un nospiediet uz „Tālāk“;
   - pagaidiet, līdz sildītājs tiek automātiski atpazīts, un nospiediet „Pievienot“;
   - pagaidiet, līdz savienojuma process tiks pabeigts, un noklikšķiniet uz „Pievienot“. Ieslēgšanas/izslēgšanas poga sāks nepārtraukti apgaismots zaļā.

   Piezīme. Ja ierīce nav automātiski atpazīta, nospiediet un turiet ieslēgšanas/izslēgšanas pogu 5 sekundes, līdz atskan divi skaņas signāli (ieslēgšanas/izslēgšanas poga sāks mirgot violetā), viedtālruņa ekrānā izvēlieties kategoriju „Sildītājs“ un izpildiet lietotne sniegtos savienošanas norādījumus.

   Piezīme. Aktivizējiet ierīci, izmantojot Google Assistant, Amazon Alexa vai Siri (sīkāku informāciju skatiet pilnajā darbība pamācība, kas pieejama tīmekļa lapā **aeno.com/documents**).
9. Darbiniet ierīci manuāli vai izmantojot mobilo lietotni.

IERĪCES KONTROLE

Vadība ar manuāla

1. Ieslēdziet sildītāju, vienreiz nospiežot ieslēgšanas/izslēgšanas pogu.
2. Izvēlieties un ieslēdziet vēlamo funkciju, vienu reizi nospiežot attiecīgo pogu uz vadības paneļa, un pēc tam regulējiet funkciju, pagriežot regulators (5):

Poga	Funkcija	Funkcijas iestatīšana
	Pastāvīga sildīšana	Sildīšanas jauda (2 jaudas – 1000,0 W, 2000,0 W)
SMART	„SMART“ režīmā sildīšanasa	Telpas apkures temperatūra (0–40 °C / 32–104 °F, regulēšanas solis – 1 °C / 1 °F) *
	Taimeris	Laiks līdz sildītāja izslēgšanai stundās un minūtēs
	Ūdens tvaiku veidošanās	Ūdens tvaiku veidošanās intensitāte (3 līmeņi – zema, vidēja, augsta)
	Apgaismojums	Apgaismojuma krāsu režīms (12 režīmi)

* Temperatūras vienību °C/°F var mainīt, izmantojot **AENO** lietotni.

Sildītājs atbalsta divu veidu sildīšanu:

- **Pastāvīga sildīšana** uztur nepārtrauktu siltumu.
- **Režīmā „SMART“ sildīšana** ir paredzēts noteiktas temperatūras uzturēšanai telpā. Ja telpas temperatūra ir vienāda ar iestatīto temperatūru vai augstāka par to, sildītājs pārslēdzas gaidstāves režīmā, līdz temperatūra nokrītas zem iestatītās temperatūras. „SMART“ režīmā noklusējuma temperatūra ir iestatīta uz 24 °C / 85 °F.

Lai panāktu **dzīvās uguns efektu**, vienlaicīgi ieslēdziet ūdens tvaika veidošanās un apgaismojumu.

Piezīme. Dzīvās uguns efekta kvalitāte ir atkarīga no vides apstākļiem, piemēram, telpas temperatūras un mitruma, caurvēja, gaisa kondicionēšanas utt.

Piezīme. Lai izslēgšana funkciju, nospiediet un turiet attiecīgo pogu. Displejs tiks parādīta progresa josla. Nospiediet pogu, līdz skala ir pilna.

3. Kad darbība ir pabeigta, izslēdziet sildītāju, vienu reizi nospiežot ieslēgšanas/izslēgšanas pogu uz vadības paneļa.

Piezīme. Pēc 20 sekunžu bezdarbības vadības panelis pāriet gaidstāves režīmā. Lai darbinātu ierīci, aktivizējiet to, nospiežot jebkuru pogu uz vadības paneļa.

Vadība ar lietotni

1. Pārliecinieties, ka sildītājs ir aktivizēts **AENO** mobilajā lietotnē (vairāk informācijas sk. „Uzstādīšana un iestatīšana“). Ieslēdziet sildītāju, vienreiz nospiežot ieslēgšanas/izslēgšanas pogu lietotnē.
2. Kontrolējiet sildītāju, izmantojot lietotni. Lietotnē ir pieejami arī papildu iestatījumi un funkcijas:
   - ierīces darbības grafika iestatīšana;
   - pārbaudīt elektroenerģijas patēriņa statistiku;
   - pielāgot paziņojumus;
   - izvēlieties temperatūras vienību (°C/°F);

- Balss palīgu savienošana un scenāriju iestatīšana.

3. Kad darbība ir pabeigta, izslēdziet sildītāju, vienreiz nospiežot ieslēgšanas/izslēgšanas pogu lietotni.

Piezīme. Lai iegūtu vairāk informācijas par sildītāja vadību, izmantojot mobilo lietotni, skatiet pilnajā darbība pamācībā, kas pieejama tīmekļa vietnē **aeno.com/documents**.

BĒRNU AIZSARDZĪBAS FUNKCIJA

Bērnu aizsardzības funkcija bloķē visas ierīces vadības paneļa pogas un regulatoru. Funkciju var izslēdziet/ieslēdziet šādi:

- manuāli, vienlaikus nospiežot un turot 3 sekundes gan pastāvīgās sildīšanas, gan apgaismojuma pogas;
- izmantojot **AENO** mobilo lietotni (cilne „Iestatījumi“).

IERĪCES KRITUMS

Ierīce ir aprīkota ar slīpuma sensoru, kas atvieno ierīces barošanu kritiena gadījumā. Ja ierīce bīstami nosveras vai kritas, displejā parādās briesmu zīme un skaņas signāls. Paziņojums par kritienu tiks nosūtīts arī uz lietotāja viedtālruni, ja ierīce ir aktivizēta **AENO** mobilajā lietotnē.

Ja sildītājs kritīs, rīkojieties šādi:

1. Atgrieziet sildītāju tā sākotnējā stāvoklī. Pārliecinieties, ka sildītājs un barošanas vads nav bojāti.
2. Nospiediet un turiet ieslēgšanas/izslēgšanas pogu, līdz atskan viens skaņas signāls (vismaz 3 sekundes), lai atiestatītu kļūdu.

Piezīme. Ja pēc kritiena sildītājs netiek sākotnējā stāvoklī, kritiena indikators pēc īsa laika izslēdzas. Atgrieziet sildītāju sākotnējā stāvoklī automātiskai atiestatīšanai.

UZMANĪBU! Ja ūdens tvertnē ir noplūdis, atvienojiet sildītāju no barošanas un pagaidiet, līdz tas pilnībā izžūst. Ja pēc kritiena ir redzami sildītāja vai barošanas vads bojājumi, sazinieties ar servisa centru, lai veiktu diagnostiku.

ŪDENS NOTEKŠANA NO TVERTNES

Pēc mitrināšanas funkcijas lietošanas un pirms ierīces uzglabāšanas ūdens tvertne ir jāiztukšo. Lai to izdarītu, iztukšojiet atlikušo ūdeni, atverot aizbāžņus (14) ierīces korpusa apakšdaļā, un ļaujiet ierīcei pilnībā izžūt. Ierīci ieteicams uzglabāt oriģinālajā iepakojumā, neaizverot aizbāžņus.

IESPĒJAMO DARBA TRAUCĒJUMU NOVĒRŠANA

- **Sildītājs neieslēdzas.** Iespējamie iemesli: kontaktligzda ir bojāta; barošanas vads ir bojāta. Risinājums: pārbaudiet kontaktligzdu, pieslēdzot tai citu ierīci, ja nepieciešams, pieslēdziet ierīci remontējamai kontaktligzdai; sazinieties ar pilnvaroto servisa centru.
- **Ja ir ieslēgts „SMART“ režīms, sildītājs nesilda.** Iespējamais iemesls: nav pareizi iestatīta vēlamā temperatūra. Risinājums: iestatiet vēlamo temperatūru virs pašreizējās telpās temperatūras.
- **Sildītājs nereaģē uz komandām no mobilās lietotnes.** Iespējamais iemesls: ir noticis tīkla savienojuma traucējums. Risinājums: atkārtoti savienojiet ierīci Wi-Fi tīklam vai pagaidiet, līdz savienojums tiks atjaunots.
- **Sildītājs izdod skaņas signālu, un ieslēgšanas/izslēgšanas poga mirgo sarkanā.** Iespējamais iemesls: ierīce ir bīstami sasvērusies vai kritusi. Risinājums: Veiciet darbības, kas aprakstītas sadaļā „Ierīces kritums“.

UZMANĪBU! Ja neviena no piedāvātajām metodēm nepalīdzēja novērst problēmu, sazinieties ar piegādātāju vai autorizētu servisa centru. Neizjauciet ierīci un nemēģiniet to salabot paši.

ASBISC patur tiesības mainīt ierīci un veikt izmaiņas un papildinājumus šajā dokumentā bez iepriekšēja brīdinājuma lietotājiem.
Garantijas laiks un kalpošanas laiks – 2 gadi no ierīces pārdošanas dienas mazumtirdzniecības tīklā.
Ražotāja informācija: ASBISC Enterprises PLC, Iapetou, 1, Agios Athanasios, 4101, Limassol, Cyprus (Kipra). Tālr.: +48732080077, info@asbis.com, asbis.com. Ražots Polijā. Visas šajā dokumentā minētās preču zīmes un zīmoli ir to attiecīgo īpašnieku īpašums. Ražošanas datums ir norādīts uz iepakojuma.
Jaunākā informācija un detalizēts ierīces apraksts, kā arī pievienošanas instrukcijas, sertifikāti, informācija par uzņēmumiem, kas pieņem kvalitātes prasības, un garantijas ir pieejamas vietnē **aeno.com/documents**.
Šis ierīce atbilst piemērojamām drošības prasībām.
ROHS DIREKTĪVA. Ierīce atbilst RoHS direktīvas 2011/65/EU prasībām par bīstamo vielu ierobežošanas, tostarp RoHS direktīvas 2015/863/EU prasībām.
VIENKĀRŠOTA ATBILSTĪBAS DEKLARĀCIJA. ASBISC ar šo paziņo, ka ierīce atbilst Direktīvai 2014/53/EU. Pilns ES atbilstības deklarācijas teksts ir pieejams šādā tīmekļa adresē: **aeno.com/userfiles/files/Certificates/CE/Space-Heater.pdf**.

LIT Premium išmanusis Eco erdvės šildytuvas su TIKROSIOS UGNIES efektu **„AENO™“**, skirtu šildyti ir drėkinti orą gyvenamosiose ir biuro patalpose.

DĖMESIO! Prieš įrenginio eksploatavimą atidžiai susipažinkite su šiuo dokumentu ir išsaugokite jį tolesniam naudojimui.

MODELIAI

Kištuko tipas	Spalva	
	Balta	Juoda
E/F	**AFH0001S, AFH0001S-A ***	**AFH0002S, AFH0002S-A ***
G	**AFH0001S-UK, AFH0001S-UK-A ***	**AFH0002S-UK, AFH0002S-UK-A ***

* Modeliai su galūnėmis „-A“ yra skirti parduoti „Amazon“ prekybos platformoje ir techniškai nesiskiria nuo modelių be galūnių.

TECHNINĖS CHARAKTERISTIKOS

Maitinimo šaltinis (įvestis): 230 V (AC), 50–60 Hz, 10,0 A, 2000,0 W (maks.) (≤ 2,0 W budėjimo režimu). Wi-Fi palaikymas: 2,4 GHz, ≤ 20 dBm / 100 mW. Konvekcinis šildymas: 2 galingumo lygiai. Šildomas plotas: iki 35 m^2 *. Patalpos temperatūra: 0–40 °C / 32–104 °F. Ultragarsinis oro drėkinimas: 3 intensyvumo lygiai. Nuolatinis vandens garų generavimo laikas esant pilnam rezervuarui: iki 72 val. 12 spalvų foninio apšvietimo režimų. Vandens rezervuaro talpa: 2 l. Ekranas: IPS, 2,8", 320×240 px. Triukšmo lygis (1 m atstumu): ≤ 35 dB. Valdymas: rankinis, nuotolinis (per programėlę **„AENO“**), balso pagalbinės programos. Medžiaga: plienas, aliuminis, plastikas. Nuolydžio jutiklis. Apsauga nuo elektros smūgio ir perkaitimo. Dydis: 1010×170×240 mm. Grynasis svoris: 10,9 kg. Maitinimo laido ilgis: 1,9 m. Eksploatavimo sąlygos: temperatūra +5...+40 °C, santykinis oro drėgnis ≤ 70 %. Laikymo sąlygos: temperatūra +5...+40 °C, santykinis oro drėgnis ≤ 80 % (be kondensacijos).

TIEKIMO KOMPLEKTAS (žr. pav. **A**)

Premium išmanusis Eco erdvės šildytuvas su TIKROSIOS UGNIES efektu, kojelės (2 vnt.), kojelių tvirtinimo varžtai (4 vnt.), surinkimo ir įjungimo instrukcija, garantinis talonas, trumpa vartotojo instrukcija.

ĮRENGINIO ELEMENTAI (žr. pav. **A**)

1 – vandens rezervuaro dangtis, 2 – vandens rezervuaras, 3 – prietaiso korpusas, 4 – valdymo pultas, 5 – reguliatorius, 6 – nuolatinio kaitinimo mygtukas, 7 – „SMART“ kaitinimo režimo mygtukas, 8 – laikmačio mygtukas, 9 – ekranas, 10 – apšvietimo mygtukas, 11 – vandens garų mygtukas, 12 – įjungimo / išjungimo mygtukas, 13 – maitinimo laidas, 14 – rezervuaro vandens išleidimo angų dangteliai, 15 – temperatūros ir drėgmės jutiklis, 16 – maitinimo jungiklis I/0, 17 – kojelių tvirtinimo varžtai, 18 – kojelės.

APRIBOJIMAI IR ĮSPĖJIMAI

Prieš pradėdami naudoti įrenginį, atidžiai perskaitykite šio skyriaus turinį.

DĖMESIO! Karštas paviršius! Liesdami įkaitintus paviršius, keliate nudegimų rizika! Nelieskite šildytuvo paviršiaus, kol jis visiškai neatvės!

DĖMESIO! Nenuleiskite ir neapverskite šildytuvo, jei jo bakas yra pripildytas vandens! Nepripildykite rezervuaro virš „MAX“ žymės. Naudokite tik išgrynintą/distiliuotą vandenį. Nenaudokite vandens garų funkcijos, kai rezervuaras tuščias.

Įrenginys, taip pat **AENO** programėlė, nėra skirti naudoti vaikams iki 16 metų arba asmenims su ribotomis fizinėmis, psichinėmis ar protinėmis galimybėmis, jei jie neturi pakankamos patirties ar žinių ir nėra prižiūrimi asmens, atsakingo už jų saugumą. Įrenginys skirtas naudoti tik buityje, patalpose. Nenaudokite prietaiso mažose patalpose, kuriose yra asmenų, negalinčių savarankiškai išeiti iš patalpos ir kurių nuolat neprižiūri už jų saugumą atsakingas asmuo. Draudžiama naudoti įrenginį patalpų išorėje. Šildytuvą statykite ne mažiau kaip 1 metro atstumu nuo bet kokių audinių, baldų, dekoro elementų ir kitų lengvai užsiliepsnojančių medžiagų. Neįrengkite įrenginio tiesiai po elektros lizdu arba virš jo. Nestatykite prietaiso vaikams ir gyvūnams pasiekiamoje vietoje. Naudokite šildytuvą ne mažiau kaip 1,5 metro atstumu nuo žmonių ir gyvūnų. Nenaudokite prietaiso šalia vonios, dušo ar bet kokio kito vandens šaltinio. Neleiskite vaikams žaisti su įrenginiu ir priedais. Neleiskite, kad įrenginys kristų, ir nemeskite jo. Nenaudokite pažeisto įrenginio ir priedų. Įsitikinkite, kad techninėse charakteristikose nurodyta vardinė įtampa ir dažnis atitinka elektros tinklo parametrus. Elkitės su įrenginiu tik sausomis rankomis. Nepalikite prijungto prie elektros tinklo įrenginio be priežiūros. Atjunkite įrenginį nuo elektros tinklo po naudojimo ir prieš valymą. Atjunkite įrenginį nuo elektros tinklo laikydami kištuką, o ne maitinimo laidą. Negalima panardinti prietaiso, maitinimo laido kištuko ar paties laido į vandenį ar kitus skysčius. Neuždenkite šildytuvo ir nedžiovinkite ant jo daiktų. Negalima perkelti įjungto ar karšto prietaiso.

Kilus kokiems nors klausimams ar sunkumams naudojant įrenginį AENO™, prašome susisiekti su palaikymo tarnyba el. paštu **support@aeno.com** arba internetiniame pokalbyje adresu **aeno.com/service-and-warranty**. Specialistai padės Jums išspręsti problemą, ir Jums nereikės gaišti laiko ir pastangų apsilankymui parduotuvėje.

* Efektyvus šildymo plotas priklauso nuo patalpos dydžio, lubų aukščio, langų skaičiaus, įstiklinimo kokybės, sienų ir lubų izoliacijos kokybės, kampinių patalpų buvimo, taip pat klimato zona.

Įsitikinkite, kad maitinimo laidas nėra susuktas, perlenktas, suspaustas, nesiliečia su karštais, aštriais daiktais ar šilumos šaltiniais. Įrenginio valymui nenaudokite cheminių ir agresyvių ploviklių, abrazyvinių pastų, priemonių, kurių sudėtyje yra rūgščių ir tirpiklių, o taip pat metalinių kempinių. Prieš laikydami, išleiskite vandenį iš prietaiso ir leiskite jam visiškai išdžiūti. Gamintojas neatsako už jokią žalą, padarytą dėl šioje instrukcijoje nurodytų rekomendacijų nesilaikymo. Jei prietaisas buvo sugadintas apvirtus ar nukritus, gamintojo garantija nustoja galioti. Neardykite ir netaisykite įrenginio patys. Remontą turi atlikti kvalifikuotas įgalioto techninės priežiūros centro specialistas. Norėdami pakeisti pažeistą laidą, kreipkitės į gamintoją, įgaliotąjį aptarnavimo centrą arba tinkamai kvalifikuotą asmenį, kad išvengtumėte pavojingų situacijų. Išsamų įrenginio, jo režimų ir funkcijų aprašymą galima rasti pilname naudotojo vadove, pasiekiamame adresu **aeno.com/documents**.

VALDYMO PULTO ELEMENTAI

Mygtukai

	Nuolatinis kaitinimas	SMART	„SMART“ režimas		Laikmatis		Foninis apšvietimas		Vandens garai		Įjungimas/ išjungimas

Ekranas

24 °C	Temperatūra patalpoje	51 %	Oro drėgnis patalpoje		Prijungimo prie „Wi-Fi“ būsena		Apsaugos nuo vaikų funkcija

00:00	Laikas iki šildytuvo išjungimo pagal laikmatį (valandomis ir minutėmis)	00:00	Likęs nepertraukiamo vandens garų generavimo laikas (valandomis ir minutėmis)

MYGTUKO ĮJUNGIMO / IŠJUNGIMO FUNKCIJOS

Veiksmas	Funkcija
Paspausti vieną kartą	Šildytuvo įjungimas / išjungimas
Paspauskite ir laikykite, kol išgirsite vieną garso signalą (ne mažiau kaip 3 sekundes)	Klaidos išvalymas po šildytuvo kritimo
Paspauskite ir laikykite iki dviejų garso signalų (ne mažiau kaip 5 sekundes)	Šildytuvo perjungimas į suporavimo režimą per „Wi-Fi“
Paspauskite ir laikykite iki trijų garso signalų (ne mažiau kaip 10 sekundžių)	Šildytuvo nustatymų grąžinimas į gamyklinius

ŠVIESOS INDIKACIJA

	Šviečia žaliai	Įrenginys įjungtas ir aktyvuotas **„AENO“** programėlėje
	Šviečia mėlynai	Įrenginys prijungtas prie elektros tinklo, aktyvuotas **„AENO“** programėlėje, bet neįjungtas
	Mirksi žalia *, mėlyna arba violetinė	Įrenginys yra suporuotas per „Wi-Fi“
	Mirksi raudonai	Klaida po įrenginio kritimo

SMART	Šviečia žaliai	Pasirinkta prietaiso funkcija įjungta
SMART	Nešviečia	Pasirinkta įrenginio funkcija yra išjungta

SMART	Dega geltona	Norima patalpos šildymo temperatūra pasiekta, šildymas laikinai sustabdytas
	Mirksi geltonai	Rezervuare yra per mažai vandens arba jo visai nėra

* Kai šildytuvas valdomas rankiniu būdu, nesusijungus su **„AENO“** programėle, žalia mirganti lemputė reiškia, kad prietaisas įjungtas ir paruoštas darbui.

MONTAVIMAS IR NUSTATYMAS

1. Išpakuokite įrenginį, padėkite jį ant lygaus horizontalaus paviršiaus ir pritvirtinkite kojeles (18) varžtais (17), kaip parodyta paveikslėlyje. **B**. Įsitikinkite, kad vandens išleidimo angų kamščiai (14) būtų sandariai uždaryti.
2. Pastatykite šildytuvą ant kojelių ant lygaus, stabilaus paviršiaus norima padėtimi.
3. Atidarykite rezervuaro dangtelį (1) ir įpilkite į jį išgryninto / distiliuoto vandens iki žymės „MAX“ (≤ 2 l, žr. pav. **D**). **Neviršykite žymos!**
4. Prijunkite įrenginį prie elektros lizdo naudodami maitinimo laidą (13).
   DĖMESIO! Dėl didelės įrenginio galios šildymo režimu, draudžiama naudoti prailginimo laidą ar tinklo filtrą prijungimui prie elektros tinklo!
5. Perkelkite maitinimo jungiklį I / 0 (16) į padėtį „I“ („Įjungta“) (žr. pav. **C**).
6. Palaukite, kol prietaisas bus paruoštas darbui – įjungimo / išjungimo mygtukas pradės mirgėti mėlyna spalva.
7. Įjunkite šildytuvą vieną kartą paspaudę įjungimo / išjungimo mygtuką (12) valdymo skydelyje (4) – jis pradės mirksėti žalia spalva.

8. Jei reikia, įjunkite įrenginį mobiliojoje programėlėje **„AENO“**:
   - prijunkite išmanųjį telefoną prie „Wi-Fi“ (2,4 GHz) ir prisijunkite prie savo paskyros programoje (arba atsisiųskite mobiliąją programėlę iš „Google Play“ arba „App Store“ ir užregistruokite naują paskyrą);
   - spustelėkite piktogramą „+“ skirtuke „Namai“ ekrano viršuje ir pasirinkite „Pridėti įrenginį“;
   - įjunkite BT savo išmaniajame telefone ir suteikite programėlei visus prašomus leidimus;
   - jei reikia, įveskite savo „Wi-Fi“ tinklo prisijungimo duomenis ir spustelėkite „Toliau“;
   - palaukite, kol šildytuvas bus aptiktas automatiškai, ir palieskite „Pridėti“;
   - palaukite, kol bus baigtas prisijungimo procesas, ir spustelėkite „Parengta“. Įjungimo / išjungimo mygtukas pradės nuolat šviesti žalia spalva.

   Pastaba. Jei įrenginys nebuvo aptiktas automatiškai, paspauskite ir laikykite įjungimo/išjungimo mygtuką 5 sekundes, kol išgirsite du garso signalus (įjungimo / išjungimo mygtukas pradės mirksėti violetinės spalvos), pasirinkite kategoriją „Šildytuvas“ išmaniojo telefono ekrane ir sekite prijungimo instrukcijas programėlėje.

   Pastaba. Jei reikia, įjunkite įrenginį „Google Assistant“, „Amazon Alexa“, „Siri“ (išsami informacija pateikta išsamiame naudojimo vadove, kurį rasite tinklalapyje **aeno.com/documents**).
9. Valdykite įrenginį rankiniu būdu arba per mobiliąją programėlę.

ĮRENGINIO VALDYMAS

Rankinis valdymas

1. Įjunkite šildytuvą vieną kartą paspaudę įjungimo / išjungimo mygtuką.
2. Pasirinkite ir įjunkite norimą funkciją vieną kartą paspaudžiant atitinkamą mygtuką valdymo pulte, tada nustatykite funkciją pasukdami reguliatorių (5):

Mygtukas	Funkcija	Funkcijos nustatymas
	Nuolatinis kaitinimas	Šildymo galia (2 galios – 1000,0 W, 2000,0 W)
SMART	Šildymas „SMART“ režimu	Patalpų šildymo temperatūra (0–40 °C / 32–104 °F, reguliavimo žingsnis – 1 °C / 1 °F) *
	Laikmatis	Laikas iki šildytuvo išjungimo valandomis ir minutėmis
	Vandens garų generavimas	Vandens garų generavimo intensyvumas (3 lygiai – žemas, vidutinis, aukštas)
	Foninis apšvietimas	Apšvietimo spalvų režimas (12 režimų)

   * Temperatūros matavimo vienetą °C/°F galima pakeisti **AENO** programėle.

   Šildytuvas palaiko du šildymo tipus:
   - **Nuolatinis kaitinimas** užtikrina nuolatinį šilumos tiekimą.
   - **Šildymas „SMART“ režimu** skirtas palaikyti nustatytą patalpos temperatūrą. Jei patalpos temperatūra yra lygi arba aukštesnė už nustatytąją, šildytuvas pereina į laukimo režimą, kol temperatūra nukris žemiau nustatyto lygio. „SMART“ režimu numatyta temperatūra yra 24 °C / 85 °F.

   Norėdami pasiekti **gyvą ugnies efektą**, įjunkite vandens garų generavimą ir apšvietimą vienu metu.

   Pastaba. Gyvą ugnies efekto kokybė priklauso nuo aplinkos sąlygų, tokių kaip temperatūra ir drėgmės patalpoje, skersvėjų, kondicionierių veikimo ir t. t.

   Pastaba. Norėdami išjungti funkciją, paspauskite ir laikykite nuspaudę atitinkamą mygtuką. Ekrane bus rodomas pažangos skalė. Laikykite mygtuką paspaustą, kol skalė bus visiškai užpildyta.
3. Baigę eksploataciją, išjunkite šildytuvą vieną kartą paspausdami įjungimo / išjungimo mygtuką valdymo pulte.

Pastaba. Valdymo pultas pereina į budėjimo režimą po 20 sekundžių neveikimo. Norėdami valdyti įrenginį, jį įjunkite paspaudę bet kurį valdymo pulto mygtuką.

Valdymas programėle

1. Įsitikinkite, kad šildytuvas būtų aktyvuotas mobiliąja programėle **„AENO“** (išsamiau žr. „Montavimas ir nustatymas“). Įjunkite šildytuvą vieną kartą paspaudę įjungimo / išjungimo mygtuką programėlėje.
2. Valdykite šildytuvą programėle. Per programėlę taip pat galima naudotis papildomais nustatymais ir funkcijomis:
   - įrenginio darbo grafiko nustatymas;
   - elektros energijos suvartojimo statistikos patikrinimas;
   - pranešimų nustatymas;
   - temperatūros matavimo vieneto pasirinkimas (°C/°F);
   - balso pagalbinių programų prijungimas ir scenarijų nustatymas.
3. Baigę naudoti, išjunkite šildytuvą vieną kartą paspausdami įjungimo / išjungimo mygtuką programėlėje.

Pastaba. Daugiau informacijos apie šildytuvo valdymą per mobiliąją programėlę rasite išsamioje naudojimo instrukcijoje, kurią galima rasti tinklalapyje **aeno.com/documents**.

APSAUGOS NUO VAIKŲ FUNKCIJA

Vaikų apsaugos funkcija blokuoja visų įrenginio valdymo pulto ir reguliatoriaus mygtukų veikimą. Šią funkciją galima įjungti / išjungti šiais būdais:

- rankiniu būdu, vienu metu paspausdami ir palaikydami nuolatinio kaitinimo ir apšvietimo mygtukus 3 sekundes;
- mobiliąja programėle **„AENO“** („Nustatymai“ skirtukas).

ĮRENGINIO KRITIMAS

Įrenginys turi pakreipimo jutiklį, kuris išjungia įrenginį, jei jis nukrenta. Jei įrenginys pavojingai pakrypo arba nukrito, ekrane pasirodo pavojaus ženklas ir skamba garso signalas. Be to, į vartotojo išmanųjį telefoną bus išsiųstas pranešimas apie kritimą, jei įrenginys aktyvuotas mobiliojoje programėlėje **„AENO“**.

Jei šildytuvas nukrito, atlikite šiuos veiksmus:

1. Grąžinkite šildytuvą į pradinę padėtį. Įsitikinkite, kad šildytuvas ir maitinimo laidas nėra pažeisti.
2. Paspauskite ir laikykite įjungimo / išjungimo mygtuką, kol išgirsite vieną garso signalą (ne mažiau kaip 3 sekundes), kad ištrintumėte klaidą.

Pastaba. Jei po kritimo šildytuvas nebuvo iškart pastatytas į pradinę padėtį, po kurio laiko kritimo indikatorius išsijungs. Grąžinkite šildytuvą į tinkamą padėtį, kad jis automatiškai iš naujo įsijungtų.

DĖMESIO! Jei vanduo išsiliejo iš rezervuaro, atjunkite šildytuvą nuo elektros tinklo ir palaukite, kol jis visiškai išdžius. Jei po kritimo matomi šildytuvo arba maitinimo laido pažeidimai, kreipkitės į aptarnavimo centrą, kad būtų atlikta diagnostika.

VANDENS IŠ REZERVUARO IŠPYLIMAS

Prieš įrenginio sandėliavimą ir panaudojus drėkinimo funkciją vandens rezervuaro jį reikia ištuštinti. Šiam tikslui, išpilkite likusį vandenį, atidarydami kamščius (14) įrenginio apačioje, ir palikite jį visiškai išdžiūti. Rekomenduojama laikyti įrenginį originalioje pakuotėje, neuždengiant dangtelių.

GALIMŲ TRIKČIŲ ŠALINIMAS

- **Šildytuvas neįsijungia.** Galimos priežastys: elektros lizdas neveikia; pažeistas maitinimo. Sprendimas: patikrinkite, ar lizdas veikia, prijungdami prie jo kitą įrenginį, prireikus prijunkite įrenginį prie veikiančio lizdo; kreipkitės į įgaliotąjį aptarnavimo centrą.
- **Įjungę „SMART“ režimą, šildytuvas nešyla.** Galima priežastis: pageidaujama temperatūra buvo nustatyta neteisingai. Sprendimas: nustatykite pageidaujamą temperatūrą aukščiau nei esama patalpoje.
- **Šildytuvas nereaguoja iš mobilios programėlės teikiamus nurodymus.** Galima priežastis: įvyko tinklo ryšio sutrikimas. Sprendimas: iš naujo prijunkite įrenginį prie „Wi-Fi“ tinklo arba palaukite, kol ryšys bus atkurtas.
- **Šildytuvas skleidžia garso signalą, įjungimo/išjungimo mygtukas mirksi raudonai.** Galima priežastis: prietaisas pavojingai pasviręs arba nukrito. Sprendimas: atlikite veiksmus, nurodytus skyriuje „Įrenginio kritimas“.

DĖMESIO! Jei nė vienas iš pasiūlytų būdų nepadėjo pašalinti problemos, kreipkitės į tiekėją arba įgaliotą techninės priežiūros centrą. Neardykite ir nebandykite patys taisyti įrenginio.

ASBISC pasilieka teisę modifikuoti įrenginį ir keisti bei papildyti šį dokumentą iš anksto nepranešusi naudotojams.
Garantijos laikotarpis ir tarnavimo trukmė – 2 metai nuo įrenginio pardavimo mažmeninės prekybos tinkle dienos.
Informacija apie gamintoją: ASBISC Enterprises PLC, Iapetou, 1, Agios Athanasios, 4101, Limassol, Cyprus (Kipras). Tel.: +48732080077, info@asbis.com, asbis.com. Pagaminta Lenkijoje. Visi šiame dokumente pamineti prekių ženklai yra atitinkamų savininkų nuosavybė. Pagaminimo data nurodyta ant pakuotės.
Naujausią informaciją ir išsamų įrenginio aprašymą, taip pat prijungimo instrukcijas, sertifikatus, informaciją apie įmones, priimančias kokybės pretenzijas, ir garantijas rasite adresu **aeno.com/documents**.
Šis įrenginys atitinka taikomus saugos reikalavimus.
ROHS DIREKTYVA. Įrenginys atitinka RoHS direktyvos 2011/65/EU dėl pavojingų medžiagų apribojimo reikalavimus, įskaitant RoHS direktyvą 2015/863/EU.
SUPAPRASTINTA ATITIKTIES DEKLARACIJA. ASBISC pareiškia, kad prietaisas atitinka Direktyvą 2014/53/EU. Visą ES atitikties deklaracijos tekstą galima rasti šiuo interneto adresu: **aeno.com/userfiles/files/Certificates/CE/Space-Heater.pdf**.

NLD De **AENO™** premium eco slimme ruimteverwarming met REALISTISCH VLAMEFFECT is ontworpen voor het verwarmen en bevochtigen van de lucht in woon- en kantoorruimten.

ATTENTIE! Lees dit document zorgvuldig door voordat u het apparaat gebruikt en bewaar het voor toekomstig gebruik.

MODELLEN

Stekker type	Kleur	
	Wit	Zwart
E/F	**AFH0001S, AFH0001S-A ***	**AFH0002S, AFH0002S-A ***
G	**AFH0001S-UK, AFH0001S-UK-A ***	**AFH0002S-UK, AFH0002S-UK-A ***

* Modellen met de extensie '-A' zijn bedoeld voor verkoop op Amazon en hebben geen technische verschillen met modellen zonder de extensie.

TECHNISCHE SPECIFICATIES

Voeding (ingang): 230 V (AC), 50–60 Hz, 10,0 A, 2000,0 W (max.) (≤ 2,0 W in stand-bymodus). Wi-Fi-ondersteuning: 2,4 GHz, ≤ 20 dBm / 100 mW. Convectieverwarming: 2 vermogensniveaus. Verwarmingsoppervlak: tot 35 m^2 *. Temperatuur in de kamer behouden: 0–40 °C / 32–104 °F. Ultrasone luchtbevochtiging: 3 intensiteitsniveaus. Tijd van de continu generatie van waterdamp met een volle tank: tot 72 uur. 12 kleurenmodi voor verlichting. Inhoud watertank: 2 l. Display: IPS, 2,8", 320×240 px. Geluidsniveau (op een afstand van 1 m): ≤ 35 dB. Bediening: handmatig, afstandsbediening (via **AENO** app), spraakassistenten. Materiaal: staal, aluminium, kunststof. Kantelsensor. Bescherming tegen elektrische schokken en oververhitting. Afmetingen: 1010×170×240 mm. Nettogewicht: 10,9 kg. Lengte netsnoer: 1,9 m. Bedrijfsomstandigheden: temperatuur +5...+40 °C, relatieve vochtigheid ≤ 70 %. Opslagcondities: temperatuur +5...+40 °C, relatieve vochtigheid ≤ 80 % (niet condenserend).

VERPAKKINGSINHOUD (zie afb. **A**)

Premium eco slimme ruimteverwarming met REALISTISCH VLAMEFFECT, voetjes (2 st.), bouten voor het bevestigen van de voetjes (4 st.), brochure over montage en inschakeling, garantiekaart, korte gebruikershandleiding.

APPARAATELEMENTEN (zie afb. **A**)

1 – deksel van de watertank, 2 – watertank, 3 – behuizing van het apparaat, 4 – bedieningspaneel, 5 – regelaar, 6 – constante verwarming knop, 7 – 'SMART' verwarmingsmodus knop, 8 – timer knop, 9 – display, 10 – verlichting knop, 11 – waterdamp knop, 12 – aan-/uitknop, 13 – netsnoer, 14 – pluggen van tankafvoergaten, 15 – temperatuur- en vochtigheidssensor, 16 – I/0 aan-/uitschakelaar, 17 – bouten voor het bevestigen van de voetjes, 18 – voetjes.

BEPERKINGEN EN WAARSCHUWINGEN

Lees de inhoud van dit hoofdstuk zorgvuldig door voordat u het apparaat gebruikt.

ATTENTIE! Heet oppervlak! Gevaar voor brandwonden door contact met verwarmde oppervlakken! Raak het oppervlak van de verwarming pas aan als deze volledig is afgekoeld!

ATTENTIE! Kantel of draai de verwarming niet als de tank gevuld is met water! Overschrijd de 'MAX' markering niet wanneer u de tank vult. Gebruik alleen gezuiverd/gedestilleerd water. Gebruik de waterdampfunctie niet als de tank leeg is.

Het apparaat en de **AENO** app zijn niet bedoeld voor gebruik door kinderen jonger dan 16 jaar of door personen met beperkte fysieke, mentale of intellectuele capaciteiten als ze niet voldoende ervaring of kennis hebben van de werking ervan, en als ze niet onder toezicht staan van een persoon die verantwoordelijk is voor hun veiligheid. Gebruik het apparaat niet in kleine ruimtes waar zich personen bevinden die niet in staat zijn om zelfstandig de ruimte te verlaten en die niet onder voortdurend toezicht staan van een persoon die verantwoordelijk is voor hun veiligheid. Het apparaat is alleen bedoeld voor huishoudelijk gebruik binnenshuis. Gebruik het apparaat niet buitenshuis. Plaats de verwarming op minstens 1 meter afstand van stoffen, meubels, decoraties en andere brandbare materialen. Plaats het apparaat niet direct onder of boven een stopcontact. Plaats het apparaat niet op locaties die toegankelijk zijn voor kinderen en huisdieren. Gebruik de verwarming op minstens 1,5 meter afstand van mensen en dieren. Gebruik het apparaat niet in de buurt van een bad, douche of een andere waterbron. Laat kinderen niet spelen met het apparaat en de accessoires. Laat het apparaat niet vallen en gooi er niet mee. Gebruik geen beschadigd apparaat of beschadigde accessoires. Zorg ervoor dat de nominale spanning en frequentie aangegeven in de technische specificaties overeenkomen met de parameters van de netvoeding. Bedien het apparaat alleen met droge handen. Laat het apparaat niet onbeheerd aangesloten op de netvoeding. Ontkoppel het apparaat van de netvoeding na gebruik en voor het schoonmaken. Ontkoppel het apparaat van de netvoeding door de stekker vast te houden, niet het netsnoer.

Als u vragen hebt of problemen ondervindt bij het gebruik van het AENO™ apparaat, neem dan contact op met het ondersteuningsteam via e-mail op **support@aeno.com** of online chat op **aeno.com/service-and-warranty**. Specialisten kunnen u helpen bij het uitzoeken, zodat u geen tijd en moeite hoeft te verspillen aan een bezoek aan een winkel.

* Het effectieve verwarmingsoppervlak is afhankelijk van de afmetingen van de ruimte, de hoogte van de plafonds, het aantal en de kwaliteit van de ramen, de kwaliteit van de isolatie van de muren en het plafond, de aanwezigheid van hoekkamers en de klimaatzone.

Dompel het apparaat, de stekker van het netsnoer of het snoer zelf niet onder in water of andere vloeistoffen. Dek de verwarming niet af en droog er geen kleren op. Verplaats het apparaat niet als het aan staat of heet is. Zorg ervoor dat het netsnoer niet gedraaid, geknikt of afgekneld is en niet in contact komt met hete, scherpe voorwerpen of warmtebronnen. Gebruik geen chemisch agressieve schoonmaakmiddelen, schuurpasta's, producten die zuren en oplosmiddelen bevatten of metalen sponzen om het apparaat schoon te maken. Laat het water uit het apparaat lopen en laat het apparaat volledig drogen voordat u het opbergt. De fabrikant is niet aansprakelijk voor schade veroorzaakt door het niet opvolgen van de aanbevelingen in dit document. Als het apparaat beschadigd is door kantelen of vallen, vervalt de garantie van de fabrikant. Demonteer of repareer het apparaat niet zelf. Om een beschadigde snoer te vervangen en gevaarlijke situaties te voorkomen, neemt u contact op met de fabrikant, een erkend servicecentrum of een gekwalificeerde specialist. Reparaties moeten worden uitgevoerd door een gekwalificeerde technicus in een erkend servicecentrum. Een gedetailleerde beschrijving van het apparaat, de modi en functies is te vinden in de volledige handleiding op **aeno.com/documents**.

ELEMENTEN VAN BEDIENINGSPANEEL

Knoppen

Constante verwarming	
SMART	'SMART' modus
Timer	
Verlichting	
Waterdamp	
In-/uitschakelen	

Display

24°c	Temperatuur in de kamer
51%	Vochtigheid in de kamer
	Wi-Fi-verbindingsstatus
	Kinderslotfunctie
00:00	Tijd tot de verwarming wordt uitgeschakeld door de timer (in uren en minuten)
00:00	Resterende tijd van continue waterdampgeneratie (in uren en minuten)

FUNCTIES VAN DE AAN-/UITKNOP

Actie	Functie
Eenmaal drukken	De verwarming in-/uitschakelen
Houd ingedrukt tot u een pieptoon hoort (minstens 3 seconden)	De fout resetten nadat de verwarming is gevallen
Houd ingedrukt tot u twee pieptonen hoort (minstens 5 seconden)	De verwarming overschakelen naar de Wi-Fi-koppelingsmodus
Houd ingedrukt tot u drie pieptonen hoort (minstens 10 seconden)	De verwarming terugzetten naar de fabrieksinstellingen

INDICATIE

	Brandt groen	Het apparaat wordt ingeschakeld en geactiveerd in de **AENO** app
	Brandt blauw	Het apparaat is aangesloten op de voeding, geactiveerd in de **AENO** app, maar niet ingeschakeld
	Knippert groen *, blauw of paars	Het apparaat staat in de Wi-Fi-koppelingsmodus
	Knippert rood	Fout na val van apparaat

SMART	Brandt groen	De geselecteerde apparaatfunctie is geactiveerd
	Uit	De geselecteerde apparaatfunctie is gedeactiveerd

SMART	Brandt geel	De gewenste temperatuur in de kamer is bereikt, verwarming wordt tijdelijk gestopt
	Knippert geel	Er is te weinig of geen water in de tank

* Als u de verwarming handmatig bedient zonder verbinding te maken met de **AENO** app, geeft groen knipperen aan dat het apparaat is ingeschakeld en klaar is voor gebruik.

MONTAGE EN AANPASSING

1. Pak het apparaat uit, plaats het op een plat horizontaal oppervlak en bevestig de voetjes (18) met bouten (17) zoals getoond in afb. **B**. Zorg ervoor dat de pluggen van afvoergaten (14) goed gesloten zijn.
2. Plaats de verwarming op zijn voetjes op een vlakke, stabiele ondergrond op de gewenste locatie.
3. Open het deksel van de tank (1) en vul het met gezuiverd/gedestilleerd water tot aan de 'MAX' markering (≤ 2 l, zie afb. **D**). **Vul niet boven de markering!**
4. Sluit het apparaat met het netsnoer (13) aan op een stopcontact.
   ATTENTIE! Het is verboden om een verlengsnoer of stekkerdoos te gebruiken voor aansluiting op het lichtnet vanwege het hoge stroomverbruik van het apparaat in de verwarmingsmodus!
5. Zet de I/0 aan-/uitschakelaar (16) in de 'I' ('Aan') positie (zie afb. **C**).
6. Wacht tot het apparaat klaar is voor gebruik – de aan-/uitknop begint blauw te knipperen.
7. Druk één keer op de aan-/uitknop (12) op het bedieningspaneel (4) om de verwarming in te schakelen – de knop begint groen te knipperen.
8. Activeer indien nodig het apparaat in de **AENO** mobiele app:

- suit uw smartphone aan op Wi-Fi (2,4 GHz) en meld u aan bij uw account in de app (of download de mobiele app van Google Play of App Store en maak een nieuwe account aan);
- tik op het '+' symbool in het 'Huis' tabblad bovenaan het scherm en selecteer 'Apparaat toevoegen';
- schakel BT in op uw smartphone en geef de app alle gevraagde toegangen;
- voer indien nodig uw Wi-Fi-netwerk gegevens in en tik op 'Volgende';
- wacht tot de verwarming automatisch wordt gedetecteerd en tik op 'Toevoegen';
- wacht tot het verbindingsproces is voltooid en tik op 'Klaar'. De aan-/uitknop begint continu groen te branden.

Opmerking. Als het apparaat niet automatisch is gedetecteerd, houdt u de aan-/uitknop 5 seconden ingedrukt tot er twee pieptonen klinken (de aan-/uitknop begint paars te knipperen), selecteert u de 'Verwarming' categorie op het scherm van de smartphone en volgt u de verbindingsinstructies in de app.

Opmerking. Activeer het apparaat in Google Assistant, Amazon Alexa, Siri indien nodig (voor meer informatie, zie de volledige gebruikershandleiding die beschikbaar is op **aeno.com/documents**).

9. Bedien het apparaat handmatig of via de mobiele app.

APPARAATBEDIENING

Handmatige bediening

1. Druk één keer op de aan-/uitknop om de verwarming in te schakelen.
2. Selecteer en schakel de gewenste functie in door één keer op de bijbehorende knop op het bedieningspaneel te drukken, en stel de functie vervolgens in door aan de regelaar (5) te draaien:

Knop	Functie	Functie instellen
	Constante verwarming	Verwarmingsvermogen (2 vermogens – 1000,0 W, 2000,0 W)
SMART	Verwarming in 'SMART' modus	Verwarmingstemperatuur van de kamer (0–40 °C / 32–104 °F, instelstap – 1 °C / 1 °F) *
	Timer	Tijd tot de verwarming uitschakelt in uren en minuten
	Waterdampgeneratie	Intensiteit waterdampgeneratie (3 niveaus – laag, gemiddeld, hoog)
	Verlichting	Kleurmodus verlichting (12 modi)

* De temperatuureenheid °C/°F kan via de **AENO** app worden gewijzigd.

De verwarming ondersteunt twee verwarmingstypen:

- **Constante verwarming** zorgt voor een constante toevoer van warmte.
- **Verwarming in de 'SMART' modus** is ontworpen om de ingestelde temperatuur in de kamer te handhaven. Als de temperatuur in de kamer gelijk aan of hoger is dan de ingestelde temperatuur, gaat de verwarmer in stand-bymodus totdat de temperatuur onder de ingestelde temperatuur zakt. De standaardtemperatuur is ingesteld op 24 °C / 85 °F in de 'SMART' modus.

Om het **realistisch vlameffect** te bereiken, schakelt u tegelijkertijd de waterdampgeneratie en de verlichting in.

Opmerking. De kwaliteit van het realistisch vlameffect is afhankelijk van omgevingsfactoren zoals temperatuur en vochtigheid in de kamer, tocht, airconditioning, enz.

Opmerking. Om de functie uit te schakelen, houdt u de bijbehorende knop ingedrukt. Er wordt een voortgangsbalk weergegeven op het scherm. Houd de knop ingedrukt tot de balk vol is.

3. Na gebruik, schakel de verwarming uit door één keer op de aan-/uitknop op het bedieningspaneel te drukken.

Opmerking. Het bedieningspaneel gaat na 20 seconden inactiviteit in stand-bymodus. Om het apparaat te bedienen, activeert u het bedieningspaneel door op een willekeurige knop te drukken.

Bediening via app

1. Zorg ervoor dat de verwarming geactiveerd is in de **AENO** mobiele app (voor meer informatie, zie 'Montage en aanpassing'). Schakel de verwarming in door één keer op de aan-/uitknop in de app te tikken.
2. Bedien de verwarming via de app. Extra instellingen en functies zijn ook beschikbaar via de app:
   - het werkschema van het apparaat instellen;
   - de statistieken van elektriciteitsverbruik checken;
   - de meldingen aanpassen;
   - de temperatuureenheid (°C/°F) selecteren;

- de stemassistenten verbinden en scenario's aanpassen.

3. Na gebruik, schakel de verwarming uit door één keer op de aan-/uitknop in de app te tikken.

Opmerking. Voor meer informatie over het bedienen van de verwarming via de mobiele app, raadpleeg de volledige gebruikershandleiding die beschikbaar is op **aeno.com/documents**.

KINDERSLOTFUNCTIE

De kinderslotfunctie vergrendelt alle knoppen op het bedieningspaneel van het apparaat en de regelaar. U kunt de functie op de volgende manieren in-/uitschakelen:

- handmatig door de knoppen voor constante verwarming en verlichting tegelijkertijd 3 seconden ingedrukt te houden;
- via de **AENO** mobiele app ('Instellingen' tabblad).

VAL VAN HET APPARAAT

Het apparaat is uitgerust met een kantelsensor die de stroom uitschakelt bij een val. Als het apparaat valt of gevaarlijk kantelt, geeft het display een gevaarsignaal weer met een geluidssignaal. Er wordt ook een valmelding verstuurd naar de smartphone van de gebruiker als het apparaat is geactiveerd in de **AENO** mobiele app.

Als de verwarming valt, doe dan het volgende:

1. Zet de verwarming terug in zijn oorspronkelijke positie. Check dat de verwarming en het netsnoer niet beschadigd zijn.
2. Houd de aan-/uitknop ingedrukt tot u een pieptoon hoort (minstens 3 seconden) om de fout te resetten.

Opmerking. Als de verwarming na de val niet onmiddellijk in de oorspronkelijke positie wordt teruggezet, schakelt de valindicator na korte tijd uit. Zet de verwarming terug in de juiste positie voor automatische reset.

ATTENTIE! Als er water uit de tank is gelekt, haalt u de stekker uit het stopcontact en wacht u tot de verwarming volledig is opgedroogd. Als er zichtbare schade is aan de verwarming of het netsnoer na een val, neem dan contact op met een servicecentrum voor een diagnose.

WATER UIT DE TANK AFVOEREN

De watertank moet worden geleegd na gebruik van de bevochtigingsfunctie en voor het opbergen van het apparaat. Laat hiervoor resterend water weglopen door de pluggen (14) aan de onderkant van de behuizing van het apparaat te openen en laat het volledig drogen. Het wordt aanbevolen om het apparaat in de originele verpakking te bewaren zonder de pluggen te sluiten.

PROBLEEMOPLOSSING

- **De verwarming gaat niet aan.** Mogelijke oorzaken: het stopcontact is defect; het netsnoer is beschadigd. Oplossing: controleer het stopcontact door er een ander apparaat op aan te sluiten, sluit het apparaat zo nodig aan op een werkend stopcontact; neem contact op met een erkend servicecentrum.
- **De verwarming warmt niet op wanneer de 'SMART' modus is ingeschakeld.** Mogelijke oorzaak: de gewenste temperatuur is niet juist ingesteld. Oplossing: stel de gewenste temperatuur in boven de huidige temperatuur in de kamer.
- **De verwarming reageert niet op commando's van de mobiele app.** Mogelijke oorzaak: netwerkverbinding is mislukt. Oplossing: verbind het apparaat opnieuw met het Wi-Fi-netwerk of wacht tot de verbinding is hersteld.
- **De verwarming maakt een geluid, de aan-/uitknop knippert rood.** Mogelijke oorzaak: het apparaat is gevaarlijk gekanteld of gevallen. Oplossing: volg de stappen in het gedeelte 'Val van het apparaat'.

ATTENTIE! Als geen van de voorgestelde methoden helpt om het probleem op te lossen, neem dan contact op met uw leverancier of een erkend servicecentrum. Haal het apparaat niet uit elkaar en probeer het niet zelf te repareren.

ASBISC behoudt zich het recht voor het apparaat te wijzigen en wijzigingen en aanvullingen in dit document aan te brengen zonder voorafgaande kennisgeving aan de gebruikers.

Garantieperiode en levensduur – 2 jaar vanaf de verkoopdatum van het apparaat in het retailnetwerk.

Fabrikant: ASBISC Enterprises PLC, Iapetou, 1, Agios Athanasios, 4101, Limassol, Cyprus. Tel.: +48732080077, info@asbis.com, asbis.com. Gemaakt in Polen. Alle handelsmerken die in dit document worden genoemd, zijn eigendom van hun respectieve eigenaars. De productiedatum staat op de verpakking.

Actuele informatie en een gedetailleerde beschrijving van het apparaat, evenals aansluitinstructies, certificaten, informatie over bedrijven die kwaliteitsclaims accepteren en garanties zijn beschikbaar op **aeno.com/documents**.

Dit apparaat voldoet aan de geldende veiligheidseisen.

ROHS-RICHTLIJN. Het apparaat voldoet aan de RoHS-richtlijn 2011/65/EU inzake de beperking van gevaarlijke stoffen, inclusief de RoHS-richtlijn 2015/863/EU.

VEREENVOUDIGDE CONFORMITEITSVERKLARING. ASBISC verklaart hierbij dat het apparaat voldoet aan Richtlijn 2014/53/EU. De volledige tekst van de EU-conformiteitsverklaring is te vinden op het volgende webadres: **aeno.com/userfiles/files/Certificates/CE/Space-Heater.pdf**.

NOR **AENO™** smart premium miljøvennlig romvarmeovn med EKTE BRANN-effekt er designet for oppvarming og luftfukting i bolig- og kontorlokaler.

ADVARSEL! Les dette dokumentet nøye før du bruker enheten, og ta vare på det for senere referanse.

MODELLER

Stiktype	Farge	
	Hvit	Svart
E/F	**AFH0001S, AFH0001S-A ***	**AFH0002S, AFH0002S-A ***
G	**AFH0001S-UK, AFH0001S-UK-A ***	**AFH0002S-UK, AFH0002S-UK-A ***

* Modeller som slutter på «-A» er ment for salg på Amazons markedsplass og har ingen tekniske forskjeller fra modeller uten endelsen.

TEKNISKE SPESIFIKASJONER

Strømforsyning (inngang): 230 V (AC), 50–60 Hz, 10,0 A, 2000,0 W (maks.) (≤ 2,0 W i standby-modus). Wi-Fi-støtte: 2,4 GHz, ≤ 20 dBm / 100 mW. Konveksjonsoppvarming: 2 effektnivåer. Oppvarmingsareal: opptil 35 m^2 *. Opprettholdelse av romtemperatur: 0–40 °C / 32–104 °F. Ultralyd luftfukting: 3 intensitetsnivåer. Tid for kontinuerlig vanndampgenerering med full tank: opptil 72 t. 12 fargers bakgrunnsbelysningsmodus. Vanntankkapasitet: 2 l. Display: IPS, 2,8", 320×240 px. Støynivå (på 1 m avstand): ≤ 35 dB. Styring: manuell, fjernstyring (via **AENO**-appen), stemmeassistenter. Materiale: stål, aluminium, plast. Vippesensor. Beskyttelse mot elektrisk støt og overoppheting. Størrelse: 1010×170×240 mm. Nettovekt: 10,9 kg. Lengde på strømledning: 1,9 m. Bruksforhold: temperatur +5...+40 °C, relativ fuktighet ≤ 70 %. Lagringsforhold: temperatur +5...+40 °C, relativ fuktighet ≤ 80 % (ikke-kondenserende).

LEVERINGSSETT (se fig. **A**)

Smart premium miljøvennlig romvarmeovn med EKTE BRANN-effekt, ben (2 stk.), bolter for feste av ben (4 stk.), monterings- og påkoblingsbrosjyre, garantikort, hurtigbrukerveiledning.

ENHETSELEMENTER (se fig. **A**)

1 – deksel til vanntank, 2 – vanntank, 3 – enhetskropp, 4 – kontrollpanel, 5 – regulator, 6 – knapp for konstant oppvarming, 7 – knapp for «SMART»-oppvarmingsmodus, 8 – timerknapp, 9 – display, 10 – knapp for bakgrunnsbelysning, 11 – dampknapp, 12 – av/på-knapp, 13 – strømledning, 14 – plugger for å tømme vann fra tanken, 15 – temperatur- og fuktighetssensor, 16 – I/0-strømbryter, 17 – bolter for å feste bena, 18 – ben.

BEGRENSNINGER OG ADVARSLER

Les innholdet i denne delen nøye før du bruker enheten.

ADVARSEL! Varm overflate! Fare for brannskader ved kontakt med varme overflater! Ikke berør overflaten på varmeovnen før den er helt avkjølt!

ADVARSEL! Ikke vipp eller snu varmeovnen opp ned hvis tanken er fylt med vann! Ikke overskrid «MAX»-merket når du fyller tanken. Bruk kun renset/destillert vann. Ikke bruk dampfunksjonen når tanken er tom.

Enheten, samt **AENO**-appen, er ikke beregnet for bruk av barn under 16 år eller personer med begrensede fysiske, mentale eller kognitive evner uten tilstrekkelig erfaring eller kunnskap, med mindre de er under tilsyn av en person som er ansvarlig for deres sikkerhet. Ikke bruk enheten i små rom der det oppholder seg personer som ikke kan forlate rommet på egen hånd, med mindre de er under konstant tilsyn av en person som er ansvarlig for deres sikkerhet. Enheten er kun beregnet for innendørs bruk i hjemmet. Det er forbudt å bruke enheten utendørs. Plasser varmeovnen minst 1 meter unna tekstiler, møbler, pyntegjenstander og andre brennbare materialer. Ikke installer enheten direkte under eller oppå en stikkontakt. Ikke installer enheten på steder som er tilgjengelige for barn og kjæledyr. Bruk varmeovnen minst 1,5 meter unna mennesker og dyr. Ikke bruk enheten i nærheten av badekar, dusj eller andre vannkilder. Ikke la barn leke med enheten og dens komponenter. Ikke slipp eller kast enheten. Ikke bruk skadede enheter eller komponenter. Sørg for at nominell spenning og frekvens som er angitt i de tekniske spesifikasjonene samsvarer med parametrene til det elektriske nettverket. Bruk kun enheten med tørre hender. Ikke la enheten være koblet til strømforsyningen uten tilsyn. Trekk ut støpselet til enheten fra stikkontakten etter bruk og før rengjøring. Trekk ut enhetets støpsel fra stikkontakten ved å holde i støpselet, ikke i strømledningen. Ikke senk enheten, strømstikken eller strømledningen ned i vann eller andre væsker. Ikke dekk til varmeovnen eller tørk gjenstander på den. Ikke flytt enheten mens den er på eller varm. Sørg for at strømledningen ikke er vridd, bøyd, presset mot noe, eller kommer i kontakt med varme, skarpe gjenstander eller varmekilder. Ikke bruk kjemisk aggressive vaskemidler, slipepasta, produkter som inneholder syrer og løsemidler, eller metallsvamper til å rengjøre enheten. Før oppbevaring, tøm ut vannet fra enheten og la den tørke helt. Produsenten er ikke ansvarlig for skader som følge av at anbefalingene i dette dokumentet ikke følges. Hvis enheten har blitt skadet ved velting eller fall, vil dette ugyldiggjøre produsentens garanti. Ikke demonter eller reparer enheten selv. For å unngå farlige situasjoner ved utskifting av en skadet ledning, kontakt produsenten, et autorisert servicesenter eller en kvalifisert spesialist. Reparasjoner må utføres av en kvalifisert tekniker på et autorisert servicesenter. En detaljert beskrivelse av enheten, dens moduser og funksjoner finnes i den fullstendige bruksanvisningen, som er tilgjengelig på **aeno.com/documents**.

Hvis du har spørsmål eller problemer med å bruke AENO™-enheten, kan du kontakte kundestøtte via e-post på **support@aeno.com** eller via online chat på **aeno.com/service-and-warranty**. Eksperter vil hjelpe deg med å finne ut av det, og du trenger ikke å kaste bort tid og krefter på å besøke butikken.

* Det effektive oppvarmingsarealet avhenger av rommets areal, takhøyden, antall vinduer, kvaliteten på glassene, kvaliteten på isolasjonen av vegger og tak, tilstedeværelsen av hjørnerom og klimasonen.

KONTROLLPANELELEMENTER

Knapper

Konstant oppvarming	
SMART	«SMART»-modus
Timer	
Bakgrunnsbelysning	
Vanndamp	
Slår av/på	

Display

24°C	Romtemperatur
51%	Innendørs luftfuktighet
	Status for Wi-Fi-tilkobling
	Barnesikringsfunksjon
00:00	Tid til varmeovnen slår seg av i henhold til timeren (i timer og minutter)
00:00	Gjenværende tid for kontinuerlig vanndampgenerering (i timer og minutter)

AV/PÅ-KNAPPENS FUNKSJONER

Handling	Funksjon
Ett trykk	Slår varmeovnen av/på
Trykk og hold inne til ett pip (minst 3 sekunder)	Tilbakestiller feilen etter varmeovnens fall
Trykk og hold inne til to pip (minst 5 sekunder)	Setter varmeovnen i Wi-Fi-paringsmodus
Trykk og hold inne i opptil tre pip (minst 10 sekunder)	Tilbakestille varmeovnen til fabrikkinnstillinger

LYSINDIKASJON

	Lyser grønt	Enheten er slått på og aktivert i **AENO**-appen
	Lyser blått	Enheten er koblet til strømforsyningen, aktivert i **AENO**-appen, men ikke slått på
	Blinker grønt *, blått eller lilla	Enheten er i Wi-Fi-paringsmodus
	Blinker rødt	Feil etter enhetsfall

SMART	Lyser grønt	Den valgte enhetsfunksjonen er aktivert
	Lyser ikke	Den valgte enhetsfunksjonen er deaktivert

SMART	Lyser gul	Ønsket romtemperatur er nådd, oppvarmingen er midlertidig stoppet

	Blinker gult	Det er for lite eller ikke noe vann i tanken

* Når du kontrollerer varmeovnen manuelt uten å koble til **AENO**-appen, indikerer blinkende grønt at enheten er på og klar til bruk.

INSTALLASJON OG KONFIGURASJON

1. Pakk ut enheten, plasser den på en flat, horisontal overflate og skru fast beina (18) med bolter (17), som vist i fig. **B**. Sørg for at pluggene i vannavløpshullet (14) er godt lukket.
2. Plasser varmeovnen på beina på en flat, stabil overflate på ønsket sted.
3. Åpne tankdekslet (1) og fyll det med renset/destillert vann opp til «MAX»-merket (≤ 2 l, se fig. **D**). **Ikke overskrid merket!**
4. Koble enheten til strømuttaket med strømledningen (13).
   ADVARSEL! Det er forbudt å bruke skjøteledning eller strømfilter for å koble til strømnettet på grunn av enhetens høye strømforbruk i varmemodus!
5. Vri I/0-strømbryteren (16) til «I» («På»)-posisjon (se fig. **C**).
6. Vent til enheten er klar til bruk – av/på-knappen vil begynne å blinke blått.
7. Slå på varmeovnen ved å trykke på av/på-knappen (12) på kontrollpanelet (4) én gang – den vil begynne å blinke grønt.
8. Om nødvendig, aktiver enheten i **AENO**-mobilappen:
   - koble smarttelefonen din til Wi-Fi (2,4 GHz) og logg inn på kontoen din i appen (eller last ned mobilappen fra Google Play eller App Store og registrer en ny konto);
   - trykk på «+»-ikonet i «Hjem»-fanen øverst på skjermen og velg «Legg til enhet»;
   - slå på BT på smarttelefonen din og gi appen all forespurt tilgang;
   - om nødvendig, skriv inn Wi-Fi-nettverksinformasjonen din og trykk på «Neste»;
   - vent til varmeovnen oppdages automatisk og trykk på «Legg til»;
   - vent til tilkoblingsprosessen er fullført, og trykk på «Ferdig». Av/på-knappen vil lyse grønt.

   Merk. Hvis enheten ikke oppdages automatisk, trykk og hold inne av/på-knappen i 5 sekunder til du hører to pipelyder (av/på-knappen blinker lilla), velg kategorien «Varmeovn» på smarttelefonskjermen og følg tilkoblingsinstruksjonene i appen.

   Merk. Om nødvendig, aktiver enheten i Google Assistant, Amazon Alexa, Siri (se den fullstendige brukerhåndboken på **aeno.com/documents** for detaljer).
9. Styr enheten manuelt eller via mobilappen.

ENHETSSTYRING

Manuell styring

1. Slå på varmeovnen ved å trykke på av/på-knappen én gang.
2. Velg og slå på ønsket funksjon ved å trykke én gang på den tilhørende knappen på kontrollpanelet, og juster deretter funksjonen ved å vri på knotten (5):

Knapp	Funksjon	Sett opp funksjonen
	Konstant oppvarming	Varmeeffekt (2 effekter – 1000,0 W, 2000,0 W)
SMART	Oppvarming i «SMART»-modus	Romoppvarmingstemperatur (0–40 °C / 32–104 °F, innstillingstrinn – 1 °C / 1 °F) *
	Timer	Tid til varmeovnen slår seg av i timer og minutter
	Generering av vanndamp	Vanndampgenereringsintensitet (3 nivåer – lav, middels, høy)
	Bakgrunnsbelysning	Fargebakgrunnsbelysningsmodus (12 moduser)

* Temperaturenheten °C/°F kan endres via **AENO**-appen.

Varmeovnen støtter to typer oppvarming:

- **Kontinuerlig oppvarming** sikrer en konstant tilførsel av varme.
- **Oppvarming i «SMART»-modus** er utformet for å opprettholde en innstilt temperatur i rommet. Hvis romtemperaturen er lik eller høyere enn den innstilte temperaturen, går varmeren i standby-modus inntil temperaturen faller under det innstilte nivået. I «SMART»-modus er standardtemperaturen 24 °C / 85 °F.

For å oppnå **ekte brann-effekt**, slå på vanndampgenereringen og bakgrunnsbelysningen samtidig.

Merk. Kvaliteten på den ekte brann-effekten avhenger av miljøforhold som romtemperatur og fuktighet, trekk, klimaanlegg osv.

Merk. For å deaktivere funksjonen, trykk og hold inne den tilhørende knappen. En fremdriftsskala vil vises på skjermen. Hold knappen inne til skalaen er helt fylt.

3. Når du er ferdig med å bruke varmeovnen, slå den av ved å trykke én gang på av/på-knappen på kontrollpanelet.

Merk. Kontrollpanelet går inn i standby-modus etter 20 sekunders inaktivitet. For å styre enheten, aktiver den ved å trykke på en hvilken som helst knapp på kontrollpanelet.

Styring via appen

1. Sørg for at varmeovnen er aktivert i **AENO**-mobilappen (se detaljer i «Installasjon og konfigurasjon»). Slå på varmeovnen ved å trykke én gang på av/på-knappen i appen.
2. Styr varmeren din via appen. Ytterligere innstillinger og funksjoner er også tilgjengelige gjennom appen:
   - angi enhetens driftsplan;
   - kontroll statistikk for strømforbruk;
   - sett opp varsler;
   - velg temperaturenheten (°C/°F);
   - koble til stemmeassistenter og sett opp scenarier.
3. Når du er ferdig med å bruke varmeovnen, slår du den av ved å trykke én gang på av/på-knappen i appen.

Merk. Hvis du vil ha mer informasjon om hvordan du styrer varmeovnen via mobilappen, kan du se den fullstendige brukerhåndboken på **aeno.com/documents**.

BARNESIKRINGSFUNKSJON

Barnesikringsfunksjonen låser alle knappene på enhetens kontrollpanel og regulatoren. Du kan aktivere/deaktivere funksjonen på følgende måter:

- manuelt, ved å trykke og holde inne knappene for konstant oppvarming og bakgrunnsbelysning samtidig i 3 sekunder;
- via **AENO**-mobilappen (fanen «Innstillinger»).

ENHETSFALL

Enheten er utstyrt med en vippesensor, som lar deg koble fra enheten hvis den faller. Hvis enheten vippes eller mistes på en farlig måte, vises et faresymbol på displayet, ledsaget av et lydsignal. Brukeren vil også motta et varsel om et fall på smarttelefonen sin hvis enheten er aktivert i **AENO**-mobilapplikasjonen.

Hvis varmeovnen faller ned, gjør følgende:

1. Sett varmeovnen tilbake i sin opprinnelige posisjon. Sørg for at varmeovnen og strømledningen ikke er skadet.
2. Trykk og hold inne av/på-knappen til du hører ett pip (minst 3 sekunder) for å fjerne feilen.

Merk. Hvis varmeovnen ikke umiddelbart returneres til sin opprinnelige posisjon etter at den har falt, vil fallindikatoren slå seg av etter en stund. Sett varmeovnen tilbake i riktig posisjon for automatisk tilbakestilling.

ADVARSEL! Hvis det har sølt vann ut av tanken, koble fra varmeovnen og vent til den er helt tørr. Hvis det er synlige skader på varmeovnen eller strømledningen etter et fall, kontakt servicesenteret for diagnostikk.

TØMNING AV VANN FRA TANKEN

Vanntanken må tømmes etter bruk av luftfuktingsfunksjonen og før oppbevaring av enheten. For å gjøre dette, tøm ut det gjenværende vannet ved å åpne pluggene (14) nederst på enheten og la det tørke helt. Det anbefales å oppbevare enheten i originalemballasjen uten å lukke pluggene.

FEILSØKING

- **Varmeovnen slår seg ikke på.** Mulige årsaker: stikkontakten er defekt; strømledningen er skadet. Løsning: sjekk at stikkontakten fungerer som den skal ved å koble en annen enhet til den; om nødvendig, koble enheten til en fungerende stikkontakt; kontakt et autorisert servicesenter.
- **Når «SMART»-modus er slått på, varmes ikke varmeovnen opp.** Mulig årsak: ønsket temperatur ble stilt inn feil. Løsning: still inn ønsket temperatur høyere enn gjeldende romtemperatur.
- **Varmeovnen reagerer ikke på kommandoer fra mobilappen.** Mulig årsak: det oppsto en nettverkstilkoblingsfeil. Løsning: koble enheten til Wi-Fi-nettverket på nytt, eller vent til forbindelsen er gjenopprettet.
- **Varmeovnen piper, og av/på-knappen blinker rødt.** Mulig årsak: enheten har vippet farlig eller falt. Løsning: følg trinnene i delen «Enhetsfall».

ADVARSEL! Hvis ingen av de foreslåtte metodene hjelper med å løse problemet, kontakt leverandøren eller et autorisert servicesenter. Ikke demonter enheten eller forsøk å reparere den selv.

ASBISC forbeholder seg retten til å modifisere enheten og gjøre endringer og tillegg i dette dokumentet uten forvarsel til brukerne.
Garantiperioden og brukstiden – 2 år fra salgsdatoen for produktet.
Produsentdetaljer: ASBISC Enterprises PLC, Iapetou, 1, Agios Athanasios, 4101, Limassol, Cyprus (Kypros). Tlf.: +48732080077, info@asbis.com, asbis.com. Laget i Polen. Se produksjonsdatoen på emballasjen. Alle varemerker og handelsnavn som er nevnt i dette dokumentet tilhører sine respektive eiere. Oppdatert informasjon og en detaljert beskrivelse av enheten, samt tilkoblingsinstruksjoner, sertifikater, informasjon om selskaper som godtar kvalitets- og garantikrav, kan lastes ned på **aeno.com/documents**.
Denne enheten overholder gjeldende sikkerhetskrav.
ROHS-DIREKTIV. Enheten overholder kravene i RoHS-direktivet 2011/65/EU om begrensning av visse farlige stoffer, inkludert kravene i RoHS-direktivet 2015/863/EU.
FORENKLET SAMSVARSERKLÆRING. ASBISC erklærer herved at enheten er i samsvar med direktivet 2014/53/EU. Hele teksten til EU-samsvarserklæringen finner du på følgende nettadresse: **aeno.com/userfiles/files/Certificates/CE/Space-Heater.pdf**.

POL Grzejnik Premium Eco Smart Space z efektem ŻYWEGO OGNIA **AENO™** jest przeznaczony do ogrzewania i nawilżania powietrza w pomieszczeniach mieszkalnych i biurowych.

UWAGA! Przed rozpoczęciem korzystania z urządzenia proszę uważnie przeczytać niniejszy dokument i zachować go na przyszłość.

MODELE

Typ wtyczki	Kolor	
	Biały	Czarny
E/F	**AFH0001S, AFH0001S-A ***	**AFH0002S, AFH0002S-A ***
G	**AFH0001S-UK, AFH0001S-UK-A ***	**AFH0002S-UK, AFH0002S-UK-A ***

* Modele z końcówką „-A" są przeznaczone do sprzedaży na rynku Amazon i nie różnią się technicznie od modeli bez tej końcówki.

DANE TECHNICZNE

Zasilanie (wejście): 230 V (AC), 50–60 Hz, 10,0 A, 2000,0 W (maks.) (≤ 2,0 W w trybie czuwania). Obsługa Wi-Fi: 2,4 GHz, ≤ 20 dBm / 100 mW. Ogrzewanie konwekcyjne: 2 poziomy mocy. Obszar ogrzewania: do 35 m^2 *. Utrzymywanie temperatury pokojowej: 0–40 °C / 32–104 °F. Ultradźwiękowe nawilżanie powietrza: 3 poziomy intensywności. Czas ciągłego wytwarzania pary wodnej przy pełnym zbiorniku: do 72 godz. 12 kolorowych trybów podświetlenia. Pojemność zbiornika wody: 2 l. Wyświetlacz: IPS, 2,8", 320×240 px. Poziom hałasu (w odległości 1 m): ≤ 35 dB. Sterowanie: ręczne, zdalne (za pośrednictwem aplikacji **AENO**), asystenci głosowi. Materiał: stal, aluminium, tworzywo sztuczne. Czujnik przechyłu. Ochrona przed porażeniem prądem i przegrzaniem. Wymiary: 1010×170×240 mm. Waga netto: 10,9 kg. Długość przewodu zasilającego: 1,9 m. Warunki eksploatacji: temperatura +5...+40 °C, wilgotność względna ≤ 70 %. Warunki przechowywania: temperatura +5...+40 °C, wilgotność względna ≤ 80 % (bez kondensacji).

ZAWARTOŚĆ ZESTAWU (patrz rys. **A**)

Grzejnik Premium Eco Smart Space z efektem ŻYWEGO OGNIA, nóżki (2 szt.), śruby do mocowania nóżek (4 szt.), broszura dotycząca montażu i włączania, karta gwarancyjna, skrócona instrukcja obsługi.

ELEMENTY URZĄDZENIA (patrz rys. **A**)

1 – pokrywa zbiornika wody, 2 – zbiornik wody, 3 – obudowa urządzenia, 4 – panel sterowania, 5 – pokrętło, 6 – przycisk stałego grzania, 7 – przycisk trybu grzania „SMART", 8 – przycisk timera, 9 – wyświetlacz, 10 – przycisk podświetlenia, 11 – przycisk pary wodnej, 12 – przycisk włączania/wyłączania, 13 – przewód zasilający, 14 – zaślepki otworów do spuszczania wody ze zbiornika, 15 – czujnik temperatury i wilgotności, 16 – przełącznik zasilania I/0, 17 – śruby do mocowania nóżek, 18 – nóżki.

OGRANICZENIA I OSTRZEŻENIA

Przed przystąpieniem do obsługi urządzenia proszę uważnie przeczytać treść niniejszego rozdziału.

UWAGA! Gorąca powierzchnia! Ryzyko poparzenia w wyniku kontaktu z rozgrzanymi powierzchniami! Nie dotykać powierzchni grzejnika, dopóki całkowicie nie ostygnie!

UWAGA! Nie przechylać ani nie obracać grzejnika, jeśli jego zbiornik jest wypełniony wodą! Nie przekraczać oznaczenia „MAX" podczas napełniania zbiornika. Proszę używać wyłącznie wody oczyszczonej/destylowanej. Nie używać funkcji pary wodnej, gdy zbiornik jest pusty.

Urządzenie oraz aplikacja **AENO** nie są przeznaczone do użytku przez dzieci poniżej 16 roku życia lub osoby o ograniczonych zdolnościach fizycznych, psychicznych lub umysłowych, które nie posiadają odpowiedniego doświadczenia lub wiedzy, chyba że znajdują się pod nadzorem osoby odpowiedzialnej za ich bezpieczeństwo. Nie należy używać urządzenia w małych pomieszczeniach, w których przebywają osoby niemogące samodzielnie opuścić pomieszczenia, chyba że znajdują się one pod stałym nadzorem osoby odpowiedzialnej za ich bezpieczeństwo. Nie należy używać urządzenia w małych pomieszczeniach, w których przebywają osoby niemogące samodzielnie opuścić pomieszczenia, chyba że znajdują się one pod stałym nadzorem osoby odpowiedzialnej za ich bezpieczeństwo. Urządzenie jest przeznaczone wyłącznie do użytku domowego. Nie używaj urządzenia na zewnątrz. Należy umieścić grzejnik w odległości co najmniej 1 metra od wszelkich tkanin, mebli, dekoracji i innych łatwopalnych materiałów. Nie należy umieszczać urządzenia bezpośrednio pod lub na gniazdku elektrycznym. Nie należy instalować urządzenia w miejscach dostępnych dla dzieci i zwierząt. Używać grzejnika w odległości co najmniej 1,5 metra od ludzi i zwierząt. Nie używaj urządzenia w pobliżu wanny, prysznica ani żadnego innego źródła wody. Nie używaj urządzenia w pobliżu wanny, prysznica ani żadnego innego źródła wody. Nie należy pozwalać dzieciom na zabawę urządzeniem i akcesoriami. Nie upuszczaj i nie rzucaj urządzenia. Nie używaj uszkodzonego urządzenia lub akcesoriów. Należy upewnić się, że napięcie znamionowe i częstotliwość podane w danych technicznych odpowiadają zasilaniu sieciowemu. Urządzenie należy obsługiwać wyłącznie suchymi rękami. Nie należy pozostawiać urządzenia podłączonego do zasilania bez nadzoru. Odłącz urządzenie od zasilania po użyciu i przed czyszczeniem. Odłącz urządzenie od zasilania, trzymając za wtyczkę, a nie za przewód zasilający.

W przypadku jakichkolwiek pytań lub trudności w korzystaniu z urządzenia AENO™ należy skontaktować się z zespołem pomocy technicznej za pośrednictwem poczty elektronicznej pod adresem **support@aeno.com** lub czatu online pod adresem **aeno.com/service-and-warranty**. Specjaliści pomogą Ci i nie będziesz musiał tracić czasu i wysiłku na odwiedzanie sklepu.

* Efektywna powierzchnia grzewcza zależy od wielkości pomieszczenia, wysokości sufitu, liczby okien, jakości oszklenia, jakości izolacji ścian i sufitu, obecności pomieszczeń narożnych i strefy klimatycznej.

Nie wolno zanurzać urządzenia, wtyczki przewodu zasilającego ani samego przewodu w wodzie lub innych płynach. Nie przykrywać grzejnika ani nie suszyć na nim ubrań. Nie wolno przenosić włączonego lub gorącego urządzenia. Upewnij się, że przewód zasilający nie jest skręcony, zagięty, ściśnięty ani nie styka się z gorącymi, ostrymi przedmiotami lub źródłami ciepła. Do czyszczenia urządzenia nie należy używać agresywnych chemicznie detergentów, past ściernych, produktów zawierających kwasy i rozpuszczalniki ani metalowych gąbek. Przed przechowywaniem należy opróżnić urządzenie i pozostawić je do całkowitego wyschnięcia. Producent nie ponosi odpowiedzialności za żadne szkody spowodowane nieprzestrzeganiem zaleceń zawartych w niniejszym dokumencie. Jeśli urządzenie zostało uszkodzone w wyniku przewrócenia lub upuszczenia, spowoduje to unieważnienie gwarancji producenta. Nie należy samodzielnie demontować ani naprawiać urządzenia. Naprawy muszą być wykonywane przez wykwalifikowanego technika w autoryzowanym centrum serwisowym. W celu wymiany uszkodzonego przewodu, aby uniknąć niebezpiecznych sytuacji, skontaktuj się z producentem, autoryzowanym centrum serwisowym lub specjalistą o odpowiednich kwalifikacjach. W celu wymiany uszkodzonego przewodu, aby uniknąć niebezpiecznych sytuacji, skontaktuj się z producentem, autoryzowanym centrum serwisowym lub specjalistą o odpowiednich kwalifikacjach. Szczegółowy opis urządzenia, jego trybów i funkcji można znaleźć w pełnej instrukcji obsługi dostępnej na stronie internetowej **aeno.com/documents**.

ELEMENTY PANELU STEROWANIA

Przyciski

Stałe ogrzewanie	
SMART	Tryb „SMART”
Timer	
Podświetlenie	
Para wodna	
Włączanie/ wyłączanie	

Wyświetlacz

24°C	Temperatura w pomieszczeniu
51%	Wilgotność w pomieszczeniu
	Status połączenia Wi-Fi
	Funkcja zabezpieczenia przed dziećmi
00:00	Czas do wyłączenia grzejnika przez timer (w godzinach i minutach)
00:00	Pozostały czas ciągłego wytwarzania pary wodnej (w godzinach i minutach)

FUNKCJE PRZYCISKU WŁĄCZANIA/WYŁĄCZANIA

Czynność	**Funkcja**
Pojedyncze naciśnięcie	Włączanie/wyłączanie grzejnika
Naciśnij i przytrzymaj, aż rozlegnie się jeden sygnał dźwiękowy (co najmniej 3 sekundy)	Resetowanie błędu po upuszczeniu grzejnika
Naciśnij i przytrzymaj aż do dwóch sygnałów dźwiękowych (co najmniej 5 sekund)	Przełączanie grzejnika w tryb parowania Wi-Fi
Naciśnij i przytrzymaj aż do trzech sygnałów dźwiękowych (co najmniej 10 sekund)	Przywracanie ustawień fabrycznych grzejnika

WSKAZANIE ŚWIETLNE

	Świeci na zielono	Urządzenie jest włączane i aktywowane w aplikacji **AENO**
	Świeci na niebiesko	Urządzenie jest podłączone do zasilania, aktywowane w aplikacji **AENO**, ale nie jest włączone
	Miga na zielono *, niebiesko lub fioletowo	Urządzenie jest w trybie parowania Wi-Fi
	Miga na czerwono	Błąd po upuszczeniu urządzenia

SMART	Świeci na zielono	Wybrana funkcja urządzenia zostanie aktywowana
SMART	Nie świeci	Wybrana funkcja urządzenia jest wyłączona

SMART	Świeci na żółto	Żądana temperatura ogrzewania pomieszczenia została osiągnięta, ogrzewanie zostaje tymczasowo zatrzymane
	Miga na żółto	W zbiorniku jest zbyt mało wody lub nie ma jej wcale

* Podczas ręcznego sterowania grzejnika bez połączenia z aplikacją **AENO** miganie na zielono oznacza, że urządzenie jest włączone i gotowe do pracy.

INSTALACJA I USTAWIENIE

1. Rozpakuj urządzenie, umieść je na płaskiej poziomej powierzchni i przykręć nóżki (18) śrubami (17), jak pokazano na rys. **B**. Upewnij się, że zaślepki otworów do spuszczania wody (14) są szczelnie zamknięte.
2. Umieść grzejnik na nóżkach na płaskiej, stabilnej powierzchni w wybranym miejscu.
3. Otwórz pokrywę zbiornika (1) i napełnij go wodą oczyszczoną/destylowaną do oznaczenia „MAX” (≤ 2 l, patrz rysunek. **D**). **Proszę nie przekraczać oznaczenia!**
4. Podłącz urządzenie do gniazda zasilania za pomocą przewodu zasilającego (13).
   UWAGA! Ze względu na wysoki pobór prądu przez urządzenie w trybie grzania, zabronione jest używanie przedłużaczy lub filtrów sieciowych do podłączania urządzenia do sieci elektrycznej!

5. Ustaw przełącznik zasilania I/0 (16) w pozycji „I” („Włączone”) (patrz rys. **C**).
6. Poczekaj, aż urządzenie będzie gotowe do pracy – przycisk włączania/wyłączania zacznie migać na niebiesko.
7. Włącz grzejnik, naciskając jeden raz przycisk włączania/wyłączania (12) na panelu sterowania (4) – zacznie on migać na zielono.
8. W razie potrzeby aktywuj urządzenie w aplikacji mobilnej **AENO**:
   - podłącz smartfon do sieci Wi-Fi (2,4 GHz) i zaloguj się na swoje konto w aplikacji (lub pobierz aplikację mobilną z Google Play lub App Store i zarejestruj nowe konto);
   - dotknij ikonę „+” na karcie „Dom” w górnej części ekranu i wybierz opcję „Dodaj urządzenie”;
   - włącz BT na smartfonie i udziel aplikacji wszystkich żądanych dostępów;
   - w razie potrzeby wprowadź dane uwierzytelniające sieci Wi-Fi i dotknij „Dalej”;
   - poczekaj, aż grzejnik zostanie wykryty automatycznie i naciśnij „Dodaj”;
   - poczekaj na zakończenie procesu łączenia i dotknij „Zakończ”. Przycisk włączania/wyłączania zacznie świecić na zielono w sposób ciągły.

   Notatka. Jeśli urządzenie nie zostało automatycznie wykryte, naciśnij i przytrzymaj przycisk włączania/wyłączania przez 5 sekund, aż do dwóch sygnałów dźwiękowych (przycisk włączania/wyłączania zacznie migać na fioletowo), wybierz kategorię „Grzejnik” na ekranie smartfonu i postępuj zgodnie z instrukcjami połączenia w aplikacji.

   Notatka. W razie potrzeby aktywuj urządzenie w Google Assistant, Amazon Alexa lub Siri (więcej informacji można znaleźć w pełnej instrukcji obsługi dostępnej na stronie internetowej **aeno.com/documents**).
9. Urządzeniem można sterować ręcznie lub za pomocą aplikacji mobilnej.

STEROWANIE URZĄDZENIEM

Sterowanie ręczne

1. Włącz grzejnik, naciskając jeden raz przycisk włączania/wyłączania.
2. Wybierz i włącz żądaną funkcję, naciskając jeden raz odpowiedni przycisk na panelu sterowania, a następnie ustaw funkcję, obracając pokrętło (5):

Przycisk	Funkcja	Ustawianie funkcji
	Stałe ogrzewanie	Moc ogrzewania (2 moce – 1000,0 W, 2000,0 W)
SMART	Ogrzewanie w trybie „SMART”	Temperatura ogrzewania pomieszczenia (0–40 °C / 32–104 °F, krok ustawienia – 1 °C / 1 °F) *
	Timer	Czas do wyłączenia grzejnika w godzinach i minutach
	Wytwarzanie pary wodnej	Intensywność wytwarzania pary wodnej (3 poziomy – niski, średni, wysoki)
	Podświetlenie	Tryb kolorowy podświetlenia (12 trybów)

* Jednostkę temperatury °C/°F można zmienić za pomocą aplikacji **AENO**.

Grzejnik obsługuje dwa rodzaje ogrzewania:
- **Stałe ogrzewanie** zapewnia stały dopływ ciepła.
- **Ogrzewanie w trybie „SMART”** ma na celu utrzymanie ustawionej temperatury w pomieszczeniu. Jeśli temperatura w pomieszczeniu jest równa lub wyższa niż ustawiona temperatura, grzejnik przechodzi w tryb czuwania do momentu, aż temperatura spadnie poniżej ustawionej wartości. W trybie „SMART” domyślna temperatura jest ustawiona na 24 °C / 85 °F.

Aby uzyskać **efekt żywego ognia**, należy jednocześnie włączyć wytwarzanie pary wodnej i podświetlenie.

Notatka. Jakość efektu żywego ognia zależy od warunków środowiskowych, takich jak temperatura i wilgotność w pomieszczeniu, przeciągi, klimatyzacja itp.

Notatka. Aby wyłączyć funkcję, naciśnij i przytrzymaj odpowiedni przycisk. Na ekranie zostanie wyświetlony pasek postępu. Przytrzymaj przycisk, aż pasek się zapełni.

3. Po zakończeniu pracy wyłącz grzejnik, naciskając jeden raz przycisk włączania/wyłączania na panelu sterowania.

Notatka. Panel sterowania przechodzi w tryb czuwania po 20 sekundach bezczynności. Aby uruchomić urządzenie, należy nacisnąć dowolny przycisk na panelu sterowania.

Sterowanie za pomocą aplikacji

1. Upewnij się, że grzejnik jest aktywowany w aplikacji mobilnej **AENO** (szczegóły patrz „Instalacja i ustawienie”). Włącz grzejnik, dotykając jeden raz przycisk włączania/wyłączania w aplikacji.
2. Steruj grzejnikiem za pomocą aplikacji. Dodatkowe ustawienia i funkcje są również dostępne za pośrednictwem aplikacji:
   - ustawienie harmonogramu pracy urządzenia;

- sprawdzanie statystyk zużycia energii elektrycznej;
- dostosowywanie powiadomień;
- wybór jednostki temperatury (°C/°F);
- łączenie asystentów głosowych i dostosowywanie scenariuszy.

3. Po zakończeniu pracy wyłącz grzejnik, naciskając jeden raz przycisk włączania/wyłączania w aplikacji.

Notatka. Więcej informacji na temat sterowania grzejnikiem za pomocą aplikacji mobilnej można znaleźć w pełnej instrukcji obsługi dostępnej na stronie internetowej **aeno.com/documents**.

FUNKCJA ZABEZPIECZENIA PRZED DZIEĆMI

Funkcja zabezpieczenia przed dziećmi blokuje wszystkie przyciski na panelu sterowania urządzenia i pokrętło. Funkcję można włączyć/wyłączyć na następujące sposoby:

- ręcznie, naciskając i przytrzymując jednocześnie przyciski stałego ogrzewania i podświetlenia przez 3 sekundy;
- za pośrednictwem aplikacji mobilnej **AENO** (zakładka „Ustawienia").

UPUSZCZENIE URZĄDZENIA

Urządzenie jest wyposażone w czujnik przechyłu, który odłącza zasilanie w razie jego upuszczenia. Jeśli urządzenie przechyli się w niebezpieczny sposób lub upadnie, na wyświetlaczu pojawi się znak ostrzegawczy wraz z sygnałem dźwiękowym. Powiadomienie o upuszczeniu zostanie również wysłane na smartfon użytkownika, jeśli urządzenie jest aktywowane w aplikacji mobilnej **AENO**.

Jeśli grzejnik upadnie, należy wykonać następujące czynności:

1. Przywróć grzejnik do jego pierwotnej pozycji. Upewnij się, że grzejnik i przewód zasilający nie są uszkodzone.
2. Naciśnij i przytrzymaj przycisk włączania/wyłączania do momentu usłyszenia jednego sygnału dźwiękowego (co najmniej 3 sekundy), aby zresetować błąd.

Notatka. Jeśli grzejnik nie zostanie przywrócony do pierwotnej pozycji po upuszczeniu, wskaźnik upuszczenia wyłączy się po krótkim czasie. Proszę ustawić grzejnik w prawidłowej pozycji w celu automatycznego zresetowania.

UWAGA! Jeśli ze zbiornika wyciekła woda, odłącz grzejnik i poczekaj, aż całkowicie wyschnie. Jeśli po upuszczeniu widoczne jest uszkodzenie grzejnika lub przewodu zasilającego, należy skontaktować się z centrum serwisowym w celu przeprowadzenia diagnostyki.

SPUSZCZANIE WODY ZE ZBIORNIKA

Zbiornik wody należy opróżnić po każdym użyciu funkcji nawilżania i przed przechowywaniem urządzenia. W tym celu należy spuścić resztki wody, otwierając zaślepki (14) w dolnej części obudowy urządzenia i pozostawić je do całkowitego wyschnięcia. Zaleca się przechowywanie urządzenia w oryginalnym opakowaniu bez zamykania zaślepek.

USUWANIE EWENTUALNYCH USTEREK

- **Grzejnik się nie włącza.** Możliwe przyczyny: gniazdo zasilania jest uszkodzone; przewód zasilający jest uszkodzony. Rozwiązanie: sprawdź gniazdo, podłączając do niego inne urządzenie, w razie potrzeby podłącz urządzenie do sprawnego gniazda; skontaktuj się z autoryzowanym serwisem.
- **Grzejnik nie nagrzewa się, gdy włączony jest tryb „SMART".** Możliwa przyczyna: żądana temperatura nie została ustawiona prawidłowo. Rozwiązanie: ustaw żądaną temperaturę powyżej aktualnej temperatury w pomieszczeniu.
- **Grzejnik nie reaguje na polecenia z aplikacji mobilnej.** Możliwa przyczyna: wystąpił błąd połączenia sieciowego. Rozwiązanie: podłącz ponownie urządzenie do sieci Wi-Fi lub poczekaj na przywrócenie połączenia.
- **Grzejnik emituje sygnał dźwiękowy, a przycisk włączania/wyłączania miga na czerwono.** Możliwa przyczyna: urządzenie przechyliło się niebezpiecznie lub upadło. Rozwiązanie: wykonaj czynności opisane w rozdziale „Upuszczenie urządzenia".

UWAGA! Jeśli żadna z sugerowanych metod nie pomoże rozwiązać problemu, należy skontaktować się z dostawcą lub autoryzowanym centrum serwisowym. Nie należy demontować ani próbować naprawiać urządzenia samodzielnie.

ASBISC zastrzega sobie prawo do modyfikacji urządzenia oraz wprowadzania zmian i uzupełnień w niniejszym dokumencie bez wcześniejszego powiadomienia użytkowników.

Okres gwarancji i użytkowania – 2 lata od daty sprzedaży urządzenia w sieci detalicznej.

Informacje o producencie: ASBISC Enterprises PLC, Iapetou, 1, Agios Athanasios, 4101, Limassol, Cyprus (Cypr). Tel.: +48732080077, info@asbis.com, asbis.com. Wyprodukowano w Polsce. Wszystkie znaki towarowe i handlowe wymienione w niniejszym dokumencie są własnością ich odpowiednich właścicieli. Data produkcji jest podana na opakowaniu.

Aktualne informacje i szczegółowy opis urządzenia, a także instrukcje podłączenia, certyfikaty, informacje o firmach akceptujących roszczenia jakościowe i gwarancje są dostępne na stronie **aeno.com/documents**.

To urządzenie jest zgodne z obowiązującymi wymogami bezpieczeństwa.

DYREKTYWA ROHS. Urządzenie spełnia wymagania dyrektywy RoHS 2011/65/EU w sprawie ograniczenia stosowania substancji niebezpiecznych, w tym wymagania dyrektywy RoHS 2015/863/EU.

UPROSZCZONA DEKLARACJA ZGODNOŚCI. Niniejszym ASBISC oświadcza, że urządzenie jest zgodne z dyrektywą 2014/53/EU. Pełny tekst deklaracji zgodności UE można znaleźć pod następującym adresem internetowym: **aeno.com/userfiles/files/Certificates/CE/Space-Heater.pdf**.

POR O eco-aquecedor de espaço inteligente premium com efeito de FOGO VIVO **AENO™** foi concebido para aquecer e humidificar o ar em espaços de habitação e de escritório.

ATENÇÃO! Antes de utilizar o dispositivo, leia atentamente este documento e guarde-o para consulta futura.

MODELOS

Tipo de ficha	Cor	
	Branco	Preto
E/F	**AFH0001S, AFH0001S-A ***	**AFH0002S, AFH0002S-A ***
G	**AFH0001S-UK, AFH0001S-UK-A ***	**AFH0002S-UK, AFH0002S-UK-A ***

* Os modelos com a desinência "-A" destinam-se à venda na plataforma de negociação da Amazon e não apresentam diferenças técnicas em relação aos modelos sem a desinência.

DADOS TÉCNICOS

Fonte de alimentação (entrada): 230 V (AC), 50–60 Hz, 10,0 A, 2000,0 W (máx.) (≤ 2,0 W em modo de espera). Suporte Wi-Fi: 2,4 GHz, ≤ 20 dBm / 100 mW. Aquecimento por convecção: 2 níveis de potência. Área de aquecimento: até 35 m^2 *. Manutenção da temperatura ambiente: 0–40 °C / 32–104 °F. Humidificação do ar de ultra-sons: 3 níveis de intensidade. Tempo de geração contínua de vapor de água com o tanque cheio: até 72 h. 12 modos de iluminação a cores. Capacidade do tanque de água: 2 l. Visor: IPS, 2,8", 320×240 px. Nível de ruído (a uma distância de 1 m): ≤ 35 dB. Controlo: manual, remoto (através do aplicativo **AENO**), assistentes de voz. Material: aço, alumínio, plástico. Sensor de inclinação. Proteção contra choques elétricos e sobreaquecimento. Tamanho: 1010×170×240 mm. Peso líquido: 10,9 kg. Comprimento do cabo de alimentação: 1,9 m. Condições de funcionamento: temperatura +5...+40 °C, humidade relativa ≤ 70 %. Condições de armazenamento: temperatura +5...+40 °C, humidade relativa ≤ 80 % (sem condensação).

CONTEÚDO DA EMBALAGEM (ver fig. **A**)

Eco-aquecedor de espaço inteligente premium com efeito de FOGO VIVO, pés (2 pcs.), parafusos para fixação dos pés (4 pcs.), folheto de montagem e de ligação, cartão de garantia, breve guia do utilizador.

ELEMENTOS DO DISPOSITIVO (ver fig. **A**)

1 – tampa do tanque de água, 2 – tanque de água, 3 – corpo do dispositivo, 4 – painel de controlo, 5 – regulador, 6 – botão de aquecimento constante, 7 – botão do modo de aquecimento "SMART", 8 – botão do temporizador, 9 – visor, 10 – botão de iluminação, 11 – botão de vapor de água, 12 – botão de ligar/desligar, 13 – cabo de alimentação, 14 – tampões de drenagem do tanque de água, 15 – sensor de temperatura e humidade, 16 – interrutor de alimentação I/0, 17 – parafusos para fixação dos pés, 18 – pés.

RESTRIÇÕES E AVISOS

Leia atentamente o conteúdo desta secção antes de utilizar o dispositivo.

ATENÇÃO! Superfície quente! Risco de queimaduras devido ao contacto com superfícies aquecidas! Não toque na superfície do aquecedor até que este tenha arrefecido completamente!

ATENÇÃO! Não incline ou rode o aquecedor se o seu tanque estiver cheio de água! Não ultrapasse a marca "MAX" quando encher o tanque. Utilize apenas água purificada/destilada. Não utilize a função de vapor de água quando o tanque estiver vazio.

O dispositivo, bem como o aplicativo **AENO**, não são destinados ao uso por crianças com menos de 16 anos ou por pessoas com capacidades físicas, mentais ou intelectuais reduzidas, na ausência de experiência ou conhecimento suficiente e se não estiverem sob a supervisão de uma pessoa responsável pela sua segurança. Não utilize o dispositivo em espaços pequenos onde se encontrem pessoas incapazes de sair sozinhas, a menos que estejam sob vigilância constante de uma pessoa responsável pela sua segurança. O dispositivo destina-se apenas a utilização doméstica em interiores. Não utilize o dispositivo no exterior. Coloque o aquecedor a pelo menos 1 metro de distância de quaisquer tecidos, móveis, decorações e outros materiais inflamáveis. Não coloque o dispositivo diretamente por baixo ou em cima de uma tomada elétrica. Não instale o dispositivo em locais acessíveis a crianças e animais de estimação. Utilize o aquecedor a uma distância mínima de 1,5 metros de pessoas e animais. Não utilize o dispositivo perto de banheiras, chuveiros ou qualquer outra fonte de água. Não permita que as crianças brinquem com o dispositivo e os acessórios. Não deixe cair nem atire o dispositivo. Não utilize um dispositivo ou acessórios danificados. Certifique-se de que a tensão e a frequência nominais especificadas nos dados técnicos correspondem aos parâmetros da rede elétrica. Trabalhe com o dispositivo apenas com as mãos secas. Não deixe o dispositivo ligado à rede elétrica sem vigilância. Desligue o dispositivo da tomada após o utilizar e antes de o limpar.

Se tiver dúvidas ou dificuldades na utilização do dispositivo AENO™, contacte a suporte técnico através do e-mail **support@aeno.com** ou do chat online em **aeno.com/service-and-warranty**. Os especialistas ajudá-lo-ão a resolver o problema, e não terá de perder tempo e esforço a ir à loja.

* A área de aquecimento efetiva depende da área da sala, da altura do teto, do número de janelas, da qualidade dos vidros, da qualidade do isolamento das paredes e do teto, da presença de salas de canto e da zona climática.

Desligue o dispositivo da tomada, segurando pela ficha, e não pelo cabo de alimentação. Não mergulhe o dispositivo, a ficha do cabo de alimentação ou o cabo em água ou noutros líquidos. Não cubra o aquecedor nem seque roupa sobre ele. Não mova o dispositivo enquanto este estiver ligado ou quente. Certifique-se de que o cabo de alimentação não está torcido, dobrado, apertado ou em contacto com objetos quentes e afiados ou fontes de calor. Não utilize detergentes quimicamente agressivos, pastas abrasivas, produtos que contenham ácidos e solventes ou esponjas metálicas para limpar o dispositivo. Antes de o armazenar, esvazie o dispositivo e deixe-o secar completamente. O fabricante não pode ser responsabilizado por quaisquer danos causados pelo não cumprimento das recomendações deste documento. Se o dispositivo tiver sido danificado por um tombo ou queda, a garantia do fabricante será anulada. Não desmonte ou repare o dispositivo por conta própria. As reparações devem ser efetuadas por um técnico qualificado num centro de assistência autorizado. Para substituir um cabo danificado e evitar situações perigosas, contacte o fabricante, um centro de assistência autorizado ou um especialista qualificado. Uma descrição pormenorizada do dispositivo, dos seus modos e funções pode ser consultada no manual completo do utilizador disponível na página web **aeno.com/documents**.

ELEMENTOS DO PAINEL DE CONTROLO

Botões

Aquecimento constante	
SMART	Modo "SMART"
Temporizador	
Iluminação	
Vapor de água	
Ligar/ desligar	

Visor

24°C	Temperatura ambiente
51%	Humidade ambiente
	Estado da ligação Wi-Fi
	Função de proteção das crianças
00:00	Tempo até o aquecedor ser desligado pelo temporizador (em horas e minutos)
00:00	Tempo restante de geração contínua de vapor de água (em horas e minutos)

FUNÇÕES DO BOTÃO DE LIGAR/DESLIGAR

Ação	Função
Premir uma vez	Ligar/desligar o aquecedor
Premir e manter premido até um sinal sonoro (pelo menos 3 segundos)	Repor o erro após a queda do aquecedor
Premir e manter premido até dois sinais sonoros (pelo menos 5 segundos)	Mudar o interrutor para o modo de emparelhamento Wi-Fi
Premir e manter premido até três sinais sonoros (pelo menos 10 segundos)	Repor as definições de fábrica do aquecedor

INDICAÇÃO LUMINOSA

	Acesa em verde	O dispositivo é ligado e ativado no aplicativo **AENO**
	Acesa em azul	O dispositivo está conetado à rede elétrica, ativado no aplicativo **AENO**, mas não está ligado
	Pisca em verde *, azul ou roxo	O dispositivo está no modo de emparelhamento Wi-Fi
	Pisca em vermelho	Erro após a queda do dispositivo

	Acesa em verde	A função do dispositivo selecionado é activada
SMART	Não acesa	A função do dispositivo selecionado é desactivada

SMART	Acesa em amarelo	A temperatura de aquecimento ambiente desejada foi atingida, o aquecimento é temporariamente interrompido

	Pisca em amarelo	A água no tanque é insuficiente ou inexistente

* Quando se controla o aquecedor manualmente sem ligação ao aplicativo **AENO**, o piscar verde indica que o dispositivo está ligado e pronto para funcionamento.

INSTALAÇÃO E CONFIGURAÇÃO

1. Desembale o dispositivo, coloque-o numa superfície plana e horizontal e aparafuse os pés (18) aos parafusos (17), como indicado na fig. **B**. Certifique-se de que os tampões de drenagem (14) estão firmemente fechados.
2. Coloque o aquecedor sobre os pés numa superfície plana e estável no local desejado.
3. Abra a tampa do tanque (1) e encha-o com água purificada/destilada até à marca "MAX" (≤ 2 l, ver fig. **D**). **Não ultrapasse a marca!**
4. Ligue o dispositivo a uma tomada elétrica utilizando o cabo de alimentação (13).
   ATENÇÃO! É proibido utilizar um cabo de extensão ou filtro de energia para ligar à rede elétrica devido ao elevado consumo de potência do dispositivo no modo de aquecimento!
5. Coloque o interrutor de alimentação I/0 (16) na posição "I" ("Ligado") (ver fig. **C**).
6. Aguarde até que o dispositivo esteja pronto a funcionar – o botão de ligar/desligar começará a piscar em azul.

7. Ligue o aquecedor premindo uma vez o botão de ligar/desligar (12) no painel de controlo (4) – este começará a piscar em verde.
8. Se necessário, ative o dispositivo no aplicativo móvel **AENO**:
   - ligue o seu smartphone à rede Wi-Fi (2,4 GHz) e inicie sessão na sua conta no aplicativo (ou descarregue o aplicativo móvel do Google Play ou da App Store e registe uma nova conta);
   - toque no ícone "+" no separador "Casa", na parte superior do ecrã, e selecione "Adicionar dispositivo";
   - ligue a BT no seu smartphone e dê ao aplicativo todos os acessos solicitados;
   - se necessário, introduza as credenciais da sua rede Wi-Fi e toque em "Próximo";
   - aguarde até que o aquecedor seja automaticamente detetado e toque em "Adicionar";
   - aguarde que o processo de ligação esteja concluído e toque em "Pronto". O botão de ligar/desligar começa a acender-se continuamente em verde.

   Nota. Se o dispositivo não tiver sido detetado automaticamente, prima e mantenha premido o botão ligar/desligar durante 5 segundos até ouvir dois sinais sonoros (o botão ligar/desligar começará a piscar a roxo), selecione a categoria "Aquecedor" no ecrã do smartphone e siga as instruções de ligação no aplicativo.

   Nota. Se necessário, ative o seu dispositivo com o Google Assistant, Amazon Alexa ou Siri (para mais informações, consulte o manual completo do utilizador disponível na página web **aeno.com/documents**).
9. Controle o dispositivo manualmente ou através do aplicativo móvel.

CONTROLO DO DISPOSITIVO

Controlo manual

1. Ligue o aquecedor premindo uma vez o botão de ligar/desligar.
2. Selecione e ligue a função desejada premindo uma vez o botão correspondente no painel de controlo e, em seguida, ajuste a função rodando o regulador (5):

Botão	Função	Regulação da função
	Aquecimento constante	Potência de aquecimento (2 potências – 1000,0 W, 2000,0 W)
SMART	Aquecimento em modo "SMART"	Temperatura de aquecimento ambiente (0–40 °C / 32–104 °F, passo de regulação – 1 °C / 1 °F) *
	Temporizador	Tempo até o aquecedor se desligar em horas e minutos
	Geração de vapor de água	Intensidade de geração de vapor de água (3 níveis – baixa, média, alta)
	Iluminação	Modo de iluminação a cores (12 modos)

* A unidade de temperatura °C/°F pode ser alterada através do aplicativo **AENO**.

O aquecedor suporta dois tipos de aquecimento:

- **O aquecimento constante** garante um fornecimento constante de calor.
- **O aquecimento no modo "SMART"** foi concebido para manter a temperatura ambiente definida. Se a temperatura ambiente for igual ou superior à temperatura definida, o aquecedor entra no modo de espera até que a temperatura desça abaixo da temperatura definida. No modo "SMART", a temperatura predefinida é de 24 °C / 85 °F.

Para obter um **efeito de fogo vivo**, ligue a geração de vapor de água e a iluminação ao mesmo tempo.

Nota. A qualidade do efeito de fogo vivo depende das condições ambientais, como a temperatura e a humidade ambiente, as correntes de ar, o ar condicionado, etc.

Nota. Para desativar a função, prima e mantenha premido o botão correspondente. Uma escala de progresso aparecerá no visor. Mantenha o botão premido até a escala ficar cheia.

3. Quando a utilização estiver concluída, desligue o aquecedor premindo uma vez o botão de ligar/desligar no painel de controlo.

Nota. O painel de controlo entra no modo de espera após 20 segundos de inatividade. Para controlar o dispositivo, ative-o premindo qualquer botão no painel de controlo.

Controlo através do aplicativo

1. Certifique-se de que o aquecedor está ativado no aplicativo móvel **AENO** (para mais informações, ver. "Instalação e configuração"). Ligue o aquecedor premindo uma vez o botão ligar/desligar no aplicativo.
2. Controle o aquecedor através do aplicativo. Definições e funções adicionais também estão disponíveis através do aplicativo:
   - definir o horário de funcionamento do dispositivo;
   - verificar as estatísticas de consumo de eletricidade;

- configurar notificações;
- selecionar a unidade de temperatura (°C/°F);
- ligar assistentes de voz e configurar cenários.

3. Quando a utilização estiver concluída, desligue o aquecedor premindo uma vez o botão de ligar/desligar no aplicativo.

Nota. Para mais informações sobre o controlo do aquecedor através do aplicativo móvel, consulte o manual completo do utilizador disponível na página web **aeno.com/documents**.

FUNÇÃO DE PROTEÇÃO DAS CRIANÇAS

A função de proteção das crianças bloqueia todos os botões do painel de controlo do dispositivo e do regulador. Pode ativar/desativar a função das seguintes formas:

- manualmente, premindo e mantendo simultaneamente os botões de aquecimento constante e de iluminação durante 3 segundos;
- através do aplicativo móvel **AENO** (separador "Definições").

QUEDA DO DISPOSITIVO

O dispositivo está equipado com um sensor de inclinação para desativar o dispositivo em caso de queda. Em caso de inclinação perigosa ou queda do dispositivo, o visor apresenta um sinal de perigo acompanhado de um sinal acústico. Uma notificação de queda será igualmente enviada para o smartphone do utilizador se o dispositivo for ativado no aplicativo móvel **AENO**.

Se o aquecedor cair, faça o seguinte:

1. Volte a colocar o aquecedor na sua posição original. Certifique-se de que o aquecedor e o cabo de alimentação não estão danificados.
2. Prima e mantenha premido o botão ligar/desligar até ouvir um sinal sonoro (pelo menos 3 segundos) para repor o erro.

Nota. Se o aquecedor não for imediatamente colocado na sua posição original após uma queda, o sinal de queda desliga-se após um curto período de tempo. Volte a colocar o aquecedor na posição correta para reiniciar automaticamente.

ATENÇÃO! Se houver uma fuga de água do tanque, desligue o aquecedor e espere que este seque completamente. Se houver danos visíveis no aquecedor ou no cabo de alimentação após uma queda, contacte um centro de assistência para diagnóstico.

DRENAGEM DO TANQUE

O reservatório de água deve ser esvaziado após usar a função de umidificação e antes de guardar o dispositivo. Para isso, escoe a água residual abrindo os tampões (14) na parte inferior do corpo do dispositivo e deixe-o secar completamente. Recomenda-se armazenar o dispositivo na sua embalagem original sem fechar os tampões.

RESOLUÇÃO DE POSSÍVEIS FALTAS

- **O aquecedor não se liga.** Causas possíveis: a tomada elétrica está defeituosa; o cabo de alimentação está danificado. Solução: verifique se a tomada está a funcionar corretamente ligando-lhe outro dispositivo; se necessário, ligue o dispositivo a uma tomada que funcione; contacte um centro de assistência autorizado.
- **O aquecedor não aquece quando o modo "SMART" está ligado.** Causa possível: a temperatura desejada não foi definida corretamente. Solução: defina a temperatura desejada acima da temperatura ambiente atual.
- **O aquecedor não responde aos comandos do aplicativo móvel.** Causa possível: ocorreu uma falha na ligação de rede. Solução: volte a ligar o dispositivo à rede Wi-Fi ou aguarde que a ligação seja restabelecida.
- **O aquecedor emite um sinal sonoro e o botão de ligar/desligar pisca em vermelho.** Causa possível: o dispositivo está inclinado perigosamente ou caiu. Solução: siga as etapas da secção "Queda do dispositivo".

ATENÇÃO! Se nenhum dos métodos sugeridos resolver o problema, contacte o seu fornecedor ou um centro de assistência autorizado. Não desmonte ou tente reparar o dispositivo por conta própria.

A ASBISC reserva-se o direito de modificar o dispositivo e de efetuar alterações e aditamentos ao presente documento sem aviso prévio aos utilizadores.
Período de garantia e vida útil – 2 anos a partir da data de venda do dispositivo na rede de retalho.
Informações sobre o fabricante: ASBISC Enterprises PLC, Iapetou, 1, Agios Athanasios, 4101, Limassol, Cyprus (Chipre). Tel.: +48732080077, info@asbis.com, asbis.com. Fabricat în Polonia. Todas as marcas registadas e nomes comerciais mencionadas neste documento são propriedade dos respetivos proprietários. A data de produção está indicada na embalagem.
Informações atualizadas e uma descrição detalhada do dispositivo, bem como instruções de ligação, certificados, informações sobre empresas que aceitam reclamações de qualidade e garantias estão disponíveis em **aeno.com/documents**.
Este dispositivo está em conformidade com os requisitos de segurança aplicáveis.
DIRETIVA ROHS. O dispositivo está em conformidade com os requisitos da Diretiva RoHS 2011/65/EU sobre a restrição de substâncias perigosas, incluindo os requisitos da Diretiva RoHS 2015/863/EU.
DECLARAÇÃO DE CONFORMIDADE SIMPLIFICADA. A ASBISC declara que o dispositivo está em conformidade com a Diretiva 2014/53/EU. O texto integral da Declaração de conformidade da UE pode ser consultado no seguinte endereço web: **aeno.com/userfiles/files/Certificates/CE/Space-Heater.pdf**.

RON Încălzitor ecologic inteligent Premium cu efect de FOC VIU **AENO™** este conceput pentru încălzirea și umidificarea aerului în spațiile de locuit și de birou.

ATENŢIE! Înainte de a exploata dispozitivul, citiți cu atenție acest document și păstrați-l pentru consultare ulterioară.

MODELE

Tip ștecăr	Culoare	
	Alb	Negru
E/F	**AFH0001S, AFH0001S-A ***	**AFH0002S, AFH0002S-A ***
G	**AFH0001S-UK, AFH0001S-UK-A ***	**AFH0002S-UK, AFH0002S-UK-A ***

* Modelele cu terminația „-A” sunt destinate vânzării pe piața „Amazon” și nu au nicio diferență tehnică față de modelele fără această terminație.

SPECIFICAȚII

Alimentare (intrare): 230 V (AC), 50–60 Hz, 10,0 A, 2000,0 W (max.) (≤ 2,0 W în modul de așteptare). Suport Wi-Fi: 2,4 GHz, ≤ 20 dBm / 100 mW. Încălzire prin convecție: 2 niveluri de putere. Suprafața de încălzire: până la 35 m^2 *. Menținerea temperaturii camerei: 0–40 °C / 32–104 °F. Umidificarea aerului cu ultrasunete: 3 niveluri de intensitate. Timp de generare continuă de vapori de apă cu un rezervor plin: până la 72 h. 12 moduri colorate de luminii de fundal. Capacitatea rezervorului de apă: 2 l. Afișa: IPS, 2,8", 320×240 px. Nivel de zgomot (la o distanță de 1 m): ≤ 35 dB. Control: manual, de la distanță (prin **AENO**), asistenți vocali. Material: oțel, aluminiu, plastic. Senzor de înclinare. Protecție împotriva șocurilor electrice și supraîncălzirii. Dimensiuni: 1010×170×240 mm. Greutate netă: 10,9 kg. Lungimea cablului de alimentare: 1,9 m. Condiții de exploatare: temperatură +5...+40 °C, umiditate relativă ≤ 70 %. Condiții de depozitare: temperatură +5...+40 °C, umiditate relativă ≤ 80 % (fără condensare).

PACHET DE APROVIZIONARE (vezi fig. **A**)

Încălzitor ecologic inteligent Premium cu efect de FOC VIU, picioare (2 buc.), șuruburi de fixare picioare de podea (4 buc.), broșură de asamblare și pornire, certificat de garanție, scurt ghid de utilizare.

ELEMENTE DISPOZITIVE (vezi fig. **A**)

1 – capacul rezervorului de apă, 2 – rezervorul de apă, 3 – carcasa dispozitivului, 4 – panoul de control, 5 – regulatorul, 6 – butonul de încălzire constantă, 7 – butonul modului de încălzire „SMART”, 8 – butonul temporizatorului, 9 – afișajul, 10 – butonul al luminii de fundal, 11 – buton vapori de apă, 12 – buton de pornire/oprire, 13 – cablu de alimentare, 14 – dopuri ale găurilor pentru scurgerea apei din rezervor, 15 – senzor de temperatură și umiditate, 16 – comutator de alimentare I/0, 17 – șuruburi de fixare picioare de podea, 18 – picioare de podea.

RESTRICȚII ȘI AVERTISMENTE

Citiți cu atenție conținutul acestei secțiuni înainte de a utiliza dispozitivul.

ATENŢIE! Suprafață fierbinte! Risc de arsuri la contactul cu suprafețele încălzite! Nu atingeți suprafața încălzitorului până când acesta nu se răcește complet!

ATENŢIE! Nu înclinați sau întoarceți încălzitorul dacă rezervorul acestuia este plin cu apă! Nu depășiți marcajul „MAX” atunci când umpleți rezervorul. Utilizați numai apă purificată/distilată. Nu utilizați funcția de vapori de apă atunci când rezervorul este gol.

Dispozitivul, precum și aplicația **AENO** nu sunt destinate utilizării de către copii sub 16 ani sau de către persoane cu capacități fizice, mentale sau intelectuale limitate, în lipsa experienței sau cunoștințelor necesare și dacă nu sunt sub supravegherea unei persoane responsabile pentru siguranța lor. Nu utilizați dispozitivul în spații mici unde se află persoane care nu pot părăsi singure locul și dacă acestea nu sunt sub supravegherea constantă a unei persoane responsabile pentru siguranța lor. Dispozitivul este destinat exclusiv utilizării domestice în interior. Nu utilizați dispozitivul în aer liber. Așezați încălzitorul la cel puțin 1 metru distanță de orice țesături, mobilier, decorațiuni și alte materiale inflamabile. Nu instalați dispozitivul direct sub sau deasupra unei prize electrice. Nu instalați dispozitivul în zone accesibile copiilor și animalelor de companie. Utilizați încălzitorul la cel puțin 1,5 metri distanță de oameni și animale. Nu utilizați dispozitivul în apropierea căzii, dușului sau oricărei alte surse de apă. Nu permiteți copiilor să se joace cu dispozitivul și cu accesoriile. Nu scăpați și nu aruncați dispozitivul. Nu utilizați un dispozitiv sau accesorii deteriorate. Asigurați-vă că tensiunea și frecvența nominală specificate în datele tehnice corespund rețelei electrice. Utilizați dispozitivul numai cu mâinile uscate. Nu lăsați dispozitivul conectat la rețeaua electrică nesupravegheat. Deconectați dispozitivul de la rețeaua electrică utilizare și înainte de curățare.

Dacă aveți întrebări sau dificultăți în utilizarea dispozitivului AENO™, vă rugăm să contactați echipa de asistență prin e-mail la **support@aeno.com** sau prin chat online la **aeno.com/service-and-warranty**. Specialiștii vă pot ajuta să vă descurcați, astfel încât să nu mai pierdeți timp și efort vizitând un magazin.

* Suprafața eficientă de încălzire depinde de suprafața încăperii, înălțimea tavanului, numărul ferestrelor, calitatea geamurilor, a izolației pereților și tavanului, prezența colțurilor și zona climatică.

Deconectați dispozitivul de la rețeaua electrică ținând ștecărul, ci nu cablul de alimentare. Nu scufundați dispozitivul, fișa cablului de alimentare sau cablul în sine în apă sau alte lichide. Nu acoperiți încălzitorul și nu uscați haine pe acesta. Nu deplasați dispozitivul în timp ce aceasta este pornită sau fierbinte. Asigurați-vă că cablul de alimentare nu este răsucit, îndoit, ciupit sau în contact cu obiecte fierbinți, ascuțite sau surse de căldură. Nu utilizați detergenți agresivi din punct de vedere chimic, paste abrazive, produse care conțin acizi și solvenți sau bureți metalici pentru a curăța dispozitivul. Înainte de depozitare, scurgeți apa din dispozitiv și lăsați-l să se usuce complet. Producătorul nu poate fi tras la răspundere pentru orice daune cauzate de nerespectarea recomandărilor din prezentul document. Dacă dispozitivul a fost deteriorată prin răsturnare sau cădere, aceasta va anula garanția producătorului. Nu dezasamblați sau reparați singur dispozitivul. Reparațiile trebuie efectuate de un tehnician calificat la un centru de service autorizat. Pentru înlocuirea cablului de alimentare deteriorat, pentru a evita situațiile periculoase, adresați-vă producătorului, unui centru de service autorizat sau unui specialist calificat. O descriere detaliată a dispozitivului, a modurilor și funcțiilor sale poate fi găsită în manualul complet de exploatarea disponibil pe pagina web **aeno.com/documents**.

ELEMENTE ALE PANOULUI DE CONTROL

Butoane

	Încălzire constantă	SMART	Modul „SMART”		Temporizator		Lumina de fundal		Vapori de apă		Pornirea/ oprirea

Afișare

24°C	Temperatura în cameră	51%	Umiditatea interioară		Starea conexiunii la Wi-Fi		Funcția de protecție a copilor

00:00	Timpul până la oprirea încălzitorului prin temporizator (în ore și minute)	00:00	Timpul rămas de generare continuă de vapori de apă (în ore și minute)

FUNCȚII ALE BUTONULUI DE PORNIRE/OPRIRE

Acțiune	**Funcția**
O singură apăsare	Pornirea/oprirea încălzitorului
Apăsați și mențineți apăsat până la un semnal sonor (cel puțin 3 secunde)	Resetarea erorii după ce încălzitorul a căzut
Apăsați și mențineți apăsat până la două semnale sonore (cel puțin 5 secunde)	Comutarea încălzitorului în modul de împerechere Wi-Fi
Apăsați și mențineți apăsat până la trei semnale sonore (cel puțin 10 secunde)	Resetarea încălzitorului la setările din fabrică

INDICAȚIE LUMINOASĂ

	Aprinde în verde	Dispozitivul este pornit și activat în aplicația **AENO**
	Aprinde în albastru	Dispozitivul este conectat la sursa de alimentare, activat în aplicația **AENO**, dar nu este pornit
	Clipește în verde *, albastru sau violet	Dispozitivul este în modul de împerechere Wi-Fi
	Clipește în roșu	Eroare după blocarea dispozitivului

SMART	Aprinde în galben	Temperatura dorită pentru încălzirea camerei a fost atinsă, încălzirea este oprită temporar

	Aprinde în verde	Funcția dispozitivului selectat este activată
SMART	Nu e aprins	Funcția dispozitivului selectat este dezactivată

	Clipește în galben	În rezervor este prea puțină sau deloc apă

* Atunci când controlați manual încălzitorul fără a vă conecta la aplicația **AENO**, culoarea verde intermitentă indică faptul că dispozitivul este pornită și pregătit pentru funcționare.

INSTALARE ȘI CONFIGURARE

1. Despachetați dispozitivul, așezați-o pe o suprafață plană orizontală și înșurubați picioarele (18) la șuruburi (17), așa cum se arată în figură. **B**. Asigurați-vă că dopurile ale găurilor pentru scurgerea apei (14) sunt bine închise.
2. Așezați încălzitorul pe picioare, pe o suprafață plană și stabilă, în locul dorit.
3. Deschideți capacul rezervorului (1) și umpleți-l cu apă purificată/distilată până la marcajul „MAX” (≤ 2 l, vezi fig. **D**). **Nu depășiți marca!**
4. Conectați dispozitivul la o priză folosind cablul de alimentare (13).
   ATENŢIE! Este interzisă utilizarea unui cablu prelungitor sau a unui dispozitiv de protecție la supratensiune pentru conectarea la rețea din cauza consumului mare de energie al dispozitivului în modul de încălzire!
5. Aduceți comutatorul de alimentare I/0 (16) în poziția „I” („Pornit”) (vezi fig. **C**).
6. Așteptați până când dispozitivul este gata de funcționare – butonul de pornire/oprire va începe să clipească în albastru.

7. Porniți încălzitorul apăsând o dată butonul de pornire/oprire (12) de pe panoul de control (4) – acesta va începe să clipească în verde.
8. Dacă este necesar, activați dispozitivul în aplicația mobilă **AENO**:
   - conectați smartphone-ul la Wi-Fi (2,4 GHz) și conectați-vă la contul dvs. în aplicație (sau descărcați aplicația mobilă din Google Play sau App Store și înregistrați un cont nou);
   - faceți clic pe pictograma „+" din fila „Acasă" din partea de sus a ecranului și selectați „Adăugați dispozitiv";
   - activați BT pe smartphone și oferiți aplicației toate accesele pe care le-ați solicitat;
   - dacă este necesar, introduceți acreditările rețelei Wi-Fi și faceți clic pe „Următorul";
   - așteptați până când încălzitorul este detectat automat și apăsați „Adaugă";
   - așteptați finalizarea procesului de conectare și faceți clic pe „Terminat". Butonul pornire/oprire va începe să lumineze verde continuu.

   Notă. Dacă dispozitivul nu a fost detectat automat, țineți apăsat butonul pornire/oprire timp de 5 secunde până la două semnale sonore (butonul de pornire/oprire va începe să clipească în violet), selectați categoria „Încălzitor" pe ecranul smartphone-ului și urmați instrucțiunile de conectare din aplicație.

   Notă. Activați dispozitivul dvs. cu Google Assistant, Amazon Alexa, Siri, dacă este necesar (pentru detalii, consultați ghidul complet al utilizatorului disponibil pe pagina web **aeno.com/documents**).
9. Controlați dispozitivul manual sau prin intermediul aplicației mobile.

CONTROLUL DISPOZITIVULUI

Funcționare manuală

1. Porniți încălzitorul apăsând o dată butonul de pornire/oprire.
2. Selectați și activați funcția dorită apăsând o dată butonul corespunzător de pe panoul de comandă, apoi reglați funcția prin rotirea regulatorului (5):

Buton	Funcția	Setarea funcției
	Încălzire constantă	Putere de încălzire (2 puteri – 1000,0 W, 2000,0 W)
SMART	Încălzire în modul „SMART"	Temperatura de încălzire a camerei (0–40 °C / 32–104 °F, pas de setare – 1 °C / 1 °F) *
	Temporizator	Timpul până la oprirea încălzitorului în ore și minute
	Generarea de vapori de apă	Intensitatea generării de vapori de apă (3 niveluri – scăzut, mediu, ridicat)
	Lumina de fundal	Modul de culoare al luminii de fundal (12 moduri)

* Unitatea de temperatură °C/°F poate fi modificată prin intermediul aplicației **AENO**.

Încălzitorul suportă două tipuri de încălzire:
- **Încălzirea constantă** asigură o sursă constantă de căldură.
- **Încălzirea în modul „SMART"** este concepută pentru a menține temperatura camerei setată. Dacă temperatura camerei este egală sau mai mare decât temperatura setată, încălzitorul intră în modul de așteptare până când temperatura scade sub temperatura setată. În modul „SMART", temperatura implicită este setată la 24 °C / 85 °F.

Pentru a obține un **efect de foc viu**, porniți în același timp generarea de vapori de apă și lumina de fundal.

Notă. Calitatea efectului de foc viu depinde de condițiile de mediu, cum ar fi temperatura și umiditatea camerei, curenții de aer, aerul condiționat etc.

Notă. Pentru a dezactiva funcția, apăsați și mențineți apăsat butonul corespunzător. O bară de progres va fi afișată pe ecran. Apăsați butonul până când scala este plină.

3. Când operațiunea este finalizată, opriți încălzitorul apăsând o dată butonul de pornire/oprire de pe panoul de comandă.

Notă. Panoul de control intră în modul standby după 20 de secunde de inactivitate. Pentru a utiliza dispozitivul, activați-l prin apăsarea oricărui buton de pe panoul de control.

Control prin intermediul aplicației

1. Asigurați-vă că încălzitorul este activat în aplicația mobilă **AENO** (pentru mai multe informații, consultați „Instalare și configurare"). Porniți încălzitorul apăsând o dată butonul de pornire/oprire din aplicație.
2. Controlați încălzitorul prin intermediul aplicației. Setări și funcții suplimentare sunt disponibile și prin intermediul aplicației:
   - setarea programului de funcționare a dispozitivului;

- verificarea statisticilor privind consumul de energie electrică;
- personalizarea notificărilor;
- selectați unitatea de temperatură (°C/°F);
- conectarea asistenților vocali și personalizarea scenariilor.

3. Când operațiunea este finalizată, opriți încălzitorul apăsând o dată butonul de pornire/oprire din aplicație.

Notă. Pentru mai multe informații privind controlul încălzitorului prin intermediul aplicației mobile, consultați manualul de utilizare complet disponibil pe pagina web **aeno.com/documents**.

FUNCȚIA DE PROTECȚIE A COPILOR

Funcția de protecție a copilor blochează toate butoanele de pe panoul de comandă a dispozitivului și regulatorul. Puteți activa/dezactiva funcția în următoarele moduri:

- manual prin apăsarea și menținerea simultană a butoanelor de încălzire constantă și luminii de fundal timp de 3 secunde;
- prin intermediul aplicației mobile **AENO** (fila „Setări").

CĂDEREA DISPOZITIVULUI

Dispozitivul este echipat cu un senzor de înclinare pentru a detensiona dispozitivul în caz de cădere. Dacă dispozitivul se înclină sau cade periculos, afișajul va afișa un semn de pericol însoțit de un semnal acustic. O notificare de cădere va fi, de asemenea, trimisă pe smartphone-ul utilizatorului dacă dispozitivul este activat în aplicația mobilă **AENO**.

Dacă încălzitorul cade, procedați în felul următor:

1. Întoarceți încălzitorul în poziția sa inițială. Asigurați-vă că încălzitorul și cablul de alimentare nu sunt deteriorate.
2. Apăsați și mențineți apăsat butonul de pornire/oprire până când se aude un bip (cel puțin 3 secunde) pentru a reseta eroarea.

Notă. Dacă încălzitorul nu este resetat imediat după o cădere, indicatorul de cădere se va opri după scurt timp. Întoarceți încălzitorul în poziția corectă pentru resetarea automată.

ATENŢIE! Dacă s-a scurs apă din rezervor, scoateți încălzitorul din priză și așteptați să se usuce complet. Dacă, în urma unei căzături, încălzitorul sau cablul de alimentare prezintă deteriorări vizibile, contactați un centru de service pentru diagnosticare.

DRENAJ REZERVOR

Rezervorul de apă trebuie golit după utilizarea funcției de umidificare și înainte de depozitarea dispozitivului. Pentru a face acest lucru, scurgeți apa reziduală prin deschiderea dopurilor (14) din partea inferioară a carcasei dispozitivului și lăsați-o să se usuce complet. Se recomandă depozitarea dispozitivului în ambalajul său original, fără a închide dopurile.

DEPANARE

- **Încălzitorul nu pornește.** Cauze posibile: priza de alimentare este defectă; cablul de alimentare este deteriorat. Soluție: verificați priza conectând un alt dispozitiv la aceasta, dacă este necesar, conectați dispozitivul la o priză care poate fi reparată; contactați un centru de service autorizat.
- **Încălzitorul nu se încălzește atunci când modul „SMART" este activat.** Cauza posibilă: temperatura dorită nu a fost setată corect. Soluție: setați temperatura dorită peste temperatura actuală a camerei.
- **Încălzitorul nu răspunde la comenzile din aplicația mobilă.** Cauza posibilă: a avut loc o defecțiune a conexiunii la rețea. Soluție: reconectați dispozitivul la rețeaua Wi-Fi sau așteptați ca conexiunea să fie restabilită.
- **Încălzitorul emite un semnal sonor, butonul de pornire/oprire clipește în roșu.** Cauza posibilă: dispozitivul s-a înclinat sau a căzut periculos. Soluție: urmați pașii din secțiunea „Căderea dispozitivului".

ATENŢIE! Dacă niciuna dintre metodele sugerate nu ajută la rezolvarea problemei, contactați furnizorul sau un centru de service autorizat. Nu dezasamblați și nu încercați să reparați singur dispozitivul.

ASBISC își rezervă dreptul de a modifica dispozitivul și de a aduce modificări și completări la acest document fără a anunța în prealabil utilizatorii.

Perioada de garanție și durata de viață a serviciului – 2 ani de la data vânzării dispozitivului în rețeaua de vânzare cu amănuntul.

Informații despre producător: ASBISC Enterprises PLC, Iapetou, 1, Agios Athanasios, 4101, Limassol, Cyprus (Cipru). Fabricat în Polonia. Toate mărcile comerciale și mărcile comerciale menționate în acest document sunt proprietatea proprietarilor respectivi. Data de producție este indicată pe ambalaj.

Informații actualizate și o descriere detaliată a dispozitivului, precum și instrucțiuni de conectare, certificate, informații despre companiile care acceptă revendicări de calitate și garanții sunt disponibile la **aeno.com/documents**. Acest dispozitiv este conform cu cerințele de siguranță aplicabile.

Directiva RoHS. Dispozitivul respectă cerințele Directivei RoHS 2011/65/EU privind restricția directivei privind substanțele periculoase, inclusiv cerințele Directivei RoHS 2015/863/EU.

DECLARAȚIE SIMPLIFICATĂ DE CONFORMITATE. ASBISC declară prin prezenta că dispozitivul este conform cu Directiva 2014/53/EU. Textul integral al Declarației de conformitate a UE poate fi consultat la următoarea adresă web: **aeno.com/userfiles/files/Certificates/CE/Space-Heater.pdf**

SLK Priestorový ohrievač Premium Eco Smart s efektom ŽIVÉHO OHŇA **AENO™** je určený na ohrev a zvlhčovanie vzduchu v obytných a kancelárskych priestoroch.

POZOR! Pred použitím zariadenia si pozorne prečítajte tento dokument a uschovajte si ho pre budúce použitie.

MODELY

Typ zástrčky	Farba	
	Biela	Čierna
E/F	**AFH0001S, AFH0001S-A ***	**AFH0002S, AFH0002S-A ***
G	**AFH0001S-UK, AFH0001S-UK-A ***	**AFH0002S-UK, AFH0002S-UK-A ***

* Modely s koncovkou „-A“ sú určené na predaj na online trhovisku Amazon a nemajú žiadne technické rozdiely oproti modelom bez tejto koncovky.

TECHNICKÉ ŠPECIFIKÁCIE

Napájanie (vstup): 230 V (AC), 50–60 Hz, 10,0 A, 2000,0 W (max.) (≤ 2,0 W v pohotovostnom režime). Podpora Wi-Fi: 2,4 GHz, ≤ 20 dBm / 100 mW. Konvekčný ohrev: 2 úrovne výkonu. Vykurovacia plocha: do 35 m^2 *. Udržiavanie izbovej teploty: 0–40 °C / 32–104 °F. Ultrazvukové zvlhčovanie vzduchu: 3 úrovne intenzity. Čas nepretržitej produkcie vodnej pary s plnou nádržou: až 72 h. 12 farebných režimov podsvietenia. Objem nádrže na vodu: 2 l. Displej: IPS, 2,8", 320×240 px. Hladina hluku (vo vzdialenosti 1 m): ≤ 35 dB. Ovládanie: manuálne, diaľkové (cez aplikáciu **AENO**), hlasoví asistenti. Materiál: oceľ, hliník, plast. Snímač náklonu. Ochrana pred úrazom elektrickým prúdom a prehriatím. Veľkosť: 1010×170×240 mm. Čistá hmotnosť: 10,9 kg. Dĺžka napájacieho kábla: 1,9 m. Prevádzkové podmienky: teplota +5...+40 °C, relatívna vlhkosť ≤ 70 %. Skladovacie podmienky: teplota +5...+40 °C, relatívna vlhkosť ≤ 80 % (bez kondenzácie).

OBSAH BALENIA (pozri obr. **A**)

Priestorový ohrievač Premium Eco Smart s efektom ŽIVÉHO OHŇA, nožičky (2 ks), skrutky na upevnenie nožičiek (4 ks), návod na montáž a zapnutie, záručný list, stručný návod na použitie.

PRVKY ZARIADENIA (pozri obr. **A**)

1 – kryt nádrže na vodu, 2 – nádrž na vodu, 3 – telo zariadenia, 4 – ovládací panel, 5 – regulátor, 6 – tlačidlo nepretržitého ohrevu, 7 – tlačidlo režimu ohrevu „SMART“, 8 – tlačidlo časovača, 9 – displej, 10 – tlačidlo podsvietenia, 11 – tlačidlo vodnej pary, 12 – tlačidlo zapnutia/vypnutia, 13 – napájací kábel, 14 – zátky otvorov na vypúšťanie vody z nádrže, 15 – snímač teploty a vlhkosti, 16 – spínač napájania I/0, 17 – skrutky na upevnenie nožičiek, 18 – nožičky.

OBMEDZENIA A UPOZORNENIA

Pred použitím zariadenia si pozorne prečítajte obsah tejto časti.

POZOR! Horúci povrch! Nebezpečenstvo popálenia pri kontakte s horúcimi povrchmi! Nedotýkajte sa povrchu ohrievača, kým úplne nevychladne!

POZOR! Nenakláňajte ani neotáčajte ohrievač, ak je jeho nádrž naplnená vodou! Pri plnení nádrže neprekračujte značku „MAX“. Používajte len čistenú/destilovanú vodu. Nepoužívajte funkciu vodnej pary, keď je nádrž prázdna.

Zariadenie, ako aj aplikácia **AENO** nie sú určené na použitie deťmi do 16 rokov alebo osobami s obmedzenými fyzickými, psychickými alebo mentálnymi schopnosťami, ak nemajú dostatočné skúsenosti alebo vedomosti a ak nie sú pod dohľadom osoby zodpovednej za ich bezpečnosť. Nepoužívajte zariadenie v malých miestnostiach, kde sa nachádzajú osoby, ktoré nie sú schopní ich sami opustiť, pokiaľ nie sú pod stálym dohľadom osoby zodpovednej za ich bezpečnosť. Zariadenie je určené len na domáce použitie v interiéri. Nepoužívajte zariadenie vo vonkajšom prostredí. Ohrievač umiestnite minimálne 1 meter od akýchkoľvek látok, nábytku, dekorácií a iných horľavých materiálov. Zariadenie neinštalujte priamo pod elektrickú zásuvku alebo na ňu. Zariadenie neinštalujte na miestach prístupných deťom a domácim zvieratám. Ohrievač používajte vo vzdialenosti minimálne 1,5 metra od ľudí a zvierat. Nepoužívajte zariadenie v blízkosti vane, sprchy alebo akéhokoľvek iného zdroja vody. Nedovoľte, aby sa deti hrali so zariadením a príslušenstvom. Nedovoľte, aby zariadenie spadlo ani ho nehádžte. Nepoužívajte poškodené zariadenie alebo príslušenstvo. Uistite sa, že menovité napätie a frekvencia uvedené v technických špecifikáciách zodpovedajú parametrom elektrickej siete. So zariadením pracujte len suchými rukami. Nenechávajte zariadenie pripojené k elektrickej sieti bez dozoru. Po použití a pred čistením odpojte zariadenie od elektrickej siete. Zariadenie odpojte od elektrickej siete držaním zástrčky, nie napájacieho kábla.

Ak máte akékoľvek otázky alebo problémy s používaním zariadenia AENO™, obráťte sa na tím podpory prostredníctvom e-mailu **support@aeno.com** alebo prostredníctvom online chatu na webovej stránke **aeno.com/service-and-warranty**. Odborníci vám pomôžu vyriešiť problémy, aby ste nemuseli strácať čas a námahu návštevou obchodu.

* Účinná vykurovacia plocha závisí od plochy miestnosti, výšky stropov, počtu okien, kvality ich zasklenia, kvality izolácie stien a stropu, prítomnosti rohových miestností a klimatickej zóny.

Zariadenie, zástrčku napájacieho kábla ani samotný kábel neponárajte do vody ani iných tekutín. Ohrievač nezakrývajte a nesušte na ňom oblečenie. Nepremiestňujte zariadenie, keď je zapnuté alebo horúce. Uistite sa, že napájací kábel nie je skrútený, prehnutý, stlačený alebo v kontakte s horúcimi, ostrými predmetmi alebo zdrojmi tepla. Na čistenie zariadenia nepoužívajte chemicky agresívne čistiace prostriedky, abrazívne pasty, prostriedky obsahujúce kyseliny a rozpúšťadlá ani drôtenky. Pred uskladnením vypustite vodu zo zariadenia a nechajte ho úplne vyschnúť. Výrobca nezodpovedá za žiadne škody spôsobené nedodržaním odporúčaní uvedených v tomto dokumente. Ak sa zariadenie poškodí prevrátením alebo pádom, záruka výrobcu stratí platnosť. Zariadenie sami nerozoberajte ani neopravujte. Opravy musí vykonávať kvalifikovaný odborník autorizovaného servisného strediska. Na výmenu poškodeného kábla sa kvôli zabráneniu nebezpečných situácií obráťte na výrobcu, do autorizovaného servisného centra alebo na špecialistu s príslušnou kvalifikáciou. Podrobný popis zariadenia, jeho režimov a funkcií nájdete v úplnom návode na použitie, ktorý je k dispozícii na webovej stránke **aeno.com/documents**.

PRVKY OVLÁDACIEHO PANELA

Tlačidlá

Nepretržitý ohrev	SMART – Režim „SMART“	Časovač	Podsvietenie	Vodná para	Zapnutie/ vypnutie

Displej

24 °C – Teplota v miestnosti	51 % – Vlhkosť v miestnosti	Stav pripojenia k sieti Wi-Fi	Funkcia ochrany detí

00:00	Čas do vypnutia ohrievača časovačom (v hodinách a minútach)
00:00	Zostávajúci čas nepretržitej produkcie vodnej pary (v hodinách a minútach)

FUNKCIE TLAČIDLA ZAPNUTIA/VYPNUTIA

Akcia	Funkcia
Stlačte raz	Zapnutie/vypnutie ohrievača
Stlačte a podržte, kým sa neozve jedno pípnutie (minimálne 3 sekundy)	Odstránenie chyby po páde ohrievača
Stlačte a podržte, kým sa neozvú dve pípnutia (minimálne 5 sekúnd)	Prepnutie ohrievača do režimu párovania cez Wi-Fi
Stlačte a podržte, kým sa neozvú tri pípnutia (minimálne 10 sekúnd)	Obnovenie výrobných nastavení ohrievača

LED INDIKÁCIA

	Svieti na zeleno	Zariadenie je zapnuté a aktivované v aplikácii **AENO**
	Svieti na modro	Zariadenie je pripojené k elektrickej sieti, aktivované v aplikácii **AENO**, ale nie je zapnuté
	Bliká na zeleno *, na modro alebo na fialovo	Zariadenie je v režime párovania cez Wi-Fi
	Bliká na červeno	Chyba po páde zariadenia

	Svieti na zeleno	Vybraná funkcia zariadenia je aktivovaná
SMART	Nesvieti	Vybraná funkcia zariadenia je vypnutá

SMART	Svieti na žlto	Požadovaná teplota ohrevu miestnosti bola dosiahnutá, ohrev bol dočasne zastavený

	Bliká na žlto	V nádrži je príliš málo vody alebo žiadna voda

* Pri manuálnom ovládaní ohrievača bez pripojenia k aplikácii **AENO**, zelené blikanie znamená, že zariadenie je zapnuté a pripravené na použitie.

INŠTALÁCIA A NASTAVENIE

1. Rozbaľte zariadenie, umiestnite ho na rovný vodorovný povrch a priskrutkujte nožičky (18) skrutkami (17), ako je znázornené na obr. **B**. Uistite sa, že zátky otvorov na vypúšťanie vody (14) sú pevne zatvorené.
2. Umiestnite ohrievač na nožičky na rovný, stabilný povrch na požadované miesto.
3. Otvorte veko nádrže (1) a naplňte ju čistenou/destilovanou vodou až po značku „MAX“ (≤ 2 l, pozri obr. **D**). **Neprekračujte značku!**
4. Pripojte zariadenie do elektrickej zásuvky pomocou napájacieho kábla (13).
   POZOR! Používanie predlžovacieho kábla alebo sieťového filtra na pripojenie k elektrickej sieti je zakázané z dôvodu vysokej spotreby energie zariadenia v režime ohrevu!
5. Prepnite spínač napájania I/0 (16) do polohy „I“ („Zapnuté“) (pozri obr. **C**).
6. Počkajte, kým bude zariadenie pripravené na prevádzku – tlačidlo zapnutia/vypnutia začne blikať na modro.
7. Zapnite ohrievač jedným stlačením tlačidla zapnutia/vypnutia (12) na ovládacom paneli (4) – začne blikať na zeleno.
8. V prípade potreby aktivujte zariadenie v mobilnej aplikácii **AENO**:
   - pripojte smartfón k sieti Wi-Fi (2,4 GHz) a prihláste sa do svojho účtu v aplikácii (alebo si stiahnite mobilnú aplikáciu z Google Play alebo App Store a zaregistrujte si nový účet);

- kliknite na ikonu „+“ na karte „Domov“ v hornej časti obrazovky a vyberte „Pridať zariadenie“;
- zapnite BT na smartfóne a udeľte aplikácii všetky požadované prístupy;
- v prípade potreby zadajte prihlasovacie údaje Vašej siete Wi-Fi a kliknite na tlačidlo „Ďalej“;
- počkajte, kým sa ohrievač automaticky rozpozná, a kliknite na tlačidlo „Pridať“;
- počkajte na dokončenie procesu pripojenia a kliknite na tlačidlo „Hotovo“. Tlačidlo zapnutia/vypnutia začne nepretržite svietiť na zeleno.

Poznámka. Ak sa zariadenie nerozpozná automaticky, stlačte a podržte tlačidlo zapnutia/vypnutia 5 sekúnd, kým sa neozvú dve pípnutia (tlačidlo zapnutia/vypnutia začne blikať na fialovo), vyberte kategóriu „Ohrievač“ na obrazovke smartfónu a postupujte podľa pokynov na pripojenie v aplikácii.

Poznámka. V prípade potreby aktivujte zariadenie v Google Assistant, Amazon Alexa alebo Siri (podrobnosti nájdete v úplnom návode na použitie, ktorý je k dispozícii na webovej stránke **aeno.com/documents**).

9. Zariadenie môžete ovládať manuálne alebo prostredníctvom mobilnej aplikácie.

OVLÁDANIE ZARIADENIA

Manuálne ovládanie

1. Zapnite ohrievač jedným stlačením tlačidla zapnutia/vypnutia.
2. Jedným stlačením príslušného tlačidla na ovládacom paneli vyberte a zapnite požadovanú funkciu a potom ju nastavte otáčaním regulátora (5):

Tlačidlo	Funkcia	Nastavenie funkcie
	Nepretržitý ohrev	Vykurovací výkon (2 výkony – 1000,0 W, 2000,0 W)
SMART	Ohrev v režime „SMART“	Teplota ohrevu miestnosti (0–40 °C / 32–104 °F, krok nastavenia je 1 °C / 1 °F) *
	Časovač	Čas do vypnutia ohrievača v hodinách a minútach
	Produkcia vodnej pary	Intenzita produkcie vodnej pary (3 úrovne – nízka, stredná, vysoká)
	Podsvietenie	Farebný režim podsvietenia (12 režimov)

* Jednotku teploty °C/°F môžete zmeniť prostredníctvom aplikácie **AENO**.

Ohrievač podporuje dva typy ohrevu:

- **Nepretržitý ohrev** zabezpečuje nepretržitý prísun tepla.
- **Ohrev v režime „SMART“** je určený na udržiavanie nastavenej teploty v miestnosti. Ak je teplota v miestnosti rovnaká alebo vyššia ako nastavená, ohrievač prejde do pohotovostného režimu, kým teplota neklesne pod nastavenú úroveň. V režime „SMART“ je predvolená teplota 24 °C / 85 °F.

Ak chcete dosiahnuť **efekt živého ohňa**, zapnite súčasne produkciu vodnej pary a podsvietenie.

Poznámka. Kvalita efektu živého ohňa závisí od podmienok prostredia, ako je teplota a vlhkosť v miestnosti, prítomnosť prievanu, klimatizácia atď.

Poznámka. Ak chcete funkciu vypnúť, stlačte a podržte príslušné tlačidlo. Na obrazovke sa zobrazí indikátor priebehu. Podržte tlačidlo, kým sa indikátor úplne nenaplní.

3. Po skončení prevádzky vypnite ohrievač jedným stlačením tlačidla zapnutia/vypnutia na ovládacom paneli.

Poznámka. Po 20 sekundách nečinnosti prejde ovládací panel do pohotovostného režimu. Ak chcete zariadenie ovládať, aktivujte ho stlačením ľubovoľného tlačidla na ovládacom paneli.

Ovládanie cez aplikáciu

1. Uistite sa, že je ohrievač aktivovaný v mobilnej aplikácii **AENO** (pre viac informácií pozri „Inštalácia a nastavenie“). Zapnite ohrievač jedným stlačením tlačidla zapnutia/vypnutia v aplikácii.
2. Ovládajte ohrievač prostredníctvom aplikácie. V aplikácii sú k dispozícii aj ďalšie nastavenia a funkcie:
   - nastavenie prevádzkového plánu zariadenia;
   - kontrola štatistík spotreby elektrickej energie;
   - prispôsobenie oznámení;
   - výber jednotky teploty (°C/°F);
   - pripojenie hlasových asistentov a prispôsobenie scenárov.
3. Po skončení prevádzky vypnite ohrievač jedným stlačením tlačidla zapnutia/vypnutia v aplikácii.

Poznámka. Ďalšie informácie o ovládaní ohrievača prostredníctvom mobilnej aplikácie nájdete v úplnom návode na použitie, ktorý je k dispozícii na webovej stránke **aeno.com/documents**.

FUNKCIA OCHRANY DETÍ

Funkcia ochrany detí uzamkne všetky tlačidlá na ovládacom paneli zariadenia a regulátor. Funkciu môžete zapnúť/vypnúť nasledujúcimi spôsobmi:

- manuálne súčasným stlačením a podržaním tlačidiel nepretržitého ohrevu a podsvietenia 3 sekundy;
- prostredníctvom mobilnej aplikácie **AENO** (karta „Nastavenia“).

PÁD ZARIADENIA

Zariadenie je vybavené snímačom náklonu, ktorý umožňuje odpojiť zariadenie od napájania, ak spadne. Ak sa zariadenie nebezpečne nakloní alebo spadne, na displeji sa zobrazí symbol nebezpečenstva sprevádzaný pípnutím. Ak je zariadenie aktivované v mobilnej aplikácii **AENO**, na smartfón používateľa sa odošle aj oznámenie o páde.

Ak ohrievač spadne, postupujte takto:

1. Vráťte ohrievač do pôvodnej polohy. Uistite sa, že ohrievač a napájací kábel nie sú poškodené.
2. Stlačte a podržte tlačidlo zapnutia/vypnutia, kým sa neozve jedno pípnutie (minimálne 3 sekundy), čím sa chyba odstráni.

Poznámka. Ak ohrievač po páde nebol okamžite vrátený do pôvodnej polohy, indikácia pádu sa po určitom čase vypne. Vráťte ohrievač do správnej polohy pre automatické resetovanie.

POZOR! Ak z nádrže vytiekla voda, odpojte ohrievač od elektrickej siete a počkajte, kým úplne vyschne. Ak je po páde viditeľné poškodenie ohrievača alebo napájacieho kábla, obráťte sa na servisné stredisko, ktoré vykoná diagnostiku.

VYPÚŠŤANIE VODY Z NÁDRŽE

Po použití funkcie zvlhčovania a pred uskladnením zariadenia je potrebné vyprázdniť nádržku na vodu. Za týmto účelom vypustite zvyšnú vodu otvorením zátok (14) na spodnej strane tela zariadenia a nechajte ho úplne vyschnúť. Zariadenie sa odporúča skladovať v pôvodnom obale bez zatvorenia zátok.

RIEŠENIE MOŽNÝCH PROBLÉMOV

- **Ohrievač sa nezapne.** Možné príčiny: zásuvka je chybná; napájací kábel je poškodený. Riešenie: skontrolujte funkčnosť zásuvky pripojením iného zariadenia k nej, v prípade potreby pripojte zariadenie k funkčnej zásuvke; kontaktujte autorizované servisné stredisko.
- **Ohrievač sa nezahrieva, keď je zapnutý režim „SMART“.** Možná príčina: požadovaná teplota bola nastavená nesprávne. Riešenie: nastavte požadovanú teplotu nad aktuálnu teplotu v miestnosti.
- **Ohrievač nereaguje na príkazy z mobilnej aplikácie.** Možná príčina: došlo k zlyhaniu sieťového pripojenia. Riešenie: znovu pripojte zariadenie k sieti Wi-Fi alebo počkajte na obnovenie pripojenia.
- **Ohrievač pípne, tlačidlo zapnutia/vypnutia bliká na červeno.** Možná príčina: zariadenie sa nebezpečne naklonilo alebo spadlo. Riešenie: postupujte podľa krokov časti „Pád zariadenia“.

POZOR! Ak žiadny z navrhnutých spôsobov nepomôže problém vyriešiť, obráťte sa na dodávateľa alebo autorizované servisné stredisko. Zariadenie nerozoberajte ani sa ho nepokúšajte opraviť sami.

Spoločnosť ASBISC si vyhradzuje právo upravovať zariadenie a vykonávať zmeny a doplnenia tohto dokumentu bez predchádzajúceho upozornenia používateľov.

Záručná doba a životnosť – 2 roky od dátumu predaja zariadenia v maloobchodnej sieti.

Informácie o výrobcovi: ASBISC Enterprises PLC, Iapetou, 1, Agios Athanasios, 4101, Limassol, Cyprus. Tel.: +48732080077, info@asbis.com, asbis.com. Vyrobené v Poľsku. Všetky ochranné známky a obchodné značky uvedené v tomto dokumente sú majetkom príslušných vlastníkov. Dátum výroby je uvedený na obale.

Aktuálne informácie a podrobný opis zariadenia, ako aj návod na pripojenie, certifikáty, informácie o spoločnostiach, ktoré prijímajú reklamácie kvality a záruky, sú k dispozícii na webovej stránke **aeno.com/documents**.

Toto zariadenie spĺňa príslušné bezpečnostné požiadavky.

Smernica RoHS. Zariadenie spĺňa požiadavky smernice RoHS 2011/65/EU o obmedzení používania nebezpečných látok vrátane požiadaviek smernice RoHS 2015/863/EU.

ZJEDNODUŠENÉ VYHLÁSENIE O ZHODE. ASBISC týmto vyhlasuje, že zariadenie spĺňa smernicu 2014/53/EU. Úplné znenie EÚ vyhlásenia o zhode je dostupné na tejto internetovej stránke: **aeno.com/userfiles/files/Certificates/CE/Space-Heater.pdf**.

SLV Pametni premium ekološki prostorski grelnik z učinkom ŽIVEGA OGNJA **AENO™** je namenjen ogrevanju in vlaženju zraka v bivalnih in pisarniških prostorih.

POZOR! Pred uporabo naprave skrbno preberite ta dokument in ga shranite za poznejšo uporabo.

MODELI

Vtič	Barva	
	Bela	Črna
E/F	**AFH0001S, AFH0001S-A ***	**AFH0002S, AFH0002S-A ***
G	**AFH0001S-UK, AFH0001S-UK-A ***	**AFH0002S-UK, AFH0002S-UK-A ***

* Modeli s končnico "-A" so namenjeni prodaji na tržnici Amazon in se tehnično ne razlikujejo od modelov brez končnice.

SPECIFIKACIJE

Napajanje (vhod): 230 V (AC), 50–60 Hz, 10.0 A, 2000.0 W (največ) (≤ 2.0 W v stanju pripravljenosti). Podpora Wi-Fi: 2,4 GHz, ≤ 20 dBm / 100 mW. Konvekcijsko ogrevanje: 2 stopnji moči. Ogrevalna površina prostora: do 35 m^2 *. Vzdrževanje temperature v prostoru: 0–40 °C / 32–104 °F. Ultrazvočno vlaženje zraka: 3 stopnje intenzivnosti. Čas neprekinjenega ustvarjanja vodne pare pri polnem rezervoarju: do 72 ur. 12 barvnih načinov osvetlitve. Prostornina rezervoarja za vodo: 2 L. Prikazovalnik: IPS, 2,8", 320×240 pik. Raven hrupa (na razdalji 1 m): ≤ 35 dB. Upravljanje: ročno, daljinsko (prek aplikacije **AENO**), glasovni pomočniki. Material: jeklo, aluminij, plastika. Senzor nagiba. Zaščita pred električnim udarom in pregrevanjem. Velikost: 1010×170×240 mm. Neto teža: 10,9 kg. Dolžina napajalnega kabla: 1,9 m. Delovni pogoji: temperatura +5...+40 °C, relativna vlažnost ≤ 70 %. Pogoji shranjevanja: temperatura +5...+40 °C, relativna vlažnost ≤ 80 % (brez kondenzacije).

VSEBINA DOBAVE (glejte sliko **A**)

Pametni premium ekološki prostorski grelnik z učinkom ŽIVEGA OGNJA, nogice (2 kosa), vijaki za pritrditev nogic (4 kosi), brošura za montažo in vklop, garancijska kartica, hitri uporabniški vodnik.

ELEMENTI (glejte sliko **A**)

1 – pokrov rezervoarja za vodo, 2 – rezervoar za vodo, 3 – ohišje naprave, 4 – nadzorna plošča, 5 – tipka regulator, 6 – tipka za stalno ogrevanje, 7 – tipka za način ogrevanja "SMART", 8 – tipka časomera, 9 – prikazovalnik, 10 – tipka za osvetlitev, 11 – tipka za vodno paro, 12 – tipka za vklop/izklop, 13 – napajalni kabel, 14 – zamaški odprtin za izpust vode iz rezervoarja, 15 – tipalo temperature in vlage, 16 – stikalo za vklop I/0, 17 – vijaki za pritrditev nogic, 18 – nogice.

OMEJITVE IN OPOZORILA

Pred uporabo enote natančno preberite vsebino tega poglavja.

POZOR! Vroča površina! Nevarnost opeklin zaradi stika s segretimi površinami! Ne dotikajte se površine grelnika, dokler se popolnoma ne ohladi!

POZOR! Ne nagibajte in ne obračajte grelnika, če je njegov rezervoar napolnjen z vodo! Pri polnjenju rezervoarja ne prekoračite oznake "MAX". Uporabljajte samo prečiščeno/destilirano vodo. Funkcije vodne pare ne uporabljajte, če je rezervoar prazen.

Naprava in aplikacija **AENO** nista namenjeni uporabi otrokom, mlajšim od 16 let, ali osebam z zmanjšanimi telesnimi, duševnimi ali intelektualnimi sposobnostmi, razen če imajo dovolj izkušenj ali znanja, in če jih nadzoruje oseba, odgovorna za njihovo varnost. Ne uporabljajte naprave v majhnih prostorih, kjer so osebe, ki same ne morejo zapustiti prostora, če niso pod stalnim nadzorom osebe, ki je odgovorna za njihovo varnost. Naprava je namenjena samo za domačo uporabo v zaprtih prostorih. Naprave ne uporabljajte na prostem. Grelnik postavite vsaj 1 m stran od vseh tkanin, pohištva, okraskov in drugih vnetljivih materialov. Naprave ne namestite neposredno pod ali na električno vtičnico. Naprave ne nameščajte na mestih, ki so dostopna otrokom in hišnim ljubljenčkom. Grelnik uporabljajte vsaj 1,5 m stran od ljudi in živali. Ne uporabljajte naprave v bližini kopalnice, tuša ali drugih vodnih virov. Otrokom ne dovolite, da se igrajo z napravo in dodatki. Naprave ne spuščajte in ne mečite. Ne uporabljajte poškodovane naprave ali dodatkov. Prepričajte se, da nazivna napetost in frekvenca, navedena v tehničnih podatkih, ustrezata parametrom elektroskega omrežja. Napravo upravljajte le s suhimi rokami. Naprave, priključene na električno omrežje, ne puščajte brez nadzora. Po uporabi in pred čiščenjem napravo izključite iz električnega omrežja. Napravo izklopite iz električnega omrežja tako, da držite vtič in ne napajalnega kabla. Naprave, vtiča napajalnega kabla ali samega kabla ne potapljajte

Če imate kakršna koli vprašanja ali težave pri uporabi naprave AENO™, se obrnite na ekipo za podporo po e-pošti: **support@aeno.com** ali v spletnem klepetu: **aeno.com/service-and-warranty**. Strokovnjaki vam bodo pomagali ugotoviti, kaj je treba storiti, da vam ne bo treba izgubljati časa in truda z obiskom trgovine.

* Učinkovita ogrevalna površina je odvisna od površine prostora, višine stropov, števila oken, kakovosti njihove zasteklitve, kakovosti izolacije sten in stropa, vogalnih prostorov in podnebnega pasu.

v vodo ali druge tekočine. Ne pokrivajte grelnika in na njem ne sušite nič. Ne premikajte naprave, ko je vklopljena ali vroča. Prepričajte se, da napajalni kabel ni zvit, prepognjen, pritisnjen s čimer ali prišel v stik z vročimi, ostrimi predmeti ali viri toplote. Za čiščenje naprave ne uporabljajte kemično agresivnih čistilnih sredstev, abrazivnih past, izdelkov, ki vsebujejo kisline in topila, ali kovinskih gobic. Pred shranjevanjem iz naprave izlijte vodo in pustite, da se popolnoma posuši. Proizvajalec ni odgovoren za škodo, ki bi nastala zaradi neupoštevanja priporočil iz tega dokumenta. Če je bila naprava poškodovana zaradi prevrnitve ali padca, to pomeni izgubo garancije proizvajalca. Naprave ne razstavljajte in ne popravljajte sami. Popravila mora opraviti usposobljen tehnik v pooblaščenem servisnem centru. Za zamenjavo poškodovanega kabla se obrnite na proizvajalca, pooblaščeni servisni center ali podobno usposobljeno osebo, da se izognete nevarni situaciji. Podroben opis naprave, načinov delovanja in funkcij je na voljo v celotnem uporabniškem priročniku na spletni strani: **aeno.com/documents**.

ELEMENTI NADZORNE PLOŠČE

Tipke

	Stalno ogrevanje	SMART	Način "SMART"		Časomer		Osvetlitev		Vodna para		Vklop/izklop

Prikazovalnik

24°C	Temperatura v prostoru	51%	Vlažnost v prostoru		Stanje povezave Wi-Fi		Funkcija otroške zaščite

00:00	Čas do izklopa grelnika s časomerom (v urah in minutah)	00:00	Preostali čas neprekinjenega ustvarjanja vodne pare (v urah in minutah)

FUNKCIJE TIPKR ZA VKLOP/IZKLOP

Manipulacija	Funkcija
Pritisnite enkrat	Vklop/izklop grelnika
Pritisnite in pridržite do enega zvočnega signala (vsaj 3 sekunde)	Ponastavitev napake po padcu grelnika
Pritisnite in pridržite do dveh zvočnih signalov (vsaj 5 sekund)	Preklop grelnika v način seznanjanja Wi-Fi
Pritisnite in pridržite do treh zvočnih signalov (vsaj 10 sekund)	Ponastavitev grelnika na tovarniške nastavitve

SVETLOBNA INDIKACIJA

	Sveti zeleno	Naprava je vklopljena in aktivirana v aplikaciji **AENO**
	Sveti modro	Naprava je priključena na napajanje, aktivirana v aplikaciji **AENO**, vendar ni vklopljena
	Utripa zeleno *, modro ali vijolično	Naprava je v načinu za seznanjanje Wi-Fi
	Utripa rdeče	Napaka po padcu naprave

	Sveti zeleno	Izbrana funkcija naprave je aktivirana
SMART	Ne sveti	Izbrana funkcija naprave je deaktivirana

SMART	Sveti rumeno	Želena temperatura ogrevanja prostora je dosežena, ogrevanje je začasno ustavljeno

	Utripa rumeno	V rezervoarju je premalo vode ali je sploh ni

* Pri ročnem upravljanju grelnika brez povezave z aplikacijo **AENO** utripanje zeleno pomeni, da je naprava vklopljena in pripravljena za delovanje.

NAMESTITEV IN PRILAGAJANJE

1. Napravo razpakirajte, jo postavite na ravno vodoravno površino in privijte noge (18) z vijaki (17), kot je prikazano na sliki **B**. Prepričajte se, da sta odprtini ta izpust vode tesno zamašena z zamaški (14).
2. Postavite grelnik na nogice na ravno, stabilno površino na želeno mesto.
3. Odprite pokrov rezervoarja (1) in ga napolnite s prečiščeno/destilirano vodo do oznake "MAX" (≤ 2 L, glejte sliko **D**). **Ne prekoračite oznake!**
4. Napravo z napajalnim kablom (13) priključite v električno vtičnico.
   POZOR! Zaradi velike porabe energije naprave v načinu ogrevanja je prepovedano uporabljati podaljšek ali prenapetostno zaščito za priključitev na električno omrežje!
5. Stikalo za vklop I/0 (16) obrnite v položaj "I" ("Vklopljeno") (glejte sliko **C**).
6. Počakajte, da je naprava pripravljena za delovanje: tipka za vklop/izklop bo začela utripati modro.
7. Vklopite grelnik z pritiskom na tipko za vklop/izklop (12) na nadzorni plošči (4): tipka bo začela utripati zeleno.
8. Po potrebi aktivirajte napravo v mobilni aplikaciji **AENO**:

- pametni telefon povežite z omrežjem Wi-Fi (2,4 GHz) in se prijavite v svoj račun v aplikaciji (ali prenesite mobilno aplikacijo iz Google Play ali App Store in registrirajte nov račun);
- kliknite ikono "+" v zavihku "Hiša" na vrhu zaslona in izberite "Dodaj napravo";
- v pametnem telefonu aktivirajte BT in aplikaciji omogočite vse zahtevane dostope;
- po potrebi vnesite poverilnice omrežja Wi-Fi in kliknite "Naprej";
- počakajte, da se grelnik samodejno zazna, in kliknite "Dodaj";
- počakajte, da se povezovanje konča, in kliknite "Končano". Tipka za vklop/izklop bo neprekinjeno svetila zeleno.

Opomba. Če naprava ni bila samodejno zaznana, pritisnite in držite tipko za vklop/izklop 5 sekund, dokler se ne oglasita dva zvočna signala (tipka za vklop/izklop začne utripati vijolično), na zaslonu pametnega telefona izberite kategorijo "Grelnik" in sledite navodilom za povezavo v aplikaciji.

Opomba. Po potrebi aktivirajte napravo z Google Assistant, Amazon Alexa ali Siri pomoćniki (podrobnosti so na voljo v celotnem uporabniškem priročniku na spletni strani **aeno.com/documents**).

9. Napravo lahko upravljate ročno ali prek mobilne aplikacije.

UPRAVLJANJE NAPRAVE

Ročno upravljanje

1. Vklopite grelnik z pritiskom na tipko za vklop/izklop.
2. Izberite in vklopite želeno funkcijo z pritiskom na ustrezno tipko na nadzorni plošči, nato pa z vrtenjem regulatorja (5) nastavite funkcijo:

Tipka	Funkcija	Nastavitev funkcije
	Stalno ogrevanje	Moč ogrevanja (2 moči: 1000.0 W in 2000.0 W)
SMART	Ogrevanje v načinu "SMART"	Temperatura ogrevanja prostora (0–40 °C / 32–104 °F, korak nastavitve – 1 °C / 1 °F) *
	Časomer	Čas do izklopa grelnika v urah in minutah
	Ustvarjanje vodne pare	Intenzivnost ustvarjanja vodne pare (3 stopnje: nizka, srednja, visoka)
	Osvetlitev	Barvni način osvetlitve (12 načinov)

* Temperaturno enoto °C/°F lahko spremenite prek aplikacije **AENO**.

Grelnik podpira dve vrsti ogrevanja:

- **Stalno ogrevanje** zagotavlja stalno oskrbo s toploto.
- **Ogrevanje v načinu "SMART"** je namenjeno vzdrževanju nastavljene temperature v prostoru. Če je temperatura v prostoru enaka ali višja od nastavljene temperature, grelnik se preklopi v stanje pripravljenosti, dokler se temperatura ne zniža pod nastavljeno temperaturo. V načinu "SMART" je privzeta temperatura nastavljena na 24 °C / 85 °F.

Če želite doseči **učinek živega ognja**, hkrati vklopite ustvarjanje vodne pare in osvetlitev.

Opomba. Kakovost učinka živega ognja je odvisna od okoljskih pogojev, kot so temperatura in vlažnost prostora, prepih, klimatska naprava itd.

Opomba. Če želite onemogočiti funkcijo, pritisnite in pridržite ustrezno tipko. Na prikazovalniku se prikaže vrstica napredka. Držite tipko, dokler se vrstica ne zapolni.

3. Po končanem delu grelnik izklopite z pritiskom na tipko za vklop/izklop na nadzorni plošči.

Opomba. Nadzorna plošča po 20 sekundah neaktivnosti preklopi v stanje pripravljenosti. Če želite upravljati napravo, ploščo aktivirajte s pritiskom na katero koli tipko nanj.

Upravljanje prek aplikacije

1. Prepričajte se, da je grelnik aktiviran v mobilni aplikaciji **AENO** (za več informacij glejte "Namestitev in prilagajanje"). Vklopite grelnik z pritiskom na gumb za vklop/izklop v aplikaciji.
2. Nadzorujte grelnik prek aplikacije. V aplikaciji so na voljo tudi dodatne nastavitve in funkcije:
   - nastavitev urnika delovanja naprave;
   - preverjanje statističnih podatkov o porabi električne energije;
   - prilagajanje obvestil;
   - izbira enote za temperaturo(°C/°F);
   - povezovanje glasovnih pomočnikov in prilagajanje skript.
3. Po končanem delu grelnik izklopite z enim pritiskom na gumb za vklop/izklop v aplikaciji.

Opomba. Za več informacij o upravljanju grelnika prek mobilne aplikacije glejte celoten uporabniški priročnik, ki je na voljo na spletni strani **aeno.com/documents**.

FUNKCIJA OTROŠKE ZAŠČITE

Funkcija otroške zaščite zaklene vse tipke na nadzorni plošči naprave in regulator. Funkcijo lahko vklopite/izklopite na naslednje načine:

- ročno, tako da hkrati pritisnete in 3 sekunde držite tipko za stalno ogrevanje in tipko za osvetlitev;
- prek mobilne aplikacije **AENO** (zavihek "Nastavitve").

PADEC NAPRAVE

Naprava je opremljena s senzorjem nagiba, ki v primeru padca izklopi napajanje naprave. Če se naprava nagne ali nevarno pade, se na prikazovalniku prikaže znak za nevarnost, ki ga spremlja zvočni signal. Če je naprava aktivirana v mobilni aplikaciji **AENO**, se na uporabnikov pametni telefon pošlje tudi obvestilo o padcu.

Če grelnik pade, storite naslednje:

1. Grelnik vrnite v prvotni položaj. Prepričajte se, da grelnik in napajalni kabel nista poškodovana.
2. Pritisnite in držite tipko za vklop/izklop, dokler se ne oglasi en zvočni signal (vsaj 3 sekunde), da izničite napako.

Opomba. Če grelnika po padcu ne ponastavite takoj, se indikator padca po kratkem času izklopi. Za samodejno ponastavitev vrnite grelnik v pravilen položaj.

POZOR! Če je iz rezervoarja iztekla voda, izklopite grelnik iz električnega omrežja in počakajte, da se popolnoma posuši. Če so na grelniku ali napajalnem kablu po padcu vidne poškodbe, se obrnite na servisni center za diagnostiko.

IZPUŠČANJE VODE IZ REZERVOARJA

Rezervoar za vodo je treba izprazniti po uporabi funkcije vlaženja in pred shranjevanjem naprave. To storite tako, da z odprtjem zamaškov (14) na dnu ohišja naprave izpustite preostalo vodo in pustite, da se grelnik popolnoma posuši. Priporočljivo je, da napravo shranjujete v originalni embalaži brez zapiranja zamaškov.

ODPRAVLJANJE TEŽAV

- **Grelnik se ne vklopi.** Možni vzroki: napajalna vtičnica je okvarjena; napajalni kabel je poškodovan. Rešitev: preverite pravilno delovanje vtičnice tako, da nanjo priključite drugo napravo; po potrebi grelnik priključite na delujočo vtičnico; obrnite se na pooblaščeni servisni center.
- **Ko je vklopljen način "SMART", se grelnik ne segreje.** Možen vzrok: želena temperatura je napačno nastavljena. Rešitev: želeno temperaturo nastavite nad trenutno temperaturo v prostoru.
- **Grelnik se ne odziva na ukaze iz mobilne aplikacije.** Možen vzrok: napaka v omrežni povezavi. Rešitev: ponovno povežite napravo z omrežjem Wi-Fi ali počakajte, da se povezava obnovi.
- **Grelnik oddaja zvočni signal, tipka za vklop/izklop utripa rdeče.** Možen vzrok: naprava se je nevarno nagnila ali padla. Rešitev: izvedite korake v razdelku "Padec naprave".

POZOR! Če noben od predlaganih načinov ne pomaga odpraviti težave, se obrnite na dobavitelja ali pooblaščeni servisni center. Naprave ne razstavljajte in ne poskušajte popraviti sami.

ASBISC si pridržuje pravico do spreminjanja naprave ter sprememb in dopolnitev tega dokumenta brez predhodnega obvestila uporabnikom.

Garancijski rok in življenjska doba so 2 leti od datuma prodaje naprave v maloprodajo.

Podatki o proizvajalcu: ASBISC Enterprises PLC, Iapetou, 1, Agios Athanasios, 4101, Limassol, Cyprus (Ciper). Tel.: +48732080077, info@asbis.com, asbis.com. Izdelano na Poljskem. Vse tukaj omenjene blagovne znamke in trgovska imena so last njihovih lastnikov. Datum izdelave je naveden na embalaži.

Najnovejše informacije in podroben opis naprave ter navodila za priključitev, certifikati, informacije o podjetjih, ki sprejemajo pritožbe glede kakovosti, in garancije so na voljo na spletni strani **aeno.com/documents**.

Ta naprava je skladna z veljavnimi varnostnimi zahtevami.

DIREKTIVA ROHS. Naprava je v skladu z direktivo RoHS 2011/65/EU o omejevanju nevarnih snovi, vključno z Direktivo RoHS 2015/863/EU.

POENOSTAVLJENA IZJAVA O SKLADNOSTI. ASBISC izjavlja, da je naprava skladna z Direktivo 2014/53/EU. Celotno besedilo Izjave EU o skladnosti je na voljo na naslednjem spletnem naslovu: **aeno.com/userfiles/files/Certificates/CE/Space-Heater.pdf**.

SPA El calefactor ecológico premium inteligente de espacio con efecto de FUEGO VIVO **AENO™** está diseñado para calentado y humidificado el aire en la habitación y de oficina.

¡ATENCIÓN! Antes de utilizar el dispositivo, lea atentamente este documento y consérvelo para futuras consultas.

MODELOS

Tipo de enchufe	Color	
	Blanco	Negro
E/F	**AFH0001S, AFH0001S-A ***	**AFH0002S, AFH0002S-A ***
G	**AFH0001S-UK, AFH0001S-UK-A ***	**AFH0002S-UK, AFH0002S-UK-A ***

* Los modelos con la terminación «-A» están destinados a la venta en el mercado de «Amazon» y no presentan diferencias técnicas con los modelos sin dicha terminación.

ESPECIFICACIONES TÉCNICAS

Alimentación eléctrica (entrada): 230 V (AC), 50–60 Hz, 10,0 A, 2000,0 W (máx.) (≤ 2,0 W en modo preparado). Soporte de Wi-Fi: 2,4 GHz, ≤ 20 dBm / 100 mW. Calentamiento por convección: 2 niveles de potencia. Área de calefacción: hasta 35 m^2 *. Mantenimiento de la temperatura en la habitación: 0–40 °C / 32–104 °F. Humidificación ultrasónica del aire: 3 niveles de intensidad. Tiempo de generación continua de vapor de agua con el depósito lleno: hasta 72 horas. 12 modos de color de retroiluminación. Capacidad del depósito de agua: 2 L. Pantalla: IPS, 2,8", 320×240 px. Nivel de ruido (a 1 m de distancia): ≤ 35 dB. Control: manual, a distancia (a través de la aplicación **AENO**), asistente de voz. Material: acero, aluminio, plástico. Sensor de inclinación. Protección contra descargas eléctricas y sobrecalentamiento. Tamaño: 1010×170×240 mm. Peso neto: 10,9 kg. Longitud del cable de alimentación: 1,9 m. Condiciones de funcionamiento: temperatura +5...+40 °C, humedad relativa ≤ 70%. Condiciones de almacenamiento: temperatura +5...+40 °C, humedad relativa ≤ 80% (sin condensación).

LISTA DE EQUIPO (véase la fig. **A**)

Calefactor ecológico premium inteligente de espacio con efecto de FUEGO VIVO, patas (2 uds.), pernos de montaje de patas (4 uds.), folleto de montaje y encendido, tarjeta de garantía, guía de inicio rápido.

ELEMENTOS DEL DISPOSITIVO (véase la fig. **A**)

1 – tapa del depósito de agua, 2 – depósito de agua, 3 – carcasa del dispositivo, 4 – panel de control, 5 – regulador, 6 – botón de calentamiento constante, 7 – botón del modo de calentamiento «SMART», 8 – botón del temporizador, 9 – pantalla, 10 – botón de retroiluminación, 11 – botón de vapor de agua, 12 – botón de encendido/apagado, 13 – cable de alimentación, 14 – tapones de los orificios para el drenaje del agua del depósito, 15 – sensor de temperatura y humedad, 16 – interruptor de alimentación I/0, 17 – pernos de montaje de patas, 18 – patas.

RESTRICCIONES Y ADVERTENCIAS

Lea atentamente el contenido de esta sección antes de poner en uso el dispositivo.

¡ATENCIÓN! ¡Superficie caliente! ¡Riesgo de quemaduras por contacto con superficies calientes! ¡No toque la superficie del calefactor hasta que se haya enfriado por completo!

¡ATENCIÓN! ¡No incline ni gire el calefactor si su depósito está lleno de agua! No sobrepase la marca «MAX» al llenar el depósito. Utilice únicamente agua purificada/destilada. No utilice la función de vapor de agua cuando el depósito esté vacío.

El dispositivo, así como la aplicación **AENO**, no están destinados para su uso por niños menores de 16 años o personas con capacidades físicas, mentales o intelectuales limitadas, a menos que tengan la experiencia o conocimientos necesarios y estén bajo la supervisión de una persona responsable de su seguridad. No utilice el dispositivo en habitaciones pequeñas con personas que no puedan salir por sí mismas, a menos que estén bajo la supervisión constante de alguien responsable de su seguridad. El dispositivo está destinado exclusivamente al uso doméstico en interiores. No utilice el dispositivo al aire libre. Coloque el calefactor a una distancia mínima de 1 metro de telas, muebles, artículos de decoración y otros materiales inflamables. No coloque el dispositivo directamente debajo o encima de una toma de corriente. No instale el dispositivo en zonas accesibles a niños y animales domésticos. Utilice el calefactor a una distancia mínima de 1,5 metros de personas y animales. No utilice el dispositivo cerca de bañeras, duchas o cualquier otra fuente de agua. No permita que los niños jueguen con el dispositivo y los accesorios. No deje caer ni tire el dispositivo. No utilice un dispositivo o accesorios dañados. Asegúrese de que la tensión nominal y la frecuencia especificadas en los datos técnicos se corresponden con los parámetros de la red eléctrica.

Si tiene alguna pregunta o dificultad para utilizar el dispositivo AENO™, póngase en contacto con el equipo de asistencia por correo electrónico en **support@aeno.com** o por chat en línea en **aeno.com/service-and-warranty**. Los expertos le ayudarán a resolverlo y no tendrá que perder tiempo ni esfuerzo en ir a la tienda.

* El área de calefacción efectiva depende del área de la habitación, la altura de los techos, el número de ventanas, la calidad de su acristalamiento, la calidad del aislamiento de las paredes y el techo, la presencia de habitaciones en las esquinas y la zona climática.

Manipule el dispositivo solo con las manos secas. No deje el dispositivo conectado a la red eléctrica sin vigilancia. Desconecte el dispositivo de la red eléctrica después de utilizarlo y antes de limpiarlo. Desconecte el dispositivo de la red eléctrica sujetándolo por el enchufe, no por el cable de alimentación. No sumerja el dispositivo, el enchufe del cable de alimentación ni el propio cable en agua u otros líquidos. No cubra el calefactor ni seque ropa sobre él. No mueva el dispositivo mientras esté encendida o caliente. Asegúrese de que el cable de alimentación no esté retorcido, doblado, pellizcado o en contacto con objetos calientes y afilados o fuentes de calor. No utilice detergentes químicamente agresivos, pastas abrasivas, productos que contengan ácidos y disolventes, ni esponjas metálicas para limpiar el dispositivo. Antes de guardarla, vacíe el dispositivo y deje que se seque completamente. El fabricante no se hace responsable de los daños causados por el incumplimiento de las recomendaciones de este documento. Si el dispositivo se ha dañado por vuelco o caída, la garantía del fabricante quedará anulada. No desmonte ni repare el dispositivo usted mismo. Las reparaciones deben ser realizadas por un técnico cualificado en un centro de servicio autorizado. Para reemplazar un cable dañado y evitar situaciones de riesgo, contacte al fabricante, a un centro de servicio autorizado o a un especialista calificado. Encontrará una descripción detallada del dispositivo, sus modos y funciones en el manual de instrucciones completo disponible en **aeno.com/documents**.

ELEMENTOS DEL PANEL DE CONTROL

Botones

	Calentamiento constante	SMART	Modo «SMART»		Temporizador		Retroiluminación		Vapor de agua		Encendido/ apagado

Pantalla

24°C	Temperatura en la habitación	51%	Humedad en la habitación		Estado de la conexión Wi-Fi		Función a prueba de niños

00:00	Tiempo hasta que el calefactor se apague por temporizador (en horas y minutos)	00:00	Tiempo restante de generación continua de vapor de agua (en horas y minutos)

FUNCIONES DEL BOTÓN DE ENCENDIDO/APAGADO

Acción	Función
Pulsar una vez	Encendido/apagado del calefactor
Pulsando y mantenga pulsado hasta un pitido (al menos 3 segundos)	Restablecimiento del error tras la caída del calefactor
Pulsando y mantenga pulsado hasta dos pitidos (al menos 5 segundos)	Cambiar el calefactor al modo de emparejamiento con Wi-Fi
Pulsando y mantenga pulsado hasta tres pitidos (al menos 10 segundos)	Restablecer los ajustes de fábrica del calefactor

INDICACIÓN LUMINOSA

	Se ilumina verde	El dispositivo se enciende y se activa en la aplicación **AENO**
	Se ilumina en azul	El dispositivo está conectado a la red eléctrica, activado en la aplicación **AENO**, pero no encendido
	Parpadea en verde *, azul o violeta	El dispositivo está en modo de emparejamiento Wi-Fi
	Parpadea en rojo	Error tras la caída del dispositivo

SMART	Se ilumina en amarillo	Se ha alcanzado la temperatura en la habitación deseada, el calentamiento se detiene temporalmente

SMART	Se ilumina verde	Se activa la función seleccionada del dispositivo
	No se ilumina	La función seleccionada del dispositivo se desactiva

	Parpadea en amarillo	Hay muy poca o ninguna agua en el depósito

* Al controlar el calefactor manualmente sin conectarse a la aplicación **AENO**, el parpadeo en verde indica que el dispositivo está encendido y lista para funcionar.

INSTALACIÓN Y CONFIGURACIÓN

1. Desembale el dispositivo, colóquelo sobre una superficie plana horizontal y fije las patas (18) utilizando los pernos (17) como se muestra en la fig. **B**. Asegúrese de que los tapones de los orificios para el drenaje del agua (14) están bien cerrados.
2. Coloque el calefactor sobre sus patas en una superficie plana y estable en el lugar deseado.
3. Abra la tapa del depósito (1) y llénelo de agua purificada/destilada hasta la marca «MAX» (≤ 2 L, véase la fig. **D**). **¡No excedas la marca!**
4. Conecte el dispositivo a una toma de corriente utilizando el cable de alimentación (13).
   ¡ATENCIÓN! ¡Está prohibido utilizar un alargador eléctrico o una regleta contra sobretensiones para la conexión a la red eléctrica debido al elevado consumo de energía del dispositivo en modo de calentamiento!
5. Gire el interruptor de alimentación I/0 (16) a la posición «I» («Encendido») (véase la fig. **C**).
6. Espere hasta que el dispositivo esté listo para funcionar: el botón de encendido/apagado empezará a parpadear en azul.

7. Encienda el calefactor pulsando una vez el botón de encendido/apagado (12) del panel de control (4) – empezará a parpadear en verde.
8. En caso necesario, active el dispositivo en la aplicación móvil **AENO**:
   - conecte su teléfono inteligente a una red Wi-Fi (2,4 GHz) e inicie sesión con su cuenta en la aplicación (o descargue la aplicación móvil de Google Play o App Store y registre una nueva cuenta);
   - toque en el icono «+» de la pestaña «Casa», en la parte superior de la pantalla, y seleccione «Añadir dispositivo»;
   - encienda la BT en su teléfono inteligente y facilite a la aplicación todos los accesos que haya solicitado;
   - si es necesario, introduzca las credenciales de su red Wi-Fi y toque «Siguiente»;
   - espere a que el calefactor se detecte automáticamente y toque «Añadir»;
   - espere a que finalice el proceso de conexión y toque «Finalizar». El botón de encendido/apagado comenzará a iluminarse en verde de forma continua.

   Nota. Si el dispositivo no ha sido detectado automáticamente, pulsar y mantener pulsado el botón de encendido/apagado durante 5 segundos hasta que suene dos pitidos (el botón de encendido/apagado empezará a parpadear en morado), seleccione la categoría «Calefactor» en la pantalla del teléfono inteligente y siga las instrucciones de conexión de la aplicación.

   Nota. Active su dispositivo con Google Assistant, Amazon Alexa, Siri si es necesario (véase el manual del usuario completa disponible en la página web **aeno.com/documents** para más detalles).
9. Controle el dispositivo manualmente o a través de la aplicación móvil.

CONTROL DEL DISPOSITIVO

Controle manualmente

1. Encienda el calefactor pulsando una vez el botón de encendido/apagado.
2. Seleccione y encienda la función deseada pulsando una vez el botón correspondiente del panel de control y, a continuación, ajuste la función girando el regulador (5):

Botón	Función	Ajuste de la función
	Calentamiento constante	Potencia de calentamiento (2 potencias – 1000,0 W, 2000,0 W)
SMART	Calentamiento en modo «SMART»	Temperatura de calentamiento de la habitación (0–40 °C / 32–104 °F, paso de ajuste – 1 °C / 1 °F) *
	Temporizador	Tiempo hasta que se apague el calefactor en horas y minutos
	Generación de vapor de agua	Intensidad de generación de vapor de agua (3 niveles – bajo, medio, alto)
	Retroiluminación	Modo de color de la retroiluminación (12 modos)

* Unidad de medida de temperatura °C/°F puede cambiarse a través de la aplicación **AENO**.

El calefactor admite dos tipos de calentamiento:
- **El calentamiento constante** garantiza un suministro constante de calor.
- **El calentamiento en modo «SMART»** está diseñada para mantener la temperatura en la habitación configurada. Si la temperatura en la habitación es igual o superior a la temperatura fijada, el calefactor entra en modo preparado hasta que la temperatura descienda por debajo de la temperatura fijada. En el modo «SMART», la temperatura por defecto se fija en 24 °C / 85 °F.

Para conseguir un **efecto de fuego vivo**, encienda la generación de vapor de agua y la retroiluminación al mismo tiempo.

Nota. La calidad del efecto de fuego vivo depende de las condiciones ambientales, como la temperatura y la humedad de la habitación, las corrientes de aire, el aire acondicionado, etc.

Nota. Para desactivar la función, pulsar y mantener pulsado el botón correspondiente. Aparecerá una barra de progreso en la pantalla. Mantenga pulsado el botón hasta que la barra está llena.

3. Una vez finalizada el uso, apague el calefactor pulsando una vez el botón de encendido/apagado del panel de control.

Nota. El panel de control entra en modo preparado tras 20 segundos de inactividad. Para hacer funcionar el dispositivo, actívelo pulsando cualquier botón del panel de control.

Control mediante aplicación

1. Asegúrese de que el calefactor está activado en la aplicación móvil **AENO** (para más detalles, véase «Instalación y configuración»). Encienda el calefactor tocando una vez el botón de encendido/apagado de la aplicación.
2. Controle el calefactor a través de la aplicación. También puede acceder a ajustes y funciones adicionales a través de la aplicación:
   - establecer el horario de funcionamiento del dispositivo;
   - comprobación de las estadísticas de consumo eléctrico;

- personalizar las notificaciones;
- seleccione la unidad de medida de temperatura (°C/°F);
- conectar asistentes de voz y personalizar escenarios.

3. Al finalizar el uso, apague el calefactor pulsando una vez el botón de encendido/apagado de la aplicación.

Nota. Para más información sobre el control del calefactor a través de la aplicación móvil, véase el manual de usuario completo disponible en la página web **aeno.com/documents**.

FUNCIÓN A PRUEBA DE NIÑOS

La función a prueba de niños bloquea del regulador y los botones del panel de control del dispositivo. Puede activar/desactivar la función de las siguientes maneras:

- manualmente, pulse simultáneamente y mantenga pulsados los botones de calentamiento constante y retroiluminación durante 3 segundos;
- a través de la aplicación móvil **AENO** (pestaña «Ajustes»).

CAÍDA DEL DISPOSITIVO

El dispositivo está equipado con un sensor de inclinación para desactivar el dispositivo en caso de caída. Si el dispositivo se inclina peligrosamente o cae, la pantalla mostrará una señal de peligro acompañada de un pitido. También se enviará una notificación de caída al teléfono inteligente del usuario si el dispositivo está activado en la aplicación móvil **AENO**.

Si la caída el calefactor, haga lo siguiente:

1. Vuelva a colocar el calefactor en su posición original. Asegúrese de que el calefactor y el cable de alimentación no estén dañados.
2. Pulsar y mantener pulsado el botón de encendido/apagado hasta que suene un pitido (al menos 3 segundos) para restablecer el error.

Nota. Si el calefactor no se restablece inmediatamente después de una caída, la indicación de caída se apagará al cabo de poco tiempo. Vuelva a colocar el calefactor en la posición correcta para el reinicio automático.

¡ATENCIÓN! Si ha salido agua del depósito, desenchufe el calefactor y espere a que se seque completamente. Si hay daños visibles en el calefactor o en el cable de alimentación después de una caída, póngase en contacto con un centro de servicio para su diagnóstico.

DRENAJE DE AGUA DEL DEPÓSITO

El depósito de agua debe vaciarse después de utilizar la función de humidificación y antes de guardar el dispositivo. Para ello, vacíe el agua residual abriendo los tapones (14) de la parte inferior de la carcasa del dispositivo y deje que se seque por completo. Se recomienda guardar el dispositivo en su embalaje original sin cerrar los tapones.

SOLUCIÓN DE PROBLEMAS

- **El calefactor no se enciende.** Posibles causas: la toma de corriente está defectuosa; el cable de alimentación está dañado. Solución: compruebe la toma de corriente conectando otro dispositivo a la misma, si es necesario, conecte el dispositivo a una toma de corriente en buen estado; póngase en contacto con un centro de servicio autorizado.
- **El calefactor no sé calentamiento cuando el modo «SMART» está activado.** Posible causa: no se ha ajustado correctamente la temperatura deseada. Solución: fije la temperatura deseada por encima de la temperatura en la habitación actual.
- **El calefactor no responde a las órdenes de la aplicación móvil.** Posible causa: se ha producido un fallo en la conexión de red. Solución: vuelva a conectar su dispositivo a la red Wi-Fi o espere a que se restablezca la conexión.
- **El calefactor emite un pitido y el botón de encendido/apagado parpadea en rojo.** Posible causa: el dispositivo se ha inclinado peligrosamente o caído. Solución: siga los pasos del apartado «Caída del dispositivo».

¡ATENCIÓN! Si ninguno de los métodos sugeridos ayuda a resolver el problema, póngase en contacto con su proveedor o con un centro de servicio autorizado. No desmonte ni intente reparar el dispositivo usted mismo.

ASBISC se reserva el derecho a modificar el dispositivo y a realizar cambios y adiciones a este documento sin previo aviso a los usuarios.
Período de garantía y vida útil – 3 años a partir de la fecha de venta del dispositivo en la red minorista.
Información del fabricante: ASBISC Enterprises PLC, Iapetou, 1, Agios Athanasios, 4101, Limassol, Cyprus (Chipre). Tel.: +48732080077, info@asbis.com, asbis.com. Hecho en Polonia. Todas las marcas comerciales mencionadas en este documento pertenecen a sus respectivos dueños. La fecha de fabricación se indica en el envase.
La información actual y una descripción detallada del dispositivo, así como instrucciones de conexión, certificados e información sobre las empresas que aceptan reclamaciones de calidad y garantía, están disponibles en **aeno.com/documents**.
Este dispositivo cumple con los requisitos de seguridad aplicables.
DIRECTIVA ROHS. El dispositivo cumple con los requisitos de la Directiva RoHS 2011/65/EU sobre restricción de sustancias peligrosas, incluidos los requisitos de la Directiva RoHS 2015/863/EU.
DECLARACIÓN DE CONFORMIDAD SIMPLIFICADA. ASBISC declara por la presente que el dispositivo cumple la Directiva 2014/53/EU. El texto completo de la Declaración UE de conformidad puede consultarse en la siguiente dirección web: **aeno.com/userfiles/files/Certificates/CE/Space-Heater.pdf**.

SRP Паметни премиум еко грејач простора са ефектом ЖИВЕ ВАТРЕ **AENO™** је дизајниран за грејање и влажење ваздуха у стамбеним и канцеларијским просторијама.

ПАЖЊА! Пре употребе уређаја, пажљиво прочитајте овај документ и сачувајте га за накнадно коришћење.

МОДЕЛИ

Утикач	**Боја**	
	Бела	Црна
E/F	**AFH0001S, AFH0001S-A ***	**AFH0002S, AFH0002S-A ***
G	**AFH0001S-UK, AFH0001S-UK-A ***	**AFH0002S-UK, AFH0002S-UK-A ***

* Модели са ознаком "-A" намењени су продаји на Амазон тржишту и немају техничких разлика у односу на моделе без истог завршетка.

СПЕЦИФИКАЦИЈЕ

Напајање (улаз): 230 V (AC), 50–60 Hz, 10.0 A, 2000.0 W (највише) (≤ 2.0 W у режиму приправности). Wi-Fi подршка: 2,4 GHz, ≤ 20 dBm / 100 mW. Конвекцијско грејање: 2 нивоа снаге. Грејна површина простора: до 35 м^2 *. Одржавање температуре у просторији: 0–40 °C / 32–104 °F. Ултразвучно влажење ваздуха: 3 нивоа интензитета. Време континуираног стварања водене паре са пуним резервоаром: до 72 сата. 12 режима осветљења у боји. Запремнина резервоара за воду: 2 л. Дисплеј: IPS, 2,8", 320×240 пк. Ниво буке (на удаљености од 1 м): ≤ 35 dB. Управљање: ручно, даљинско (преко **AENO** апликације), гласовни помоћници. Материјал: челик, алуминијум, пластика. Сензор нагиба. Заштита од струјног удара и прегревања. Димензије: 1010×170×240 мм. Нето тежина: 10,9 кг. Дужина кабла за напајање: 1,9 м. Услови коришћења: температура +5...+40 °C, релативна влажност ≤ 70 %. Услови складиштења: температура +5...+40 °C, релативна влажност ≤ 80 % (без кондензације).

ПАКЕТ ИСПОРУКЕ (в. слику **A**)

Паметни премиум еко грејач простора са ефектом ЖИВЕ ВАТРЕ, ножице (2 ком.), вијци за причвршћивање ножица (4 ком.), упутство за монтажу и укључивање, гарантни лист, кратки кориснички водич.

ЕЛЕМЕНТИ УРЕЂАЈА (в. слику **A**)

1 – поклопац резервоара за воду, 2 – резервоар за воду, 3 – кућиште уређаја, 4 – контролна табла, 5 – дугме регулатор, 6 – дугме за константно грејање, 7 – дугме за "SMART" режим грејања, 8 – дугме тајмера, 9 – дисплеј, 10 – дугме за осветљење, 11 – дугме за водену пару, 12 – дугме за укључивање/искључивање, 13 – кабл за напајање, 14 – чепови отвора за испуштање воде из резервоара, 15 – сензор температуре и влажности, 16 – прекидач за напајање I/0, 17 – вијци за причвршћивање ножица, 18 – ножице.

ОГРАНИЧЕЊА И УПОЗОРЕЊА

Пре употребе уређаја, пажљиво прочитајте жовог одељка.

ПАЖЊА! Врућа површина! Опасност од опекотина при додиру са врућим површинама! Не додирујте површину грејача док се потпуно не охлади!

ПАЖЊА! Не нагињите нити не окрећите грејач наопачке ако је његов резервоар напуњен водом! Не прелазите ознаку "MAX" када сипате воду у резервоар. Користите само пречишћену/дестиловану воду. Не користите функцију паре када је резервоар празан.

Уређај и апликација **AENO** нису намењени за употребу од стране деце млађе од 16 година или особа са ограниченим физичким, менталним или интелектуалним способностима уколико немају довољно искуства односно знања и ако нису под надзором особе одговорне за њихову безбедност. Не користите уређај у малим просторијама где се налазе особе које нису у стању самостално да га напусте, осим ако нису под сталним надзором особе одговорне за њихову безбедност. Уређај је намењен само за употребу на затвореном. Немојте користити уређај на отвореном. Ставите грејач на удаљеноти најмање 1 м од било каквих тканина, намештаја, украсних ствари и других запаљивих материјала. Не постављајте уређај директно испод или изнад електричне утичнице. Не инсталирајте уређај на местима доступним деци и кућним љубимцима. Грејач треба да ради на удаљености од најмање 1,5 м од људи и животиња. Не користите уређај у близини каде, туша или било ког другог извора воде. Не дозволите деци да се играју са уређајем или прибором. Немојте испуштати или бацати уређај. Немојте да користите

Ако имате било каквих питања или потешкоћа приликом коришћења AENO™ уређаја, контактирајте подршку путем е-поште: **support@aeno.com** или ћаскања уживо на вебу: **aeno.com/service-and-warranty**. Стручњаци ће вам помоћи да решите ваш проблем тако да нећете губити време да се враћате у продавницу.

* Ефективна површина загревања зависи од површине просторије, висине плафона, броја прозора, квалитета њиховог застакљивања, квалитета изолације зидова и плафона, угаоних просторија и климатске зоне.

оштећени уређај или прибор. Уверите се да називни напон и фреквенција наведени у техничким спецификацијама одговарају параметрима електричне мреже. Управљајте уређајем само сувим рукама. Не остављајте уређај прикључен на електричну мрежу без надзора. Искључите уређај након употребе и пре чишћења. Искључите уређај из електричне утичнице држећи утикач, а не кабл за напајање. Не потапајте уређај, утикач или кабл за напајање у воду или било које течности. Не покривајте грејач нити не сушите на њему ништа. Не премештавајте уређај док је укључен или врућ. Уверите се да кабл за напајање није уврнут, савијен, било чиме притиснут, нити да је у додиру са врућим, оштрим предметима или изворима топлоте. Немојте користити хемијски агресивне детерџенте, абразивне пасте, производе који садрже киселине или растваваче или металне сунђере за чишћење уређаја. Пре складиштења односно чувања, испустите воду из уређаја и оставите га да се потпуно осуши. Произвођач не сноси одговорност за било коју штету насталу непоштовањем препорука наведених у овом документу. Ако је уређај оштећен услед превртања или пада, то ће поништити гаранцију произвођача. Не растављате нити не поправљате уређај сами. Поправке треба да обавља само квалификовани техничар из овлашћеног сервисног центра. За замену оштећеног кабла, како бисте избегли опасне ситуације, обратите се произвођачу, овлашћеном сервисном центру или специјалисти са одговарајућом квалификацијом. Детаљан опис уређаја, режима рада и функција може се наћи у комплетном корисничком приручнику, доступном на вебу: **aeno.com/documents**.

ЕЛЕМЕНТИ КОНТРОЛНЕ ТАБЛЕ

Дугмад

	Континуирано грејање
SMART	"SMART" режим
	Тајмер
	Осветљење
	Водена пара
	Укључено/ искључено

Дисплеј

24°C	Температура у просотрији
51%	Влажност у просторији
	Статус Wi-Fi везе
	Функција заштите од деце

00:00	Време до искључивања грејача према тајмеру (у сатима и минутима)
00:00	Преостало време непрекидног стварања водене паре (у сатима и минутима)

ФУНКЦИЈЕ ДУГМЕТА ЗА УКЉУЧИВАЊЕ/ИСКЉУЧИВАЊЕ

Манипулација	**Функција**
Притисните једном	Укључивање/искључивање грејача
Притисните и држите док се не огласи један звучни сигнал (најмање 3 секунде)	Поништавање грешке након пада грејача
Притисните и држите док се не огласе два звучна сигнала (најмање 5 секунди)	Пребацивање грејача у режим повезивања преко Wi-Fi мреже
Притисните и држите дк се не огласе три звучна сигнала (најмање 10 секунди)	Ресетовање грејача на фабричка подешавања

LED ИНДИКАЦИЈА

	Светли зелено	Уређај је укључен и активиран у **AENO** апликацији
	Светли плаво	Уређај је прикључен на напајање, активиран у **AENO** апликацији, али није укључен
	Трепери зелено *, плаво или љубичасто	Уређај је у режиму повезивања преко Wi-Fi мреже
	Трепери црвено	Грешка услед пада уређаја

SMART	Светли зелено	Изабрана функција уређаја је активирана
	Не светли	Изабрана функција уређаја је онемогућена

SMART	Светли жуто	Жељена температура грејања просторије је достигнута, грејање је привремено заустављено

	Трепери жуто	У резервоару је премало воде или је нема

* При ручном управљању грејачем без повезивања са **AENO** апликацијом, трепћући зелени индикатор означава да је уређај укључен и спреман за употребу.

ИНСТАЛАЦИЈА И ПОДЕШАВАЊЕ

1. Распакујте уређај, ставите га на равну хоризонталну површину и причврстите ножице (18) вијцима (17), као што је приказано на слици **B**. Уверите се да су чепови отвора за испуштање воде (14) добро уметнути.
2. Ставите грејач на ножице на равну, стабилну површину у одабраном месту.

3. Отворите поклопац резервоара (1) и напуните га пречишћеном/дестилованом водом до ознаке "MAX" (≤ 2 л, в. слику **D**). **Не прекорачујте наведену ознаку!**
4. Прикључите уређај на електричну утичницу помоћу кабла за напајање (13).
   ПАЖЊА! Забрањено је коришћење продужног кабла или мрежног филтера за повезивање на електричну мрежу због велике потрошње енергије уређаја у режиму грејања!
5. Окрените прекидач за напајање I/0 (16) у положај "**I**" ("Укључено") (в. слику **C**).
6. Сачекајте док уређај не буде спреман за употребу односно док дугме за укључивање/искључивање не затрепери плаво.
7. Укључите грејач притиском на дугме за укључивање/искључивање (12) на контролној табли (4), онда то дугме треба да затрепери зелено.
8. Ако је потребно, активирајте уређај у мобилној апликацији **AENO**:
   - повежите паметни телефон на Wi-Fi (2,4 GHz) мрежу и пријавите се на свој налог у апликацији (или преузмите мобилну апликацију са Google Play-а или Apple Store-а и региструјте нови налог);
   - кликните на икону "+" на картици "Кућа" на врху екрана и изаберите "Додај уређај";
   - активирајте БТ на паметном телефону и одобрите апликацији све тражене приступе;
   - ако је потребно, унесите Wi-Fi мрежне податке и кликните на "Даље";
   - сачекајте док се грејач аутоматски не детектује и кликните на "Додај";
   - сачекајте да се повезивање заврши и кликните на "Готово". Дугме за укључивање/искључивање ће непрекидно светлити зелено.

   Напомена. Ако уређај није аутоматски детектован, притисните и држите дугме за укључивање/искључивање 5 секунди док не чујете два звучна сигнала (дугме за укључивање/искључивање ће трептати љубичасто), изаберите категорију "Грејач" на екрану паметног телефона и пратите упутства за повезивање у апликацији.

   Напомена. Ако је потребно, активирајте уређај у Google Assistantu, Amazon Alexi, Siriju (за детаље в. комплетан кориснички приручник доступан на вебу: **aeno.com /documents**).
9. Управљајте уређајем ручно или путем мобилне апликације.

УПРАВЉАЊЕ УРЕЂАЈЕМ

Ручно управљање

1. Укључите грејач притиском на дугме за укључивање/искључивање.
2. Изаберите и активирајте жељену функцију притиском на одговарајуће дугме на контролној табли, а затим подесите функцију окретањем дугмета регулатора (5):

Дугме	Функција	Подешавање функције
	Континуирано грејање	Снага грејања (2 снаге, од 1000.0 W и 2000.0 W)
SMART	Грејање у "SMART" режиму	Температура грејања просторије (0–40 °C / 32–104 °F, корак подешавања 1 °C / 1 °F) *
	Тајмер	Време до искључивања грејача у сатима и минутима
	Стварање водене паре	Интензитет стварања водене паре (3 нивоа: слаби, средњи, високи)
	Осветљење	Режим осветљења у боји (12 режима)

* Јединица температуре °C/°F може се променити у **AENO** апликацији.

Грејач подржава две врсте грејања:

- **Континуирано грејање** обезбеђује стално снабдевање топлотом.
- **Грејање у "SMART" режиму** је намењено одржавању подешене температуре у просторији. Ако је температура у просторији једнака или виша од подешене, грејач прелази у режим приправности док температура не падне испод подешеног нивоа. У "SMART" режиму, подразумевана температура је 24 °C / 85 °F.

За **ефекат живе ватре**, истовремено покрените стварање водене паре и упалите осветљење.

Напомена. Квалитет ефекта живе ватре зависи од услова околине као што су температура и влажност просторије, промаја, климатизација итд.

Напомена. Да бисте онемогућили функцију, притисните и држите одговарајуће дугме. На екрану се прикаже трака напретка. Држите дугме док се трака не попуни.

3. Када завршите са коришћењем грејача, искључите га притиском на дугме за укључивање/искључивање на контролној табли.

Напомена. Контролна табла прелази у режим приправности након 20 секунди неактивности. Активирајте таблу притиском на било које дугме на њој, да даље управљате уређајем.

Управљање преко апликације

1. Уверите се да је грејач активиран у мобилној апликацији **AENO** (за детаље в. "Инсталација и подешавање"). Укључите грејач кликом на тастер за укључивање/искључивање у апликацији.
2. Управљајте грејачем преко апликације. У апликацији су такође доступна додатна подешавања и ове функције:
   - подешавање распореда рада уређаја;
   - преглед статистике потрошње електричне енергије;
   - подешавање обавештења;
   - избор јединице температуре (°C/°F);
   - повезивање гласовних помоћника и подешавање скрипти за њих.
3. Када завршите са коришћењем грејача, искључите га кликом на тастер за укључивање/искључивање у апликацији.

Напомена. За више информација о управљању грејачем путем мобилне апликације, в. комплетан кориснички приручник доступан на вебу: **aeno.com/documents**.

ФУНКЦИЈА ЗАШТИТЕ ОД ДЕЦЕ

Функција заштите од деце закључава сву дугмад на контролној табли уређаја и дугме регулатор. Функцију можете омогућити/онемогућити на следеће начине:

- ручно, истовременим притиском и држањем дугмета за константно грејање и осветљење у року од 3 секунде;
- путем мобилне апликације **AENO** (картица "Подешавања").

ПАД УРЕЂАЈА

Уређај је опремљен сензором нагиба, који омогућава искључивање уређаја из струје ако падне. Ако се уређај опасно нагне или падне, на дисплеју се прикаже симбол опасности, праћен звучним сигналом. Корисник ће такође добити обавештење о паду на свом паметном телефону ако је уређај активиран у мобилној апликацији **AENO**.

Ако грејач падне, урадите следеће:

1. Вратите грејач у првобитни положај. Уверите се да грејач и кабл за напајање нису оштећени.
2. Притисните и држите дугме за укључивање/искључивање док се не огласи један звучни сигнал (најмање 3 секунде) да поништите грешку.

Напомена. Ако се грејач одмах не врати у првобитни положај након пада, индикатор пада ће се искључити након неког времена. Вратите грејач у исправан положај да би се аутоматски ресетовао.

ПАЖЊА! Ако се вода проспе из резервоара, искључите грејач из струје и сачекајте да се потпуно осуши. Ако након пада има видљивих оштећења на грејачу или каблу за напајање, обратите се сервисном центру ради дијагностике.

ИСПУШТАЊЕ ВОДЕ ИЗ РЕЗЕРВОАРА

Резервоар за воду мора се испразнити након коришћења функције влажења и пре складиштења уређаја. За то одчепите чепове (14) на дну кућишта уређаја, испустите преосталу воду и оставите грејач да се потпуно осуши. Препоручује се чување уређаја у оригиналном паковању а да отвори за испуштање воде не буду зачепљени.

ОТКЛАЊАЊЕ ЕВЕНТУАЛНИХ ГРЕШАКА

- **Грејач се не укључује.** Могући узроци: утичница је у квару; кабл за напајање је оштећен. Решење: проверите утичницу прикључивањем на њу другог уређаја; ако је потребно, прикључите грејач на исправну утичницу; обратите се овлашћеном сервисном центру.
- **Када је укључен "SMART" режим, грејач се не загрева.** Могући узрок: жељена температура је погрешно подешена. Решење: подесите жељену температуру на вишу вредност од тренутне температуре у просторији.
- **Грејач не реагује на команде из мобилне апликације.** Могући узрок: грешка мрежног повезивања. Решење: поново повежите уређај са Wi-Fi мрежом или сачекајте док се веза не успостави.
- **Грејач се оглашава сигналом, а дугме за укључивање/искључивање трепери црвено.** Могући узрок: уређај се опасно нагнуо или пао. Решење: пратите кораке из одељка "Пад уређаја".

ПАЖЊА! Ако ниједна од наведених опција не помогне у решавању проблема, контактирајте свог добављача или овлашћени сервис. Не растављајте уређај нити не покушавајте да га сами поправите.

ASBISC задржава право да модификује уређај и да уноси измене и допуне у овај документ без претходног обавештења корисника. Гарантни и употребни рок су 2 године од дана продаје уређаја преко малопродаје.

Подаци о произвођачу: ASBISC Enterprises PLC, Iapetou, 1, Agios Athanasios, 4101, Limassol, Cyprus (Кипар). Тел.: +48732080077, info@asbis.com, asbis.com. Произведено у Пољској. Сви заштитни знакови и трговачка имена поменута овде су власништво њихових власника. Датум производње је наведен на паковању. Актуелне информације и детаљан опис уређаја, као и упутства за повезивање, сертификати, информације о друштвима која примају рекламације у вези квалитета и гаранције, доступне су на **aeno.com/documents**.

Овај уређај је у складу са важећим безбедносним захтевима.

ROHS ДИРЕКТИВА. Уређај је усаглашен са захтевима Директиве RoHS 2011/65/EU о ограничењу опасних супстанци, укључујући захтеве Директиве RoHS 2015/863/EU.

ПОЈЕДНОСТАВЉЕНА ИЗЈАВА О УСКЛАЂЕНОСТИ. Овим ASBISC изјављује да је уређај у складу са Директивом 2014/53/EU. Комплетан текст ЕУ Изјаве о усаглашености може се наћи на следећој веб страници: **aeno.com/userfiles/files/Certificates/CE/Space-Heater.pdf**.

SWE **AENO™** premier smart eko-rumvärmeelement med effekt av RIKTIG BRAND är utformad för att värma och fukta luften i bostäder och kontorsutrymmen.

VARNING! Läs igenom detta dokument noggrant innan du använder enheten och spara det för framtida bruk.

MODELLER

Typ av kontakt	Färg	
	Vitt	Svart
E/F	**AFH0001S, AFH0001S-A ***	**AFH0002S, AFH0002S-A ***
G	**AFH0001S-UK, AFH0001S-UK-A ***	**AFH0002S-UK, AFH0002S-UK-A ***

* Modeller med ändelsen ”-A” är avsedda för försäljning på Amazons marknadsplats och har inga tekniska skillnader från modeller utan ändelsen.

TEKNISKA EGENSKAPER

Strömförsörjning (ingång): 230 V (AC), 50–60 Hz, 10,0 A, 2000,0 W (max.) (≤ 2,0 W i standby-läge). Wi-Fi-stöd: 2,4 GHz, ≤ 20 dBm / 100 mW. Konvektionsuppvärmning: 2 effektnivåer. Uppvärmningsyta: upp till 35 m² *. Bibehållande av rumstemperatur: 0–40 °C / 32–104 °F. Luftfuktning med ultraljud: 3 nivåer av intensitet. Kontinuerlig tid för generering av vattenånga med full tank: upp till 72 t. 12 färglägen av bakgrundsbelysning. Vattentankens kapacitet: 2 l. Display: IPS, 2,8", 320×240 px. Ljudnivå (på ett avstånd av 1 m): ≤ 35 dB. Styrning: manuell, fjärrstyrning (via **AENO**-appen), röstassistenter. Material: stål, aluminium, plast. Lutningssensor. Skydd mot elektriska stötar och överhettning. Storlek: 1010×170×240 mm. Nettovikt: 10,9 kg. Nätkabelns längd: 1,9 m. Bruksförhållanden: temperatur +5...+40 °C, relativ luftfuktighet ≤ 70 %. Förvaringsförhållanden: temperatur +5...+40 °C, relativ luftfuktighet ≤ 80 % (icke-kondenserande).

LEVERANSSETT (se fig. **A**)

Premier smart eko-rumvärmeelement med effekt av RIKTIG BRAND, fötter (2 st.), bultar för att fästa fötterna (4 st.), monterings- och startbroschyr, garantikort, snabbstartsguide.

ENHETSELEMENT (se fig. **A**)

1 – vattentankslock, 2 – vattentank, 3 – enhetskropp, 4 – kontrollpanel, 5 – regulator, 6 – knapp för konstant uppvärmning, 7 – knapp för ”SMART” uppvärmningsläge, 8 – timerknapp, 9 – display, 10 – knapp för bakgrundsbelysning, 11 – knapp för vattenånga, 12 – på/av-knapp, 13 – nätsladd, 14 – pluggar till hål för dränering av vatten från tanken, 15 – temperatur- och fuktighetssensor, 16 – strömbrytare I/0, 17 – bultar för fastsättning av fötter, 18 – fötter.

RESTRIKTIONER OCH VARNINGAR

Läs noga igenom innehållet i detta avsnitt innan du börjar använda enheten.

VARNING! Het yta! Risk för brännskador vid kontakt med uppvärmda ytor! Rör inte vid värmeelementets yta förrän den har svalnat helt och hållet!

VARNING! Luta eller vrid inte värmeelementet om tanken är fylld med vatten! Överskrid inte ”MAX”-markeringen när du fyller på tanken. Använd endast renat/destillerat vatten. Använd inte vattenångfunktionen när tanken är tom.

Enheten samt appen **AENO** är inte avsedda för användning av barn under 16 år eller personer med begränsade fysiska, mentala eller intellektuella förmågor om de inte har tillräcklig erfarenhet eller kunskap och inte är under övervakning av en person som ansvarar för deras säkerhet. Använd inte enheten i små utrymmen där personer vistas som inte kan lämna dem på egen hand, såvida de inte övervakas kontinuerligt av en person som ansvarar för deras säkerhet. Enheten är endast avsedd för inomhusbruk i bostäder. Använd inte enheten utomhus. Placera värmeelementet på minst 1 meters avstånd från tyger, möbler, dekorationer och andra lättantändliga material. Placera inte enheten direkt under eller ovanpå ett eluttag. Placera inte enheten på platser som är tillgängliga för barn och husdjur. Använd värmeelementet på minst 1,5 meters avstånd från människor och djur. Använd inte enheten nära badkar, dusch eller någon annan vattenkälla. Låt inte barn leka med enheten och tillbehören. Tappa eller kasta inte enheten. Använd inte en skadad enhet eller tillbehör. Kontrollera att märkspänningen och frekvensen som anges i de tekniska uppgifterna överensstämmer med elnätet. Hantera enheten endast med torra händer. Lämna inte enheten ansluten till elnätet utan uppsikt.

Om du har några frågor eller problem med att använda din AENO™-enhet kan du kontakta support via e-post på **support@aeno.com** eller onlinechatt på **aeno.com/service-and-warranty**. Experterna hjälper dig att lösa problemet, och du behöver inte slösa tid och kraft på att besöka butiken.

* Den effektiva uppvärmningsområdet beror på rummets område, takhöjden, antalet fönster, kvaliteten på deras glasrutor, kvaliteten på isoleringen av väggar och tak, förekomsten av hörnrum och klimatzonen.

Koppla ur enheten efter användning och före rengöring. Koppla bort enheten från elnätet genom att hålla i kontakten, inte i nätsladden. Sänk inte ned enheten, nätkabelkontakten eller själva kabeln i vatten eller andra vätskor. Täck inte över värmeelementet och torka inte kläder på det. Flytta inte enheten när den är påslagen eller varm. Se till att nätsladden inte är vriden, böjd, klämd eller i kontakt med heta, vassa föremål eller värmekällor. Använd inte kemiskt aggressiva rengöringsmedel, slipande pastor, produkter som innehåller syror och lösningsmedel eller metallsvampar för att rengöra enheten. Töm enheten och låt den torka helt före förvaring. Tillverkaren kan inte hållas ansvarig för skador som orsakats av att rekommendationerna i detta dokument inte följts. Om enheten har skadats genom att den har tippats eller tappats bort upphör tillverkarens garanti att gälla. Du får inte själv demontera eller reparera enheten. Reparationer måste utföras av en kvalificerad tekniker på ett auktoriserat serviceställe. För att undvika farliga situationer vid byte av skadad kabeln, kontakta tillverkaren, ett auktoriserat servicecenter eller en kvalificerad specialist. En detaljerad beskrivning av enheten, dess lägen och funktioner finns i den fullständiga bruksanvisningen som finns på **aeno.com/documents**.

KONTROLLPANELENS ELEMENT

Knappar

	Konstant uppvärmning	SMART	"SMART"-läge		Timer		Bakgrundsbelysning		Vattenånga		Slår på/av

Display

24 °C	Rumstemperatur	51 %	Rumsluftfuktighet		Status för Wi-Fi-anslutning		Barnlåsfunktion

00:00	Tid tills värmeelementet stängs av med timern (i timmar och minuter)	00:00	Återstående tid för kontinuerlig generering av vattenånga (i timmar och minuter)

FUNKTIONER FÖR PÅ/AV-KNAPPEN

Åtgärd	Funktion
En tryckning	Slå värmeelementet på/av
Tryck och håll in upp till en ljudsignal (minst 3 sekunder)	Återställer felet efter att värmeelementet har fallit
Tryck och håll in upp till två ljudsignaler (minst 5 sekunder)	Växlar värmeelementet till Wi-Fi-parningsläge
Tryck och håll in upp till tre ljudsignaler (minst 10 sekunder)	Återställer värmeelementet till fabriksinställningarna

LJUSINDIKERING

	Lyser grönt	Enheten sätts på och aktiveras i **AENO**-appen
	Lyser blått	Enheten är ansluten till strömförsörjningen, aktiverad i **AENO**-appen, men inte påslagen
	Blinkar grönt *, blått eller violett	Enheten är i Wi-Fi-parningsläge
	Blinkar rött	Fel efter enhetsfall

SMART	Lyser grönt	Den valda enhetsfunktionen är aktiverad
SMART	Lyser inte	Den valda enhetsfunktionen är avaktiverad

SMART	Lyser gult	Den önskade rumuppvärmningstemperaturen har uppnåtts, uppvärmningen stoppas tillfälligt

	Blinkar gult	Det finns för lite eller inget vatten i tanken

* Vid manuell styrning av värmeelementet utan anslutning till **AENO**-appen indikerar grön blinkning att enheten är påslagen och redo för drift.

INSTALLATION OCH KONFIGURERING

1. Packa upp enheten, placera den på ett plant och horisontellt underlag och skruva fast fötterna (18) med bultarna (17) enligt fig. **B**. Kontrollera att pluggarna till hål för dränering av vatten (14) är ordentligt åtdragna.
2. Ställ värmeelementet på fötterna på ett plant och stabilt underlag på önskad plats.
3. Öppna locket till tanken (1) och fyll den med renat/destillerat vatten upp till "MAX"-markeringen (≤ 2 liter, se fig. **D**). **Gå inte över markeringen!**
4. Anslut enheten till ett eluttag med hjälp av nätsladden (13).
   VARNING! Det är förbjudet att använda en förlängningssladd eller ett överspänningsskydd för anslutning till elnätet på grund av enhetens höga strömförbrukning i uppvärmningsläge!
5. Vrid strömbrytaren I/0 (16) till läge "I" ("På") (se fig. **C**).
6. Vänta tills enheten är klar för användning – på/av-knappen börjar blinka blått.
7. Slå på värmeelementet genom att trycka en gång på på/av-knappen (12) på kontrollpanelen (4) – den börjar blinka grönt.
8. Vid behov aktiverar du enheten i **AENO**-mobilappen:

- anslut din smartphone till Wi-Fi (2,4 GHz) och logga in på ditt konto i appen (eller ladda ner mobilappen från Google Play eller App Store och registrera ett nytt konto);
- tryck på ikonen ”+” i fliken ”Hem” längst upp på skärmen och välj ”Lägg till enhet”;
- slå på BT på din smartphone och ge appen alla de åtkomster du har begärt;
- ange vid behov inloggningsuppgifter för ditt Wi-Fi-nätverk och tryck på ”Nästa”;
- vänta tills värmeelementet har identifierats automatiskt och tryck på ”Lägg till”;
- vänta tills anslutningsprocessen är klar och tryck på ”Avsluta”. På/av-knappen börjar lysa grönt kontinuerligt.

Observera. Om enheten inte har identifierats automatiskt, tryck och håll in på/av-knappen i 5 sekunder tills två ljudsignaler hörs (på/av-knappen börjar blinka lila), välj kategorin ”Värmeelement” på smartphone-skärmen och följ anslutningsinstruktionerna i appen.

Observera. Aktivera din enhet med Google Assistant, Amazon Alexa, Siri om det behövs (se den fullständiga bruksanvisningen som finns på **aeno.com/documents** webbsida för mer information).

9. Styr enheten manuellt eller via mobilappen.

ENHETSSTYRNING

Manuell drift

1. Sätt på värmeelementet genom att trycka en gång på på/av-knappen.
2. Välj och slå på önskad funktion genom att trycka en gång på motsvarande knapp på kontrollpanelen och justera sedan funktionen genom att vrida på regulatorn (5):

Knapp	Funktion	Inställning av funktion
	Konstant uppvärmning	Uppvärmningseffekt (2 effekter – 1000,0 W, 2000,0 W)
SMART	Uppvärmning i ”SMART”-läge	Rumuppvärmningstemperatur (0–40 °C / 32–104 °F, inställningssteg – 1 °C / 1 °F) *
	Timer	Tid tills värmeelementet stängs av i timmar och minuter
	Generering av vattenånga	Intensitet för generering av vattenånga (3 nivåer – låg, medel, hög)
	Bakgrundsbelysning	Färgläge för bakgrundsbelysning (12 lägen)

* Temperaturenheten °C/°F kan ändras via **AENO**-appen.

Värmeelementet stöder två typer av uppvärmning:

- **Konstant uppvärmning** säkerställer en konstant tillförsel av värme.
- **Uppvärmning i ”SMART”-läge** är utformad för att upprätthålla den inställda rumstemperaturen. Om rumstemperaturen är lika med eller högre än den inställda temperaturen går värmeelementet in i standby-läge tills temperaturen sjunker under den inställda temperaturen. I ”SMART”-läget är standardtemperaturen inställd på 24 °C / 85 °F.

För att uppnå **effekten av riktig brand**, slå på vattenångegenerering och bakgrundsbelysningen samtidigt.

Observera. Kvaliteten på effekten av riktig brand beror på miljöförhållanden som rumstemperatur och luftfuktighet, drag, luftkonditionering osv.

Observera. För att stäng av funktionen, tryck och håll in motsvarande knapp. En förloppsskala visas på skärmen. Tryck på knappen tills skalan är full.

3. Efter avslutad drift stänger du av värmeelementet genom att trycka en gång på på/av-knappen på kontrollpanelen.

Observera. Kontrollpanelen går in i standby-läge efter 20 sekunders inaktivitet. För att använda enheten, aktivera den genom att trycka på valfri knapp på kontrollpanelen.

Styrning via appen

1. Se till att värmeelementet är aktiverat i **AENO**-mobilappen (för mer information, se ”Installation och konfigurering”). Slå på värmeelementert genom att trycka en gång på på/av-knappen i appen.
2. Styr värmeelementet via appen. Ytterligare inställningar och funktioner finns också tillgängliga via appen:
   - att ställa in enhetens driftschema;
   - att kontrollera statistik över elförbrukning;
   - att anpassa meddelanden;
   - att välja en temperaturenhet (°C/°F);
   - фee ansluta röstassistenter och anpassa scenarier.
3. Efter avslutad drift stänger du av värmeelementet genom att trycka en gång på på/av-knappen i appen.

Observera. För mer information om hur du styr värmeelementet via mobilappen, se den fullständiga bruksanvisningen som finns på webbsidan **aeno.com/documents**.

BARNLÅSFUNKTION

Barnlåsfunktionen låser alla knappar på enhetens kontrollpanel och regulatorn. Du kan slå på/av funktionen på följande sätt:

- manuellt genom att samtidigt hålla knapparna för konstant uppvärmning och bakgrundsbelysning intryckta i 3 sekunder;
- via **AENO**-mobilapplikationen (fliken ”Inställningar”).

ENHETENS FALL

Enheten är utrustad med en lutningssensor som kopplar ur enheten om den faller. Om enheten lutar eller faller på ett farligt sätt visas en varningssignal på displayen och en ljudsignal hörs. Ett fallmeddelande kommer också att skickas till användarens smartphone om enheten aktiveras i **AENO**-mobilappen.

Gör följande om värmeelementet har fallit:

1. Sätt tillbaka värmeelementet i sitt ursprungliga läge. Kontrollera att värmeelementet och nätsladden inte är skadade.
2. Tryck och håll in på/av-knappen tills en ljudsignal hörs (minst 3 sekunder) för att återställa felet.

Observera. Om värmeelementet inte återställs omedelbart efter ett fall kommer fallindikationen att stängas av efter en kort stund. Återställ värmeelementet till rätt läge för automatisk återställning.

VARNING! Om vatten har läckt ut ur tanken ska du koppla ur värmeelementet och vänta tills det har torkat helt. Om det finns synliga skador på värmeelementet eller nätsladden efter ett fall, kontakta ett servicecenter för diagnos.

DRÄNERING AV TANKEN

Vattentanken måste tömmas efter att luftfuktningsfunktionen använts och innan enheten förvaras. För att göra detta, dränera bort allt kvarvarande vatten genom att öppna pluggarna (14) längst ner på enhetens kropp och låt den torka helt. Vi rekommenderar att du förvarar enheten i originalförpackningen utan att stänga pluggarna.

FELSÖKNING

- **Värmeelementet går inte att slå på.** Möjliga orsaker: nätuttaget är trasigt; nätsladden är skadad. Lösning: kontrollera uttaget genom att ansluta en annan enhet till det, anslut vid behov enheten till ett uttag som går att reparera; kontakta en auktoriserad serviceverkstad.
- **Värmeelementet värms inte upp när ”SMART”-läget är inkopplat.** Möjlig orsak: den önskade temperaturen har inte ställts in korrekt. Lösning: ställ in önskad temperatur över den aktuella rumstemperaturen.
- **Värmeelementet svarar inte på kommandon från mobilappen.** Möjlig orsak: ett fel i nätverksanslutningen har inträffat. Lösning: återanslut enheten till Wi-Fi-nätverket eller vänta på att anslutningen ska återställas.
- **Värmeelementet piper och på/av-knappen blinkar rött.** Möjlig orsak: enheten har tippat eller fallit farligt. Lösning: följ anvisningarna i avsnittet ”Enhetens fall”.

VARNING! Om ingen av de föreslagna metoderna hjälper, kontakta din leverantör eller ett auktoriserat serviceställe. Ta inte isär enheten eller försök att reparera den själv.

ASBISC förbehåller sig rätten att modifiera enheten och att göra ändringar och tillägg till detta dokument utan föregående meddelande till användarna.

Garantiperiod och livslängd – 2 år från försäljningsdatum av produkten.

Tillverkarens information: ASBISC Enterprises PLC, Iapetou, 1, Agios Athanasios, 4101, Limassol, Cyprus (Cypern). Tel.: +48732080077, info@asbis.com, asbis.com. Tillverkad i Polen. Se förpackningen för tillverkningsdatum. Alla varumärken som nämns i detta dokument tillhör sina respektive ägare. Aktuell information och en detaljerad beskrivning av enheten, liksom anslutningsinstruktioner, certifikat, information om företag som accepterar kvalitetskrav och garantier finns tillgängliga för nedladdning på **aeno.com/documents**.

Denna enhet uppfyller de tillämpliga säkerhetskraven.

ROHS-DIREKTIVET. Enheten uppfyller kraven i RoHS-direktivet 2011/65/EU om begränsning av användning av farliga ämnen, inklusive kraven i RoHS-direktivet 2015/863/EU.

FÖRENKLAD FÖRSÄKRAN OM ÖVERENSSTÄMMELSE. ASBISC försäkrar härmed att enheten överensstämmer med direktivet 2014/53/EU. Den fullständiga texten till EU-försäkran om överensstämmelse finns tillgänglig på följande webbadress: **aeno.com/userfiles/files/Certificates/CE/Space-Heater.pdf**.

TUR **AENO™** CANLI ATEŞ efektli akıllı premium eko-mekan ısıtıcısı, ev ve ofislerdeki havayı ısıtmak ve nemlendirmek için tasarlanmıştır.

DİKKAT! Cihazı çalıştırmadan önce bu belgeyi dikkatlice okuyun ve ileride kullanmak üzere saklayın.

MODELLER

Fiş tipi	Renk	
	Beyaz	Siyah
E/F	**AFH0001S, AFH0001S-A ***	**AFH0002S, AFH0002S-A ***
G	**AFH0001S-UK, AFH0001S-UK-A ***	**AFH0002S-UK, AFH0002S-UK-A ***

* Sonu "-A" ile biten modeller Amazon pazarında satılmak üzere tasarlanmıştır ve sonu "-A" ile bitmeyen modellerden teknik olarak hiçbir farkı yoktur.

TEKNİK ÖZELLİKLER

Güç kaynağı (giriş): 230 V (AC), 50–60 Hz, 10,0 A, 2000,0 W (maks.) (bekleme modunda ≤ 2,0 W). Wi-Fi Desteği: 2,4 GHz, ≤ 20 dBm / 100 mW. Konveksiyonlu ısıtma: 2 güç seviyesi. Isıtma alanı: 35 m^2'ye kadar *. Oda sıcaklığının korunması: 0–40 °C / 32–104 °F. Ultrasonik hava nemlendirme: 3 yoğunluk seviyesi. Dolu bir depo ile sürekli su buharı üretim süresi: 72 saate kadar. 12 renk aydınlatma modu. Su deposu kapasitesi: 2 l. Ekran: IPS, 2,8", 320×240 px. Gürültü seviyesi (1 m mesafede): ≤ 35 dB. Kontrol: manuel, uzaktan (**AENO** uygulaması aracılığıyla), sesli asistanlar. Malzeme: çelik, alüminyum, plastik. Eğim sensörü. Elektrik çarpmasına ve aşırı ısınmaya karşı koruma. Boyut: 1010×170×240 mm. Net ağırlık: 10,9 kg. Güç kablosu uzunluğu: 1,9 m. Çalışma koşulları: sıcaklık +5...+40 °C, bağ. nem. ≤ 70 %. Depolama koşulları: sıcaklık +5...+40 °C, bağ. nem. ≤ 80 % (yoğuşmasız).

TESLİMAT SETİ (bkz. şekil **A**)

CANLI ATEŞ efektli akıllı premium eko-mekan ısıtıcısı, ayaklar (2 adet), ayakları sabitlemek için cıvatalar (4 adet), montaj ve açma broşürü, garanti belgesi, hızlı başlangıç kılavuzu.

CİHAZ ÖGELERİ (bkz. şekil **A**)

1 – su deposu kapağı, 2 – su deposu, 3 – cihaz gövdesi, 4 – kontrol paneli, 5 – regülatör, 6 – sabit ısıtma düğmesi, 7 – "SMART" ısıtma modu düğmesi, 8 – zamanlayıcı düğmesi, 9 – ekran, 10 – arka ışık düğmesi, 11 – buhar düğmesi, 12 – açma/kapama düğmesi, 13 – güç kablosu, 14 – dopodan su tahliyesi için delik tapaları, 15 – sıcaklık ve nem sensörü, 16 – güç anahtarı I/0, 17 – ayak sabitleme için cıvatalar, 18 – ayaklar.

KISITLAMALAR VE UYARILAR

Üniteyi çalıştırmadan önce bu bölümün içeriğini dikkatlice okuyun.

DİKKAT! Sıcak yüzey! Isınan yüzeylerle temas sonucu yanma tehlikesi! Tamamen soğuyana kadar ısıtıcının yüzeyine dokunmayın!

DİKKAT! Deposu su ile doluysa ısıtıcıyı eğmeyin veya döndürmeyin! Depoyu doldururken "MAX" işaretini aşmayın. Sadece arıtılmış/distile su kullanın. Depo boşken su buharı işlevini kullanmayın.

Bu **Aeno** cihazı ve uygulaması, güvenliklerinden sorumlu bir kişi tarafından cihazın kullanımıyla ilgili gözetim veya talimat verilmediği sürece 16 yaşın altındaki çocuklar veya fiziksel, zihinsel veya entelektüel kapasitesi düşük kişiler tarafından kullanılmak üzere tasarlanmamıştır. Cihazı, kendi başına çıkamayan kişilerin bulunduğu küçük alanlarda ve güvenliklerinden sorumlu birinin sürekli gözetimi altında olmadıkları durumlarda kullanmayın. Cihaz sadece ev içi kullanım için tasarlanmıştır. Cihazı açık havada kullanmayın. Isıtıcıyı kumaşlardan, mobilyalardan, dekorasyonlardan ve diğer yanıcı malzemelerden en az 1 metre uzağa yerleştirin. Cihazı elektrik prizinin hemen üstüne veya altına kurmayın. Cihazı çocukların ve evcil hayvanların erişebileceği alanlara kurmayın. Isıtıcıyı insanlardan ve hayvanlardan en az 1,5 metre uzakta kullanın. Cihazı banyo, duş veya su kaynaklarının yakınında kullanmayın. Çocukların cihaz ve aksesuarlarla oynamasına izin vermeyin. Cihazı düşürmeyin veya fırlatmayın. Hasarlı bir cihazı veya aksesuarları kullanmayın. Teknik verilerde belirtilen nominal voltaj ve frekansın şebeke beslemesine uygun olduğundan emin olun. Cihazı sadece kuru ellerle tutun. Cihazı şebekeye bağlı olarak gözetimsiz bırakmayın. Cihazı kullandıktan sonra ve temizlemeden önce fişini çekin. Ünitenin fişini elektrik kablosundan değil, fişten tutarak prizden çekin. Cihazı, elektrik kablosu fişini veya kablonun kendisini suya veya diğer sıvılara batırmayın. Isıtıcının üzerini örtmeyin veya üzerinde çamaşır kurutmayın. Üniteyi açıkken veya sıcakken hareket ettirmeyin. Güç kablosunun bükülmediğinden, kıvrılmadığından, sıkışmadığından veya sıcak, keskin nesnelerle ya da ısı kaynaklarıyla temas etmediğinden emin olun. Cihazı temizlemek için kimyasal olarak agresif deterjanlar, aşındırıcı macunlar, asit ve solvent içeren ürünler veya metal süngerler kullanmayın. Depolamadan önce üniteyi boşaltın ve tamamen kurumasını bekleyin. Üretici, bu belgedeki tavsiyelere uyulmamasından kaynaklanan herhangi bir hasardan sorumlu tutulamaz. Ünite devrilme veya düşürülme nedeniyle hasar görmüşse, bu durum üretici garantisini geçersiz kılacaktır. Cihazı kendiniz sökmeyin ve onarmaya çalışmayın. Onarım, yetkili servis merkezinin nitelikli uzmanları tarafından yapılmalıdır. Hasarlı kabloyu değiştirmek için lütfen üreticiye, yetkili servise veya uzman teknik personele başvurunuz. Cihazın, modlarının ve işlevlerinin ayrıntılı bir açıklaması **aeno.com/documents** web sayfasında bulunan tam kullanım kılavuzunda bulunabilir.

AENO™ cihazını kullanırken herhangi bir sorunuz veya zorluğunuz olursa, lütfen **support@aeno.com** adresinden e-posta veya **aeno.com/service-and-warranty** adresinden çevrim içi sohbet yoluyla destek ekibiyle iletişime geçin. Uzmanlar sorunu çözmenize yardımcı olur ve atölyeye giderek zaman ve çaba harcamanıza gerek kalmaz.

* Etkili ısıtma alanı oda büyüklüğüne, tavan yüksekliğine, pencere sayısına, pencerelerin cam kalitesine, duvar ve tavanların yalıtım kalitesine, köşe odaların varlığına ve iklim bölgesine bağlıdır.

KONTROL PANELİ ÖGELERİ

Düğmeler

	Sabit ısıtma	SMART	"SMART" modu		Zamanlayıcı		Arka ışık		Su buharı		Açma/kapama

Ekran

24°C	Oda sıcaklığı	51%	İç mekan nem oranı		Wi-Fi bağlantı durumu		Çocuk kilidi işlevi

00:00	Isıtıcının zamanlayıcı tarafından kapatılmasına kadar geçen süre (saat ve dakika olarak)	00:00	Sürekli su buharı üretimi için kalan süre (saat ve dakika olarak)

AÇMA/KAPAMA DÜĞMESİNİN İŞLEVLERİ

Eylem	İşlev
Tek basma	Isıtıcıyı açma/kapama
Bir bip sesine kadar basılı tutun (en az 3 saniye)	Isıtıcı düştükten sonra hatayı sıfırlama
İki bip sesine kadar basılı tutun (en az 5 saniye)	Isıtıcıyı Wi-Fi eşleştirme moduna geçirme
Üç bip sesine kadar basılı tutun (en az 10 saniye)	Isıtıcının fabrika ayarlarına sıfırlanması

IŞIK GÖSTERGESİ

	Yanan yeşil ışık	Cihaz **AENO** uygulaması üzerinde açılır ve etkinleştirilir
	Yanan mavi ışık	Cihaz güç kaynağına bağlı, **AENO** uygulaması üzerinde etkinleştirildi, ancak açılmadı
	Yanıp sönen yeşil *, mavi veya mor	Cihaz Wi-Fi eşleştirme modundadır
	Yanıp sönen kırmızı	Cihaz düşmesinden sonra hata

SMART	Yanan yeşil ışık	Seçilen cihaz işlevi etkinleştirilir
SMART	Yanmıyor	Seçilen cihaz işlevi devre dışı bırakılır

SMART	Yanan sarı ışık	İstenen oda ısıtma sıcaklığına ulaşıldı, ısıtma geçici olarak durduruldu

	Yanıp sönen sarı	Depoda çok az su var veya hiç su yok

* Isıtıcı **AENO** uygulamasına bağlanmadan manuel olarak kontrol edilirken yeşil renkte yanıp sönmesi ünitenin açık ve çalışmaya hazır olduğunu gösterir.

KURULUM VE AYAR

1. Üniteyi ambalajından çıkarın, düz yatay bir yüzeye yerleştirin ve ayakları (18) şekil **B**'de gösterildiği gibi cıvatalayın (17). Tahliye tapalarının (14) sıkıca kapalı olduğundan emin olun.
2. Isıtıcıyı ayakları üzerinde düz, sabit bir yüzeye istediğiniz yere yerleştirin.
3. Deponun (1) kapağını açın ve "MAX" işaretine kadar (≤ 2 litre, bkz. şekil **D**) arıtılmış/distile su ile doldurun. **İşareti aşmayın!**
4. Güç kablosunu (13) kullanarak üniteyi bir elektrik prizine bağlayın.
   DİKKAT! Cihazın ısıtma modundaki yüksek güç tüketimi nedeniyle şebekeye bağlantı için uzatma kablosu veya aşırı gerilim koruyucu kullanılması yasaktır!
5. Güç anahtarını I/0 (16) "I" ("Açık") konumuna getirin (bkz. şekil **C**).
6. Cihaz çalışmaya hazır olana kadar bekleyin – açma/kapama düğmesi mavi renkte yanıp sönmeye başlayacaktır.
7. Kontrol panelindeki (4) açma/kapama düğmesine (12) bir kez basarak ısıtıcıyı açın – yeşil renkte yanıp sönmeye başlayacaktır.
8. Gerekirse, cihazı **AENO** mobil uygulamasında etkinleştirin:
   - akıllı telefonunuzu Wi-Fi'ye (2,4 GHz) bağlayın ve uygulamada hesabınıza giriş yapın (veya mobil uygulamayı Google Play veya App Store'dan indirin ve yeni bir hesap açın);
   - ekranın üst kısmındaki Ana Sayfa sekmesinde bulunan "+" simgesine tıklayın ve "Cihaz Ekle" ögesini seçin;
   - akıllı telefonunuzda BT'yi açın ve uygulamaya talep ettiğiniz tüm erişimleri verin;
   - gerekirse, Wi-Fi ağı kimlik bilgilerinizi girin ve İleri ögesine tıklayın;
   - ısıtıcı otomatik olarak algılanana kadar bekleyin ve "Ekle" düğmesine basın;
   - bağlantı işleminin tamamlanmasını bekleyin ve "Hazır" düğmesine tıklayın. Açma/kapama düğmesi sürekli yeşil yanmaya başlayacaktır.

   Not. Cihaz otomatik olarak algılanmadıysa, açma/kapama düğmesini iki bip sesi duyulana kadar 5 saniye basılı tutun (açma/kapama düğmesi mor renkte yanıp sönmeye başlayacaktır), akıllı telefon ekranında "Isıtıcı" kategorisini seçin ve uygulamadaki bağlantı talimatlarını izleyin.

Not. Gerekirse cihazınızı Google Assistant, Amazon Alexa, Siri ile etkinleştirin (ayrıntılar için **aeno.com/documents** web sayfasında bulunan tam kullanım kılavuzuna bakın).

9. Cihazı manuel olarak veya mobil uygulama aracılığıyla kontrol edin.

CİHAZ YÖNETİMİ

Manuel çalıştırma

1. Açma/kapama düğmesine bir kez basarak ısıtıcıyı açın.
2. Kontrol panelindeki ilgili düğmeye bir kez basarak istediğiniz işlevi seçin ve açın ve ardından düğmeyi (5) çevirerek işlevi ayarlayın:

Düğme	İşlev	İşlevin ayarlanması
	Sabit ısıtma	Isıtma gücü (2 güç – 1000,0 W, 2000,0 W)
SMART	"SMART" modunda ısıtma	Oda ısıtma sıcaklığı (0–40 °C / 32–104 °F, ayar adımı – 1 °C / 1 °F) *
	Zamanlayıcı	Isıtıcının kapanmasına kadar geçen süre saat ve dakika olarak
	Su buharı üretimi	Su buharı üretim yoğunluğu (3 seviye – düşük, orta, yüksek)
	Arka ışık	Arka ışık renk modu (12 mod)

* Sıcaklık birimi °C/°F, **AENO** uygulaması aracılığıyla değiştirilebilir.

Isıtıcı iki tip ısıtmayı destekler:

- **Sabit ısıtma**, sabit bir ısı kaynağı sağlar.
- **"SMART" modunda ısıtma**, ayarlanan oda sıcaklığını korumak için tasarlanmıştır. Oda sıcaklığı ayarlanan sıcaklığa eşit veya daha yüksekse, ısıtıcı sıcaklık ayarlanan sıcaklığın altına düşene kadar bekleme moduna girer. "SMART" modunda varsayılan sıcaklık 24 °C / 85 °F olarak ayarlanır.

Canlı ateş efekti elde etmek için, su buharı üretimini ve arka ışığı aynı anda açın.

Not. Canlı ateş efektinin kalitesi, ortam sıcaklığı ve nemi, hava akımı, klima çalışması vb. gibi dış ortam koşullarına bağlıdır.

Not. İşlevi devre dışı bırakmak için ilgili düğmeyi basılı tutun. Ekranda bir ilerleme çubuğu görüntülenecektir. Ölçek dolana kadar düğmeye basın.

3. Çalışma tamamlandığında, kontrol panelindeki açma/kapama düğmesine bir kez basarak ısıtıcıyı kapatın.

Not. Kontrol paneli 20 saniye kullanılmadığında bekleme moduna girer. Cihazı çalıştırmak için, kontrol panelindeki herhangi bir düğmeye basarak etkinleştirin.

Uygulama üzerinden kontrol

1. Isıtıcının **AENO** mobil uygulamasında etkinleştirildiğinden emin olun (ayrıntılar için "Kurulum ve Ayar" bölümüne bakın). Uygulamadaki açma/kapama düğmesine bir kez basarak ısıtıcıyı açın.
2. Isıtıcıyı uygulama üzerinden kontrol edin. Ek ayarlar ve işlevler de uygulama üzerinden kullanılabilir:
   - cihaz çalışma programını ayarlama;
   - elektrik tüketim istatistiklerini kontrol etme;
   - bildirimleri ayarlama;
   - sıcaklık birimini seçme (°C/°F);
   - sesli asistanları bağlama ve senaryoları ayarlama.
3. İşlem tamamlandığında, uygulamadaki açma/kapama düğmesine bir kez basarak ısıtıcıyı kapatın.

Not. Isıtıcının mobil uygulama aracılığıyla kontrol edilmesi hakkında daha fazla bilgi için **aeno.com/documents** web sayfasında bulunan tam kullanım kılavuzuna bakın.

ÇOCUK KİLİDİ İŞLEVİ

Çocuk kilidi işlevi, cihaz kontrol panelindeki ve regülatördeki tüm düğmeleri kilitler. İşlevi aşağıdaki şekillerde açıp kapatabilirsiniz:

- Sabit ısı ve arka ışık düğmelerini aynı anda 3 saniye basılı tutarak manuel bir şekilde;
- **AENO** mobil uygulaması aracılığıyla ("Ayarlar" sekmesi).

CİHAZ DÜŞMESİ

Cihaz, düşme durumunda cihazın enerjisini kesmek için bir eğim sensörü ile donatılmıştır. Cihaz tehlikeli bir şekilde eğilir veya düşerse, ekranda akustik bir sinyalle birlikte bir tehlike işareti gösterilir. Cihaz **AENO** mobil uygulamasında etkinleştirilirse, kullanıcının akıllı telefonuna bir düşme bildirimi de gönderilecektir.

Isıtıcı düşerse, aşağıdakileri yapın:

1. Isıtıcıyı orijinal konumuna geri getirin. Isıtıcının ve güç kablosunun hasar görmediğinden emin olun.
2. Hatayı sıfırlamak için açma/kapama düğmesini bir bip sesi duyulana kadar (en az 3 saniye) basılı tutun.

Not. Düşme sonrasında ısıtıcı hemen sıfırlanmazsa, düşme göstergesi kısa bir süre sonra kapanacaktır. Otomatik sıfırlama için ısıtıcıyı doğru konuma getirin.

DİKKAT! Depodan su sızmışsa, ısıtıcının fişini çekin ve tamamen kurumasını bekleyin. Düşme sonrasında ısıtıcıda veya güç kablosunda gözle görülür bir hasar varsa, teşhis için bir servis merkezine başvurun.

DEPO TAHLİYESİ

Nemlendirme fonksiyonu kullanıldıktan sonra ve cihaz saklanmadan önce su deposunun boşaltılması gerekmektedir. Bunu yapmak için, ünitenin muhafazasının altındaki tapaları (14) açarak kalan suyu boşaltın ve tamamen kurumasını bekleyin. Cihazın orijinal ambalajında, tapaları kapatılmadan saklanması önerilir.

SORUN GİDERME

- **Isıtıcı açılmıyor.** Olası nedenler: elektrik prizi arızalı; elektrik kablosu hasarlı. Çözüm: prize başka bir cihaz bağlayarak kontrol edin, gerekirse cihazı servis verilebilecek bir prize bağlayın; yetkili bir servis merkezine başvurun.
- **"SMART" modu açıldığında ısıtıcı ısınmıyor.** Olası neden: İstenen sıcaklık ayarı doğru değil. Çözüm: İstenen sıcaklığı mevcut oda sıcaklığının üzerine ayarlayın.
- **Isıtıcı mobil uygulamadan gelen komutlara yanıt vermiyor.** Olası neden: bir ağ bağlantısı hatası oluştu. Çözüm: cihazınızı Wi-Fi ağına yeniden bağlayın veya bağlantının yeniden kurulmasını bekleyin.
- **Isıtıcı bip sesi çıkarır, açma/kapama düğmesi kırmızı renkte yanıp söner.** Olası neden: cihaz tehlikeli bir şekilde eğilmiş veya düşmüştür. Çözüm: "Cihaz düşmesi" bölümündeki adımları izleyin.

DİKKAT! Önerilen yöntemlerden hiçbiri sorunu çözmezse, tedarikçinize veya autorizovan servis merkezinize başvurun. Üniteyi sökmeyin veya kendiniz onarmaya çalışmayın.

ASBISC, kullanıcılara önceden haber vermeksizin cihazı değiştirme ve bu belgede değişiklik ve eklemeler yapma hakkını saklı tutar.
Garanti süresi ve hizmet ömrü, ürünün perakende ağındaki satış tarihinden itibaren 2 yıldır.
Üretici bilgileri: ASBISC Enterprises PLC, Iapetou, 1, Agios Athanasios, 4101, Limassol, Cyprus (Kıbrıs). Tel.: +48732080077, info@asbis.com, asbis.com. Polonya'da yapılmıştır. Üretim tarihi için ambalaja bakınız. Bu belgede adı geçen tüm ticari markalar ve ticari isimler ilgili sahiplerinin mülkiyetindedir. Güncel bilgiler ve cihazın ayrıntılı açıklamasının yanı sıra bağlantı talimatları, sertifikalar, kalite taleplerini kabul eden şirketler hakkında bilgiler ve garantiler **aeno.com/documents** adresinden indirilebilir.
Bu cihaz geçerli güvenlik gerekliliklerine uygundur.
ROHS YÖNERGESİ. Cihaz, 2015/863/EU sayılı RoHS Yönergesi gerekliliklerı de dahil olmak üzere tehlikeli maddelerin kısıtlanmasına ilişkin 2011/65/EU sayılı RoHS Yönergesi gerekliliklerini karşılamaktadır.
BASİTLEŞTİRİLMİŞ UYGUNLUK BEYANI. ASBISC, işbu belge ile cihazın 2014/53/EU sayılı Yönerge ile uyumlu olduğunu beyan eder. AB Uygunluk Beyanının tam metnine aşağıdaki web adresinden ulaşılabilir: **aeno.com/userfiles/files/Certificates/CE/Space-Heater.pdf**.

UKR Преміум розумний еко-обігрівач для простору з ефектом ЖИВОГО ВОГНЮ **AENO™** призначений для обігріву та зволоження повітря в житлових і офісних приміщеннях.

УВАГА! Перед експлуатацією пристрою уважно ознайомтеся з цим документом і збережіть його для подальшого використання.

МОДЕЛІ

Тип вилки	Колір	
	Білий	Чорний
E/F	**AFH0001S, AFH0001S-A ***	**AFH0002S, AFH0002S-A ***
G	**AFH0001S-UK, AFH0001S-UK-A ***	**AFH0002S-UK, AFH0002S-UK-A ***

* Моделі із закінченням «-A» призначені для реалізації на торговельному майданчику «Amazon» і не мають технічних відмінностей від моделей без закінчення.

ТЕХНІЧНІ ХАРАКТЕРИСТИКИ

Електроживлення (вхід): 230 В (AC), 50–60 Гц, 10,0 А, 2000,0 Вт (макс.) (≤ 2,0 Вт у режимі очікування). Підтримка Wi-Fi: 2,4 ГГц, ≤ 20 дБм / 100 мВт. Конвекційний нагрів: 2 рівні потужності. Площа обігріву: до 35 м^2 *. Підтримання температури в приміщенні: 0–40 °C / 32–104 °F. Ультразвукове зволоження повітря: 3 рівні інтенсивності. Час безперервної генерації водяної пари за повного резервуара: до 72 год. 12 колірних режимів підсвічування. Об'єм резервуара для води: 2 л. Дисплей: IPS, 2,8", 320×240 пк. Рівень шуму (на відстані 1 м): ≤ 35 дБ. Керування: ручне, дистанційне (через застосунок **AENO**), голосові помічники. Матеріал: сталь, алюміній, пластик. Датчик нахилу. Захист від ураження струмом і перегріву. Розмір: 1010×170×240 мм. Вага нетто: 10,9 кг. Довжина шнура живлення: 1,9 м. Умови експлуатації: температура +5...+40 °C, відносна вологість ≤ 70 %. Умови зберігання: температура +5...+40 °C, відносна вологість ≤ 80 % (без конденсації).

КОМПЛЕКТ ПОСТАВКИ (див. мал. **A**)

Преміум розумний еко-обігрівач для простору з ефектом ЖИВОГО ВОГНЮ, ніжки (2 шт.), болти для кріплення ніжок (4 шт.), брошура зі збирання та ввімкнення, гарантійний талон, короткий посібник користувача.

ЕЛЕМЕНТИ ПРИСТРОЮ (див. мал. **A**)

1 – кришка резервуара для води, 2 – резервуар для води, 3 – корпус пристрою, 4 – панель керування, 5 – регулятор, 6 – кнопка постійного нагрівання, 7 – кнопка режиму нагрівання «SMART», 8 – кнопка таймера, 9 – дисплей, 10 – кнопка підсвічування, 11 – кнопка водяної пари, 12 – кнопка ввімкнення/вимкнення, 13 – шнур живлення, 14 – заглушки отворів для зливу води з резервуара, 15 – датчик температури та вологості, 16 – перемикач живлення I/0, 17 – болти для кріплення ніжок, 18 – ніжки.

ОБМЕЖЕННЯ ТА ПОПЕРЕДЖЕННЯ

Перед експлуатацією пристрою уважно прочитайте зміст цього розділу.

УВАГА! Гаряча поверхня! Ризик опіків при контакті з нагрітими поверхнями! Не торкайтеся до поверхні обігрівача до повного його остигання!

УВАГА! Не нахиляйте і не перевертайте обігрівач, якщо його резервуар наповнений водою! Не перевищуйте позначку «MAX» під час заповнення резервуара. Використовуйте тільки очищену/дистильовану воду. Не використовуйте функцію водяної пари за порожнього резервуара.

Пристрій, а також застосунок **AENO** не призначені для використання дітьми до 16 років або особами з обмеженими фізичними, психічними чи розумовими можливостями за відсутності у них достатнього досвіду або знань і якщо вони не перебувають під контролем особи, відповідальної за їхню безпеку. Не використовуйте пристрій у невеликих приміщеннях, де перебувають особи, які не можуть самостійно його покинути, і якщо вони не знаходяться під постійним наглядом особи, відповідальної за їхню безпеку. Пристрій призначений тільки для використання в побутових умовах усередині приміщень. Забороняється використовувати пристрій поза приміщеннями. Розміщуйте обігрівач на відстані не менше 1 метра від будь-яких тканин, меблів, предметів декору та інших легкозаймистих матеріалів. Не встановлюйте пристрій безпосередньо під електричною розеткою або поверх неї. Не встановлюйте пристрій у місцях, доступних для дітей і домашніх тварин. Використовуйте обігрівач на відстані щонайменше 1,5 метра від людей і тварин. Не використовуйте пристрій поблизу ванни, душу чи будь-якого іншого джерела води. Не дозволяйте дітям гратися з пристроєм та комплектуючими. Не упускайте

Якщо у вас виникли запитання чи труднощі під час використання пристрою AENO™, будь ласка, зв'яжіться зі службою підтримки ел. поштою **support@aeno.com** або в онлайн-чаті на веб-сторінці **aeno.com/service-and-warranty**. Фахівці допоможуть вам розібратися, і вам не потрібно витрачати час та зусилля на відвідування магазину.

* Ефективна площа обігріву залежить від площі приміщення, висоти стель, кількості вікон, якості їх скління, якості утеплення стін і стелі, наявності кутових приміщень, а також від кліматичної зони.

і не кидайте пристрій. Не використовуйте пошкоджений пристрій та комплектуючі. Переконайтеся, що номінальна напруга та частота, зазначені у технічних характеристиках, відповідають параметрам електромережі. Працюйте з пристроєм лише сухими руками. Не залишайте приєднаний до електромережі пристрій без нагляду. Відключайте пристрій від електромережі після використання та перед очищенням. Відключайте пристрій від електромережі, тримаючись за штепсель, а не за шнур живлення. Не занурюйте пристрій, вилку шнура живлення або сам шнур у воду чи інші рідини. Не накривайте обігрівач і не сушіть на ньому речі. Не переміщуйте увімкнений або гарячий пристрій. Слідкуйте, щоб шнур живлення не перекручувався, не перегинався, не притискався чимось, не контактував з гарячими, гострими предметами і джерелами тепла. Не використовуйте для очищення пристрою хімічно агресивні миючі засоби, абразивні пасти, засоби, що містять кислоти та розчинники, а також металеві губки. Перед зберіганням злийте воду з пристрою і дайте йому повністю просохнути. Виробник не несе відповідальності за будь-які збитки, заподіяні внаслідок недотримання зазначених у цьому документі рекомендацій. Якщо пристрій було пошкоджено внаслідок перекидання або падіння, це анулює гарантію виробника. Не розбирайте та не ремонтуйте пристрій самостійно. Ремонт повинен виконуватись кваліфікованим спеціалістом авторизованого сервісного центру. Для заміни пошкодженого шнура, щоб уникнути небезпечних ситуацій, зверніться до виробника, в авторизований сервісний центр або до фахівця, який має відповідну кваліфікацію. Детальний опис пристрою, його режимів та функцій можна знайти у повному посібнику користувача, доступному на веб-сторінці **aeno.com/documents**.

ЕЛЕМЕНТИ ПАНЕЛІ КЕРУВАННЯ

Кнопки

	Постійне нагрівання	SMART	Режим «SMART»		Таймер		Підсвічування		Водяна пара		Увімкнення/ вимкнення

Дисплей

24°c	Температура в приміщенні	51%	Вологість у приміщенні		Статус підключення до Wi-Fi		Функція захисту від дітей

00:00	Час до вимкнення обігрівача за таймером (у годинах і хвилинах)	00:00	Час, що залишився для безперервної генерації водяної пари (у годинах і хвилинах)

ФУНКЦІЇ КНОПКИ ВВІМКНЕННЯ/ВИМКНЕННЯ

Дія	Функція
Одноразове натискання	Увімкнення/вимкнення обігрівача
Натискання й утримання до одного звукового сигналу (не менше 3 секунд)	Скидання помилки після падіння обігрівача
Натискання й утримання до двох звукових сигналів (не менше 5 секунд)	Перемикання обігрівача в режим сполучення по Wi-Fi
Натискання й утримання до трьох звукових сигналів (не менше 10 секунд)	Скидання обігрівача до заводських налаштувань

СВІТЛОВА ІНДИКАЦІЯ

	Горить зеленим	Пристрій увімкнено та активовано в застосунку **AENO**
	Горить синім	Пристрій під'єднано до електромережі, активовано в застосунку **AENO**, але не ввімкнено
	Блимає зеленим *, синім або фіолетовим	Пристрій перебуває в режимі сполучення по Wi-Fi
	Блимає червоним	Помилка після падіння пристрою

SMART	Горить зеленим	Обрана функція пристрою активована
	Не горить	Обрана функція пристрою вимкнена

SMART	Горить жовтим	Бажану температуру нагрівання приміщення досягнуто, нагрівання тимчасово зупинено

	Блимає жовтим	У резервуарі занадто мало або зовсім немає води

* Під час керування обігрівачем вручну без під'єднання до застосунку **AENO** миготіння зеленим позначає, що пристрій увімкнений і готовий до роботи.

ВСТАНОВЛЕННЯ ТА НАЛАШТУВАННЯ

1. Розпакуйте пристрій, покладіть його на рівну горизонтальну поверхню і прикрутіть ніжки (18) болтами (17), як показано на мал. **B**. Переконайтеся, що заглушки отворів для зливу води (14) щільно закриті.
2. Встановіть обігрівач на ніжки на рівній стійкій поверхні в бажаному місці.
3. Відкрийте кришку резервуара (1) і залийте в нього очищену/дистильовану воду до позначки «MAX» (≤ 2 л, див. мал. **D**). **Не перевищуйте позначку!**
4. Підключіть пристрій до розетки за допомогою шнура живлення (13).

УВАГА! Заборонено використовувати подовжувач або мережевий фільтр для під`єднення до електромережі через високу споживану потужність пристрою в режимі нагрівання!

5. Переведіть перемикач живлення I/0 (16) у положення «I» («Увімкнено») (див. мал. **C**).
6. Дочекайтеся готовності пристрою до роботи – кнопка ввімкнення/вимкнення почне блимати синім.
7. Увімкніть обігрівач одноразовим натисканням кнопки увімкнення/вимкнення (12) на панелі керування (4) – вона почне блимати зеленим.
8. За необхідності активуйте пристрій у мобільному застосунку **AENO**:
   - підключіть смартфон до Wi-Fi (2,4 ГГц) і увійдіть у свій обліковий запис у застосунку (або скачайте мобільний застосунок із Google Play чи App Store і зареєструйте новий обліковий запис);
   - натисніть на значок «+» у вкладці «Дім» у верхній частині екрана і виберіть «Додати пристрій»;
   - увімкніть BT на смартфоні та надайте застосунку всі запитані доступи;
   - за необхідності введіть облікові дані Вашої мережі Wi-Fi і натисніть «Далі»;
   - зачекайте, поки обігрівач буде виявлено автоматично, і натисніть «Додати»;
   - дочекайтеся завершення процесу підключення і натисніть «Готово». Кнопка ввімкнення/вимкнення почне безперервно горіти зеленим.

   Примітка. Якщо пристрій не було автоматично виявлено, натисніть і утримуйте кнопку ввімкнення/вимкнення впродовж 5 секунд до двох звукових сигналів (кнопка ввімкнення/вимкнення почне блимати фіолетовим), виберіть категорію «Обігрівач» на екрані смартфона та дотримуйтесь інструкцій з підключення в застосунку.

   Примітка. За необхідності активуйте пристрій у Google Assistant, Amazon Alexa, Siri (докладніше див. у повному керівництві з експлуатації, доступному на веб-сторінці **aeno.com/documents**).
9. Керуйте пристроєм вручну або через мобільний застосунок.

КЕРУВАННЯ ПРИСТРОЄМ

Керування вручну

1. Увімкніть обігрівач одноразовим натисканням кнопки ввімкнення/вимкнення.
2. Виберіть і ввімкніть бажану функцію одноразовим натисканням відповідної їй кнопки на панелі керування, а потім налаштуйте функцію поворотом регулятора (5):

Кнопка	Функція	Налаштування функції
	Постійне нагрівання	Потужність нагріву (2 потужності – 1000,0 Вт, 2000,0 Вт)
SMART	Нагрівання в режимі «SMART»	Температура нагріву приміщення (0–40 °C / 32–104 °F, крок налаштування – 1 °C / 1 °F) *
	Таймер	Час до вимкнення обігрівача в годинах і хвилинах
	Генерація водяної пари	Інтенсивність генерації водяної пари (3 рівні – низька, середня, висока)
	Підсвічування	Колірний режим підсвічування (12 режимів)

* Одиницю вимірювання температури °C/°F можна змінити через застосунок **AENO**

Обігрівач підтримує два типи нагріву:

- **Постійне нагрівання** забезпечує постійну подачу тепла.
- **Нагрівання в режимі «SMART»** призначене для підтримання заданої температури в приміщенні. Якщо температура в приміщенні дорівнює або вища за задану, то обігрівач переходить у режим очікування до моменту зниження температури нижче встановленого рівня. У режимі «SMART» за замовчуванням встановлено температуру 24 °C / 85 °F.

Щоб домогтися **ефекту живого вогню**, увімкніть генерацію водяної пари і підсвічування одночасно.

Примітка. Якість ефекту живого вогню залежить від умов зовнішнього середовища, таких як температура та вологість у приміщенні, наявність протягів, робота кондиціонера тощо.

Примітка. Щоб вимкнути функцію, натисніть і утримуйте відповідну їй кнопку. На екрані відобразиться шкала прогресу. Утримуйте кнопку до повного заповнення шкали.

3. Після завершення експлуатації вимкніть обігрівач одноразовим натисканням на кнопку ввімкнення/вимкнення на панелі керування.

Примітка. Панель керування переходить у режим очікування через 20 секунд бездіяльності. Щоб керувати пристроєм, активуйте її, натиснувши на будь-яку кнопку панелі керування.

Керування через застосунок

1. Переконайтеся, що обігрівач активований у мобільному застосунку **AENO** (докладніше див. «Встановлення та налаштування»). Увімкніть обігрівач одноразовим натисканням кнопки увімкнення/вимкнення в застосунку.
2. Керуйте обігрівачем через застосунок. Через застосунок також доступні додаткові налаштування та функції:
   - встановлення розкладу роботи пристрою;
   - перевірка статистики споживання електроенергії;

- налаштування сповіщень;
- вибір одиниці вимірювання температури (°C/°F);
- підключення голосових помічників і налаштування сценаріїв.

3. Після завершення експлуатації вимкніть обігрівач одноразовим натисканням на кнопку ввімкнення/вимкнення в застосунку.

Примітка. Докладніше про керування обігрівачем через мобільний застосунок див. у повному посібнику з експлуатації, доступному на веб-сторінці **aeno.com/documents**.

ФУНКЦІЯ ЗАХИСТУ ВІД ДІТЕЙ

Функція захисту від дітей блокує роботу всіх кнопок на панелі керування пристроєм і регулятора. Увімкнути/вимкнути функцію можна такими способами:

- вручну, одночасно натиснувши й утримуючи кнопки постійного нагрівання та підсвічування протягом 3 секунд;
- через мобільний застосунок **AENO** (вкладка «Налаштування»).

ПАДІННЯ ПРИСТРОЮ

Пристрій оснащений датчиком нахилу, що дає змогу знеструмити пристрій у разі його падіння. Якщо пристрій небезпечно нахилився або впав, на дисплеї відображатиметься знак небезпеки, супроводжуваний звуковим сигналом. Також на смартфон користувача надійде сповіщення про падіння, якщо пристрій активовано в мобільному застосунку **AENO**.

У разі падіння обігрівача виконайте таке:

1. Поверніть обігрівач у вихідне положення. Переконайтеся, що обігрівач і шнур живлення не пошкоджені.
2. Натисніть і утримуйте кнопку ввімкнення/вимкнення до одного звукового сигналу (щонайменше 3 секунди) для скидання помилки.

Примітка. Якщо після падіння обігрівач не був одразу встановлений у вихідне положення, через деякий час індикація падіння відключиться. Поверніть обігрівач у правильне положення для автоматичного перезавантаження.

УВАГА! Якщо вода вилилася з резервуара, відключіть обігрівач від електромережі і дочекайтеся його повного висихання. За наявності видимих пошкоджень обігрівача або шнура живлення після падіння зверніться до сервісного центру для проведення діагностики.

ЗЛИВ ВОДИ З РЕЗЕРВУАРА

Резервуар для води необхідно випорожнити після використання функції зволоження та перед зберіганням пристрою. Для цього злийте залишки води, відкривши заглушки (14) у нижній частині корпусу пристрою, і дайте йому повністю просохнути. Рекомендується зберігати пристрій в оригінальній упаковці, не закриваючи заглушки.

УСУНЕННЯ МОЖЛИВИХ НЕСПРАВНОСТЕЙ

- **Обігрівач не вмикається.** Можливі причини: розетка несправна; шнур живлення пошкоджено. Рішення: перевірте справність розетки, під'єднавши до неї інший пристрій, за необхідності під'єднайте пристрій до справної розетки; зверніться до авторизованого сервісного центру.
- **Під час увімкнення режиму «SMART» обігрівач не нагрівається.** Можлива причина: бажана температура була встановлена неправильно. Рішення: встановіть бажану температуру вище за поточну температуру в приміщенні.
- **Обігрівач не реагує на команди з мобільного застосунку.** Можлива причина: стався збій мережевого підключення. Рішення: повторно підключіть пристрій до мережі Wi-Fi або дочекайтеся відновлення з'єднання.
- **Обігрівач видає звуковий сигнал, кнопка ввімкнення/вимкнення блимає червоним.** Можлива причина: пристрій небезпечно нахилився або впав. Рішення: дотримуйтесь кроків розділу «Падіння пристрою».

УВАГА! Якщо жоден із запропонованих способів не допоміг розв'язати проблему, зверніться до постачальника або до авторизованого сервісного центру. Не розбирайте пристрій і не намагайтеся відремонтувати його самостійно.

Компанія ASBISC залишає за собою право модифікувати пристрій та вносити зміни та доповнення до цього документу без попереднього повідомлення користувачів.

Гарантійний термін та термін служби – 2 роки з дати продажу пристрою в роздрібній мережі.

Відомості про виробника: ASBISC Enterprises PLC, Iapetou, 1, Agios Athanasios, 4101, Limassol, Cyprus (Кіпр). Тел.: +48732080077, info@asbis.com, asbis.com. Особа, яка приймає претензії: ТОВ ПІІ «АСБІС-УКРАЇНА», код ЄДРПОУ 25274129, Україна, 03061, Київ, вул. Газова, 30, market@asbis.ua, asbis.ua. Вироблено в Польщі. Усі товарні знаки та торгові марки, згадані у цьому документі, є власністю відповідних власників. Дата виробництва вказана на упаковці.

Актуальні відомості та детальний опис пристрою, а також інструкція з підключення, сертифікати, відомості про компанії, які приймають претензії щодо якості та гарантії, доступні за посиланням **aeno.com/documents**.

Цей пристрій відповідає вимогам безпеки.

ДИРЕКТИВА RoHS. Пристрій відповідає вимогам Директиви RoHS 2011/65/EU щодо обмеження вмісту шкідливих речовин, включаючи вимоги Директиви RoHS 2015/863/EU.

СПРОЩЕНА ДЕКЛАРАЦІЯ ВІДПОВІДНОСТІ. Цим ASBISC заявляє, що пристрій відповідає Директиві 2014/53/EU. З повним текстом Декларації відповідності ЄС можна ознайомитися за наступною веб-адресою: **aeno.com/userfiles/files/Certificates/CE/Space-Heater.pdf**.

ENG This symbol indicates that you must follow the Waste Electrical and Electronic Equipment (WEEE) and Waste Battery and Battery Regulations when disposing of the device, its batteries and accumulators, and its electrical and electronic accessories. According to the rules, this equipment must be disposed of separately at the end of its service life. Do not dispose of the device, its batteries and accumulators, or its electrical and electronic accessories together with unsorted municipal waste, as this will harm the environment. To dispose of this equipment, it must be returned to the point of sale or turned in to a local recycling facility. You should contact your local household waste disposal service for details.

AFR Hierdie simbool dui aan dat jy die Regulasies vir Afval Elektriese en Elektroniese Toerusting (WEEE) en Afval battery en Battery moet volg wanneer jy die toestel, sy batterye en akkumulators en sy elektriese en elektroniese bykomstighede weggooi. Volgens die reëls moet hierdie toerusting afsonderlik weggedoen word aan die einde van sy lewensduur. Moenie die toestel, sy batterye en akkumulators, of sy elektriese en elektroniese toebehore saam met ongesorteerde munisipale afval weggooi nie, aangesien dit die omgewing sal benadeel. Om van hierdie toerusting weg te gooi, moet dit by die verkoop punt terugbesorg word of by 'n plaaslike herwinning fasiliteit ingedien word. Jy moet jou plaaslike huishoudelike afval verwydering diens kontak vir besonderhede.

ARA تعني هذه الرموز إلى أنه عند التخلص من الجهاز وبطارياته القابلة وغير القابلة لإعادة الشحن وإكسسواراته الكهربائية والإلكترونية يجب اتباع قواعد التعامل مع نفايات المعدات الكهربائية والإلكترونية (WEEE). وفقا للقواعد، يجب التخلص من هذا الجهاز بشكل منفصل في نهاية عمره التشغيلي. يُحظر التخلص من الجهاز وبطارياته القابلة وغير القابلة لإعادة الشحن وإكسسواراته الكهربائية والإلكترونية مع النفايات البلدية غير المصنفة، لأن ذلك سيضر بالبيئة. للتخلص من هذه المعدات، يجب إعادتها إلى نقطة البيع أو تسليمها إلى نقطة إعادة تدوير محلية. يُرجى الاتصال بالخدمة المحلية للتخلص من النفايات المنزلية للحصول على معلومات مفصلة.

BOS Ovaj simbol znači da se proizvod, njegove baterije i akumulatori, te njegov električni i elektronski pribor trebaju odlagati u skladu sa smjernicama za otpadnu električnu i elektronsku opremu (WEEE) i pravilima za odlaganje otpadnih baterija. Propisi zahtijevaju da se ova oprema odvojeno odlaže na kraju njenog upotrebnog roka. Nemojte odlagati uređaj, njegove baterije i akumulatore, te njegov električni i elektronički pribor s nerazvrstanim komunalnim otpadom, jer će to naštetiti okolišu. Za uredno odlaganje ove opreme treba je vratiti na prodajno mjesto ili predati lokalnom centru za reciklažu. Za detalje obratite se lokalnoj službi za zbrinjavanje komunalnog otpada.

BUL Този символ посочва, че при изхвърлянето на уреда, неговите батерии и акумулатори, както и на електрическите и електронните му аксесоари, трябва да спазвате разпоредбите за отпадъците от електрическо и електронно оборудване (WEEE) и за отпадъците от батерии и акумулатори. Съгласно правилата, това оборудване в края на експлоатационния живот подлежи на отделно изхвърляне. Не изхвърляйте устройството, неговите батерии и акумулатори, както и електрическите и електронните му принадлежности заедно с несортирани битови отпадъци, тъй като това би било вредно за околната среда. За да изхвърлите това оборудване, то трябва да бъде върнато в точката на продажба или предадено в местен център за рециклиране. За подробности трябва да се обърнете към местната служба за изхвърляне на битови отпадъци.

CES Tento symbol označuje, že při likvidaci spotřebiče, jeho baterií a akumulátorů a elektrického a elektronického příslušenství musíte dodržovat předpisy o likvidaci elektrických a elektronických zařízení (WEEE) a o likvidaci baterií a akumulátorů. Podle předpisů musí být toto zařízení po skončení životnosti zlikvidováno odděleně. Přístroj, baterie a akumulátory ani elektrické a elektronické příslušenství nelikvidujte společně s netříděným komunálním odpadem, protože by to bylo škodlivé pro životní prostředí. Chcete-li toto zařízení zlikvidovat, musíte jej vrátit na prodejní místo nebo odevzdat v místním recyklačním centru. Podrobnosti vám sdělí místní služba pro likvidaci domovního odpadu.

DAN Šis simbols norāda uz, at du skal følge WEEE-reglerne (Waste Electrical and Electronic Equipment) og bestemmelserne om affald af batterier og batterier, når du bortskaffer enheden, dens batterier og akkumulatorer samt dens elektriske og elektroniske tilbehør. I henhold til lovgivningen skal dette udstyr bortskaffes separat ved slutningen af dets levetid. Enheden, dens batterier og akkumulatorer eller dens elektriske og elektroniske tilbehør må ikke bortskaffes sammen med usorteret kommunalt affald, da dette ville være skadeligt for miljøet. For at bortskaffe dette udstyr skal det returneres til salgsstedet eller afleveres på en lokal genbrugsstation. Du bør kontakte din lokale affaldsservice for at få nærmere oplysninger.

DEU Dieses Symbol weist darauf hin, dass Sie bei der Entsorgung des Geräts, seiner Batterien und Akkus sowie seines elektrischen und elektronischen Zubehörs Elektro- und Elektronikgeräte-Abfall (WEEE) und Entsorgungsvorschriften für Batterien und Akkumulatoren befolgen müssen. Gemäß den Vorschriften müssen diese Geräte am Ende ihrer Nutzungsdauer getrennt entsorgt werden. Entsorgen Sie das Gerät, seine Batterien und Akkus sowie sein elektrisches und elektronisches Zubehör nie zusammen mit unsortiertem Siedlungsabfall, da dies umweltschädlich ist. Um dieses Gerät zu entsorgen, muss es im Geschäft zurückgegeben oder bei einem örtlichen Recyclingzentrum abgegeben werden. Nähere Informationen zum örtlichen Müllentsorgungssystem erhalten Sie auch direkt beim zuständigen Gemeindeamt.

ELL Το σύμβολο αυτό υποδεικνύει ότι πρέπει να ακολουθήσετε τους κανονισμούς για τα απόβλητα ηλεκτρικού και ηλεκτρονικού εξοπλισμού (WEEE) και τα απόβλητα μπαταριών και συσσωρευτών όταν απορρίπτετε τη συσκευή, τις μπαταρίες και τους συσσωρευτές της και τα ηλεκτρικά και ηλεκτρονικά εξαρτήματά της. Σύμφωνα με τους κανονισμούς, ο εξοπλισμός αυτός πρέπει να απορρίπτεται χωριστά στο τέλος της διάρκειας ζωής του. Μην απορρίπτετε τη μονάδα, τις μπαταρίες και τους συσσωρευτές της ή τα ηλεκτρικά και ηλεκτρονικά εξαρτήματά της μαζί με τα μη διαλεγμένα αστικά απορρίμματα, καθώς αυτό θα ήταν επιβλαβές για το περιβάλλον. Για να απορρίψετε αυτόν τον εξοπλισμό, πρέπει να τον επιστρέψετε στο σημείο πώλησης ή να τον παραδώσετε σε ένα τοπικό κέντρο ανακύκλωσης. Θα πρέπει να επικοινωνήσετε με την τοπική υπηρεσία διάθεσης οικιακών απορριμμάτων για λεπτομέρειες.

EST See sümbol näitab, et seadme, selle patareide ja akude ning elektri- ja elektroonikaseadmete kõrvaldamisel tuleb järgida elektri- ja elektroonikaseadmete jäätmete (WEEE) ning patarei- ja akujäätmete määrusi. Vastavalt eeskirjadele tuleb need seadmed nende kasutusaja lõppedes eraldi kõrvaldada. Ärge visake seadet, selle patareisid ja akusid ega elektrilisi ja elektroonilisi lisaseadmeid koos sorteerimata olmejäätmetega, sest see oleks keskkonnale kahjulik. Selle seadme kõrvaldamiseks tuleb see tagastada müügikohale või toimetada kohalikku ringlussevõtukeskusesse. Täpsemate üksikasjade saamiseks peaksite võtma ühendust oma kohaliku olmejäätmete kõrvaldamise teenusega.

FIN Šis simbols norāda, ettā sinun on noudatettava sähkö- ja elektroniikkalaiteromua (WEEE) ja paristo- ja akkujätettä koskevia säännöksiä, kun hävität laitteen, sen paristot ja akut sekä sähköiset ja elektroniset lisävarusteet. Sääntöjen mukaan nämä laitteet on hävitettävä erikseen niiden käyttöiän päätyttyä. Älä hävitä laitetta, sen paristoja ja akkuja tai sähköisiä ja elektronisia lisävarusteita lajittelemattoman yhdyskuntajätteen mukana, sillä se vahingoittaa ympäristöä. Tämän laitteen hävittämiseksi se on palautettava myyntipisteeseen tai luovutettava paikalliseen kierrätyslaitokseen. Lisätietoja saat paikalliselta kotitalousjätteen käsittelylaitokselta.

FRA Ce symbole indique que vous devez respecter la réglementation relative aux déchets d'équipements électriques et électroniques (WEEE) et aux piles et accumulateurs usagés lorsque vous mettez au rebut l'appareil, ses piles et accumulateurs et ses accessoires électriques et électroniques. Conformément à la réglementation, cet équipement doit être éliminé séparément à la fin de sa vie utile. N'utilisez pas l'appareil, ses piles et accumulateurs ou ses accessoires électriques et électroniques avec les déchets municipaux non triés, car cela serait nuisible à l'environnement. Pour mettre au rebut cet équipement, il faut le retourner au point de vente ou le remettre à un centre de recyclage local. Vous devez contacter votre service local d'élimination des déchets ménagers pour plus de details.

HRV Ovaj simbol znači da prilikom odlaganja uređaja, njegove baterije i akumulatora, kao i električnih i elektroničkih pribora, morate slijediti propise o odlaganju električnog i elektroničkog otpada (WEEE) te pravila za postupanje s otpadnim baterijama i akumulatorima. Prema propisima, ova oprema podliježe posebnom prikupljanju na kraju radnog vijeka. Uređaj, njegove baterije i akumulatori te njegov električni i elektronički pribor ne smiju se odlagati skupa s nerazvrstanim komunalnim otpadom jer to šteti okolišu. U svrhu urednog odlaganja ovakve opreme, morate je vratiti na prodajno mjesto ili u vaš lokalni centar za reciklažu. Za detaljne informacije obratite se lokalnoj službi za zbrinjavanje komunalnog otpada.

HUN Ez a szimbólum jelzi, hogy a készülék, annak elemei és akkumulátorai, valamint elektromos és elektronikus tartozékai ártalmatlanításakor be kell tartania az elektromos és elektronikus berendezések hulladékaira (WEEE) és az elem- és akkumulátorhulladékokra vonatkozó előírásokat. Az előírások szerint ez a berendezés élettartama végén külön ártalmatlanítást igényel. Ártalmatlanításkor ne dobja ki a készüléket, annak elemeit és akkumulátorait, valamint elektromos és elektronikus tartozékait a válogatatlan kommunális hulladékkal együtt, mivel ez káros a környezetre. Az adott berendezés ártalmatlanításához vissza kell juttatni azt az eladás helyére, vagy le kell adni egy helyi újrahasznosító központban. A részletekért forduljon a helyi háztartási hulladékkezelő szolgálathoz.

ITA Questo simbolo significa che è necessario seguire i regolamenti sui rifiuti di apparecchiature elettriche ed elettroniche (WEEE) e sui rifiuti di pile e batteriequando si smaltisce l'apparecchio, le sue batterie e accumulatori e i suoi accessori elettrici ed elettronici. Secondo le norme questo materiale deve essere smaltito separatamente alla fine della sua vita utile. Non smaltire l'unità, le sue batterie e accumulatori o i suoi accessori elettrici ed elettronici insieme ai rifiuti urbani non differenziati, poiché ciò sarebbe dannoso per l'ambiente. Per smaltire questo apparecchio deve essere restituito al punto vendita o consegnato a un centro di riciclaggio locale. Dovresti contattare il tuo servizio locale di smaltimento dei rifiuti domestici per i dettagli.

KAZ Бұл белгі құрылғыны, оның аккумуляторлары мен аккумуляторларын, сондай -ақ оның электрлік және электронды керек - жарақтарын қоқысқа тастау кезінде электрлік және электронды қондырғылардың қалдықтарын (WEEE), батарея мен аккумулятор қалдықтарының ережелерін сақтауды білдіреді. Нормативтік құжаттар бұл жабдықты пайдалану мерзімі аяқталғаннан кейін бөлек жинауды талап етеді. Құрылғыны, оның батареялары мен аккумуляторларын, сондай -ақ оның электрлік және электронды керек - жарақтарын сұрыпталмаған қалалық қалдықтармен бірге тастамаңыз, себебі бұл қоршаған ортаға зиян тигізеді. Бұл жабдықты тастау үшін оны сату орнына немесе жергілікті қайта өңдеу орталығына қайтару қажет.

LAV Šie simbol norāda, ka, atbrīvojoties no ierīces, tās baterijām un akumulatoriem, kā arī tās elektriskajiem un elektroniskajiem piederumiem, jāievēro elektrisko un elektronisko iekārtu atkritumu (WEEE) un bateriju un akumulatoru atkritumu noteikumi. Noteikumi paredz, ka šīs iekārtas, beidzoties to kalpošanas laikam, ir jālikvidē atsevišķi. Neizmetiet ierīci, tās baterijas un akumulatorus, kā arī elektriskos un elektroniskos piederumus kopā ar nešķirotiem sadzīves atkritumiem, jo tas kaitētu videi. Lai atbrīvotos no šo iekārtu, tā ir jānodod atpakaļ tā tirdzniecības vai nodot vietējo uz pārstrādi. Lai saņemtu sīkāku informāciju, sazinieties ar vietējo sadzīves atkritumu apglabāšanas dienestu.

LIT Šis simbolis nurodo, kad šalindami prietaisą, jo baterijas ir akumuliatorius bei elektrinius ir elektroninius priedus privalote laikytis Elektros ir elektroninės įrangos atliekų (WEEE) ir Baterijų ir akumuliatorių atliekų taisyklių. Pagal teisės aktus, pasibaigus šios įrangos naudojimo laikui, ji turi būti utilizuojama atskirai. Negalima išmesti su prietaisu, jo baterijas ir akumuliatorius, o taip pat jo elektriniai ir elektroniniai priedai kartu su nerūšiuotomis komunalinėmis atliekomis, nes tai būtų kenksminga aplinkai. Norint atsikratyti šios įrangos, ją reikia grąžinti į pardavimo vietą arba atiduoti į vietinį perdirbimo centrą. Norėdami gauti daugiau informacijos, turėtų kreiptis į vietos klientų aptarnavimo atliekų šalinimo.

NLD Dit symbool geeft aan dat u bij het weggooien van het apparaat, de batterijen en accu's en de elektrische en elektronische accessoires ervan, de voorschriften voor afgedankte elektrische en elektronische apparatuur (WEEE) en afgedankte batterijen enaccu's in acht moet nemen. Volgens de voorschriften moet deze apparatuur aan het eind van de levensduur gescheiden worden afgevoerd. Gooi het toestel, de batterijen en accu's, en de elektrische en elektronische accessoires niet weg met het ongesorteerde huisvuil, aangezien dit schadelijk is voor het milieu. Als u zich van deze apparatuur wilt ontdoen, moet u deze terugbrengen naar het verkooppunt of inleveren bij een plaatselijk recyclingcentrum. Neem contact op met uw plaatselijke dienst voor de verwijdering van huishoudelijk afval voor meer informatie.

NOR Šis simbols nozīmē at når du kasserer enheten, batteriene og akkumulatorene og det elektriske og elektroniske tilbehøret, må du følge forskrifter for avfall elektrisk og elektronisk utstyr (WEEE) og batteri og batteri. I henhold til forskriftene er dette utstyret gjenstand for separat innsamling ved slutten av levetiden. Ikke kast enheten, batteriene og akkumulatorene, samt elektrisk og elektronisk tilbehør sammen med usortert kommunalt avfall, da dette vil skade miljøet. For å kaste dette utstyret, må det returneres til salgsstedet eller til ditt lokale resirkuleringssenter. Ta kontakt med din lokale renovasjonstjeneste for detaljer.

POL Ten symbol oznacza, że podczas utylizacji urządzenia, jego baterii i akumulatorów oraz akcesoriów elektrycznych i elektronicznych należy przestrzegać przepisów dotyczących zużytego sprzętu elektrycznego i elektronicznego (WEEE) oraz baterii i akumulatorów. Zgodnie z przepisami to urządzenie podlega selektywnej utylizacji po zakończeniu okresu użytkowania. Nie wolno wyrzucać urządzenia, jego baterii i akumulatorów oraz akcesoriów elektrycznych i elektronicznych razem z niesortowanymi odpadami komunalnymi, ponieważ może to być szkodliwe dla środowiska. Aby utylizować urządzenie, należy je zwrócić do punktu sprzedaży lub przekazać do lokalnego centrum recyklingu. W celu uzyskania szczegółowych informacji należy skontaktować się z lokalnymi służbami zajmującymi się usuwaniem odpadów z gospodarstw domowych

POR Este símbolo significa que ao descartar o dispositivo, suas baterias, acumuladores e os seus acessórios elétricos e eletrónicos, deve seguir os Regulamentos de Resíduos de Equipamentos Elétricos e Eletrónicos (WEEE) e os Regulamentos de Resíduos de Baterias e Acumuladores. Os regulamentos exigem que este equipamento seja descartado separadamente no final da sua vida útil. O dispositivo, as suas baterias, acumuladores e os seus acessórios elétricos e eletrónicos não devem ser descartados como lixo municipal indiferenciado, pois isso prejudicará o meio ambiente. Para descartar este equipamento, ele deve ser devolvido ao ponto de venda ou entregue a um centro de reciclagem local. Para obter detalhes, entre em contacto com o serviço local de descarte de lixo doméstico.

RON Acest simbol indică faptul că trebuie să respectați Regulamentul privind deșeurile de echipamente electrice și electronice (WEEE) și Regulamentul privind deșeurile de baterii și acumulatori atunci când aruncați aparatul, bateriile și acumulatorii acestuia, precum și accesoriile electrice și electronice ale acestuia. Conform reglementărilor acest echipament trebuie eliminat separat la sfârșitul duratei sale de viață. Nu aruncați aparatul, bateriile și acumulatorii acestuia sau accesoriile electrice și electronice împreună cu deșeurile municipale nesortate, deoarece acest lucru ar fi dăunător pentru mediu. Pentru a elimina acest echipament acesta trebuie returnat la punctul de vânzare sau predat la un centru de reciclare local. Pentru detalii contactați serviciul local de eliminare a deșeurilor menajere.

SLK Tento symbol označuje, že pri likvidácii spotrebiča, jeho batérií a akumulátorov a jeho elektrického a elektronického príslušenstva musíte dodržiavať predpisy o odpade z elektrických a elektronických zariadení (WEEE) a o odpade z batérií a akumulátorov. Podľa predpisov sa toto zariadenie musí po skončení životnosti zlikvidovať oddelene. Prístroj, jeho batérie a akumulátory ani jeho elektrické a elektronické príslušenstvo nevyhadzujte spolu s netriedeným komunálnym odpadom, pretože by to bolo škodlivé pre životné prostredie. Ak chcete toto zariadenie zlikvidovať, musíte ho vrátiť na miesto predaja alebo odovzdať do miestneho recyklačného centra.

SLV Ta simbol pomeni, da morate pri odstranjevanju naprave, njenih baterij in akumulatorjev ter električnega in elektronskega pribora upoštevati predpise o odpadni električni in elektronski opremi (WEEE) ter o odpadnih baterijah in akumulatorjih. V skladu s predpisi je treba to opremo po koncu življenjske dobe odstraniti ločeno. Naprave, baterij in akumulatorjev ter električnega in elektronskega pribora ne odlagajte skupaj z nesortiranimi komunalnimi odpadki, saj bi to škodovalo okolju. Če želite to opremo odstraniti, jo morate vrniti na prodajno mesto ali oddati v lokalnem centru za recikliranje. Za podrobnosti se obrnite na lokalno službo za odstranjevanje gospodinjskih odpadkov.

SPA Este símbolo indica que debe seguir la normativa sobre residuos de aparatos eléctricos y electrónicos (WEEE) y sobre residuos de pilas y baterías al eliminar el aparato, sus pilas y acumuladores y sus accesorios eléctricos y electrónicos. Según la normativa, estos equipos deben eliminarse por separado al final de su vida útil. No elimine el aparato, sus baterías y acumuladores, ni sus accesorios eléctricos y electrónicos junto con los residuos urbanos no clasificados, ya que esto sería perjudicial para el medio ambiente. Para la eliminación de este equipo hay que devolverlo al punto de venta o entregarlo a un centro de reciclaje local. Debe ponerse en contacto con el servicio local de eliminación de residuos domésticos para obtener más información.

SRP Ови симбол значе да приликом одлагања уређаја, његових батерија и акумулатора, као и електричних и електронских додатака, морате поштовати прописе о отпадној електричној и електронској опреми (WEEE) и отпадним батеријама и акумулаторима. Прописи захтевају да се ова опрема селективно одлаже на крају њеног употребног века. Уређај, његове батерије и акумулатори, као и његов електрични и електронски прибор не смеју се одлагати заједно са неразврстаним комуналним отпадом јер ће то нанети штету животној средини. За уредно одлагање ове опреме, требате је вратити у продајно место или предати локалном центру за рециклажу. За детаље обратите се локалној служби за одлагање кућног отпада.

SWE Šī simbols nozīmē att vid bortskaffande av enheten, dess batterier och ackumulatorer samt dess elektriska och elektroniska tillbehör är det nödvändigt att följa reglerna för avfallshantering av elektrisk och elektronisk utrustning (WEEE) och reglerna för avfallshantering av batterier och ackumulatorer. När produkten har slutat att fungera måste den kasseras separat. Apparaten, dess batterier och ackumulatorer samt dess elektriska och elektroniska tillbehör får inte slängas tillsammans med osorterat kommunalt avfall eftersom detta skulle vara skadligt för miljön. Om du vill göra dig av med den här utrustningen måste den returneras till försäljningsstället eller levereras till en lokal återvinningscentral. Kontakta din lokala avfallshanteringstjänst för mer information.

TUR Bu sembol, cihazı, pillerini ve akümülatörlerini, elektrikli ve elektronik aksesuarlarını elden çıkarırken Atık Elektrikli ve Elektronik Ekipman (WEEE) ve Atık Pil ve Pil Yönetmeliğine uymanız gerektiğini belirtir. Kurallara göre, bu ekipman hizmet ömrünün sonunda ayrı olarak imha edilmelidir. Çevreye zarar vereceğinden, cihazı, pillerini ve akümülatörlerini veya elektrikli ve elektronik aksesuarlarını ayrıştırılmamış belediye atıklarıyla birlikte atmayın. Bu ekipmanı atmak için, satış noktasına iade edilmeli veya yerel bir geri dönüşüm tesisine teslim edilmelidir. Ayrıntılar için yerel evsel atık imha hizmetinizle iletişime geçmelisiniz.

UKR Цей символ означає, що при утилізації пристрою, його батарей і акумуляторів, а також його електричних і електронних аксесуарів, необхідно слідувати Директиві щодо відпрацьованого електричного й електронного обладнання (WEEE) і Директиві про батарейки та акумулятори та відходи від батарейок та акумуляторів, що містять небезпечні речовини. Згідно з директивами, дане обладнання після закінчення терміну служби підлягає окремій утилізації. Не допускається утилізацію пристрою, його батареї та акумулятори, а також його електричні і електронні аксесуари разом з несортованими міськими відходами, оскільки це завдасть шкоди навколишньому середовищу. Для утилізації даного устаткування, його необхідно повернути в пункт продажу або здати в місцевий пункт переробки. Для отримання детальної інформації слід звернутися в місцеву службу ліквідації побутових відходів.

SCAN QR CODE TO DOWNLOAD THE AENO APP

AENO
Home appliances
smart control

FR

FR
ÉLÉMENT(S)
D'EMBALLAGE

FR
Cet appareil
et ses accessoires
se recyclent

À DÉPOSER
EN MAGASIN

OU

À DÉPOSER
EN DÉCHÈTERIE

Points de collecte sur www.quefairedemesdechets.fr
Privilégiez la réparation ou le don de votre appareil !